Juli 2025 [NL] 93109214

Installatiehandleiding s[16]cube

Voor de installateur

[SN] s16 cube : 174001 >...

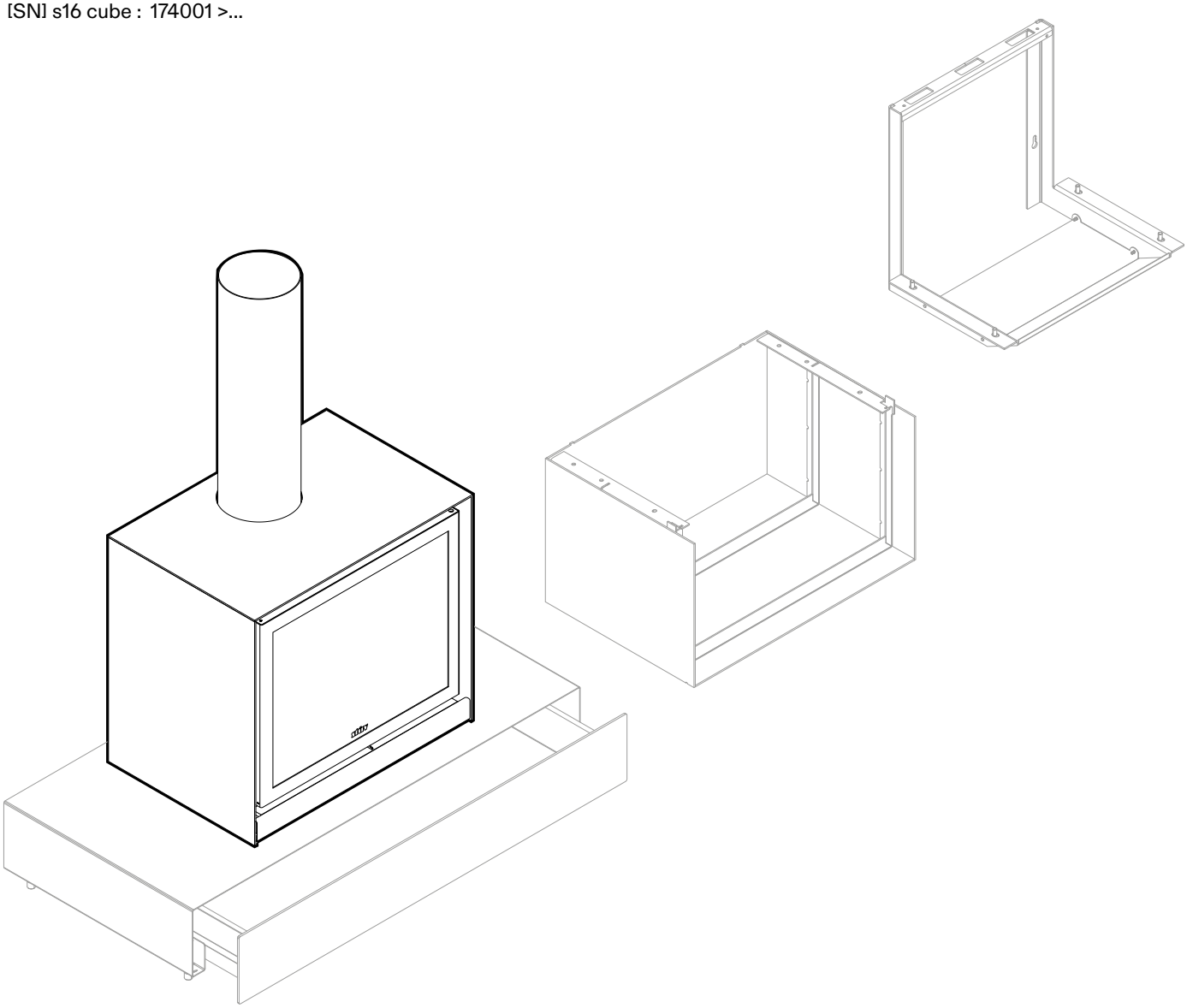

STÛV 16 CUBE
STÛV 16 H
STÛV 16 UP

Deze gids is digitaal beschikbaar via onze website : www.stuv.com

Welkom in de wereld van Stûv!

U hebt gekozen voor een ecologisch verwarmingsapparaat met een hoog rendement.

We wensen u alvast een aangenaam gebruik toe.

In dit document vindt u adviezen en installatierichtlijnen terug.
In de gebruikershandleiding, een aparte brochure, vindt u informatie over het gebruik en onderhoud van uw Stûv.

We verzoeken u met aandrang de installatie van deze Stûv over te laten aan een bekwame vakman, die bovendien kan controleren of de kenmerken van het rookkanaal zijn afgestemd op de geïnstalleerde haard.

De installatie van de haard, de accessoires ervan en de materialen eromheen moeten conform zijn aan alle regels (op lokaal en nationaal niveau) en alle normen (op nationaal en Europees niveau) in het land van de installatie.

Elke wijziging aan het apparaat kan een gevaar betekenen.
Bovendien wordt het apparaat in dat geval niet langer door de garantie gedekt.

We raden u aan deze handleiding te lezen alvorens het apparaat te installeren.

Inhoud

Algemeen 6

1.Aanbevelingen 6
2.Veiligheidsafstand voor omringende materialen 6
3.Draagvermogen van de structuur 6
4.Aanbevelingen voor het demonteren, recyclen en verwijderen van het toestel aan het einde van zijn levenscyclus 6
5.Legale gebruikersvoorwaarden 6

Ettikettering Stûv 16-cube 7

1.CE-markering 7
2.Energielabels 8
3.Product fiches 9

Productpresentatie 10

1.Normen, certificeringen en technische specificaties conform norm EN 16510-2-2 (houtkachels) 10
1.1. Berekeningsgegevens voor rookkanalen volgens norm EN 13384-1 10
1.2. Andere technische kenmerken 10
2.Samenstelling van het product 11
2.1. Stûv 16-cube basiskit 11
2.2. Kits 16-cube extra kits (optionele) 11
3.Afmetingen 12
3.1. Afmetingen Stûv 16-cube 12
3.2. Afmetingen Stûv 16-cube met opties 12

Voorbereiding van de werkplaats 13

1.Draagkracht van de ondersteunende structuur 13
2.Veiligheidafstanden en toegang tot de kachel 13
2.1. Distances de sécurité aux matériaux combustibles (mm) 13
2.2. Voorbereiding van de omgeving 14
3.Verplichte instructies voor veilig gebruik 14
4.Luchtinlaat 15
4.1. Voorkomen van trekinterferentie: let op andere apparaten 15
4.2. Voorbereiding van de draagstructuur (optie ventilatie alleen) 15
4.3. Verschillende types van luchttoevoer 16
4.3.1. Buitenluchtaansluiting via gekanaliseerde toevoer 16
4.3.2. Luchtinlaat uit de omgevinglucht 17
5.Rookkanalen 18
5.1. Geldende normen 18
5.2. Elementaire begrippen 18
6.Benodigd gereedschap 18

Installatie 19

1.Bij ontvangst van het materiaal 19
2.Uitpakken 19
3.Installatie van de bodenplaat 21
3.1. Installatie van Stûv 16-cube bodenplaat 21
3.2. Montage van de basisplaat voor een Stûv 16-H 21

3.3. Montage van de console Stûv 16-up 21
4.Montage van de plaat op de verstelbare steun 22
5.Aansluiting van de verbrandingslucht 23
6.Ventilatiekit 24
6.1. Samenstelling van de kit 24
6.2. Montage van de ventilator op de bodemplaat 24
6.3. Elektrische aansluitingen 24
6.4. Dichtmaken van de schuif van de ventilator 26
7.Plaatsing van de haard 27
8.Aansluiting op het rookkanaal 28
9.Montage van de thermoschakelaar 28
10.Montage van de klep 29
11.Hermonteren van de deur 29
12.Strip met schaalverdeling 30
13.Wanneer de installatie van de haard voltooid is 30

Ecodesign technische parameters 31

Oplevering van de werken 34

Contacts 35

Algemeen

1. Aanbevelingen

Lees de installatie- en bedieningsinstructies zorgvuldig door voordat u het toestel installeert en gebruikt. Volg de bedieningsinstructies voor uw kachel nauwkeurig op.

Dit toestel moet worden geïnstalleerd door een vakman die hiervoor specifiek is opgeleid door de fabrikant Stûv of door één van zijn erkende importeurs.
Overhandig deze handleiding aan de gebruiker zodra de Stûv P20-B geïnstalleerd is.

Geef deze handleiding aan de gebruiker zodra de Stûv P20-B geïnstalleerd is.

Het ondertekenen van de leveringsbon betekent acceptatie en erkenning van de goederen door de ontvanger, die verklaart dat de geleverde goederen overeenstemmen met de bestelling. Het is daarom belangrijk de goederen op hun integriteit te controleren bij levering.

Volg de onderhoudsinstructies zorgvuldig.

⚠ Elke wijziging aan het apparaat kan gevaar opleveren. Volg daarom steeds de specifieke instructies.

De installatie van de haard, de accessoires en de omliggende materialen moet voldoen aan alle geldende voorschriften (lokaal en nationaal) en normen (nationaal en Europees).

2. Veiligheidsafstand voor omringende materialen

De bouwmaterialen rondom het apparaat kunnen opwarmen. Het is belangrijk om ervoor te zorgen dat deze materialen bestand zijn tegen deze temperaturen, zowel voor hun structurele integriteit als om het risico op schadelijke emissies te vermijden.

⚠ Raadpleeg absoluut de veiligheidsafstanden tot brandbare materialen van Stûv om uw installatie correct uit te voeren.

⚠ Als de lokale of nationale voorschriften strenger zijn dan die van Stûv, hebben deze voorschriften voorrang op die van de fabrikant.

3. Draagvermogen van de structuur

Zorg ervoor dat de draagkracht van de vloer voldoende is om de haard en zijn bekleding te dragen; raadpleeg bij twijfel een specialist.

4. Aanbevelingen voor het demonteren, recyclen en verwijderen van het toestel aan het einde van zijn levenscyclus

Stûv volgt resoluut een verantwoorde milieu-aanpak. We denken aan het einde van de levenscyclus van onze producten. Elke component van het apparaat kan worden gescheiden voor een optimale sortering en recycling.
De verwijdering van de verschillende onderdelen moet gebeuren in overeenstemming met de lokale en nationale regelgeving.

5. Legale gebruikersvoorwaarden

⚠ Dit apparaat mag in geen geval door kinderen jonger dan 8 jaar worden gebruikt.

⚠ Dit apparaat mag alleen worden gebruikt door personen met verminderde fysieke, sensorische of mentale capaciteiten als elles onder toezicht staan of de nodige opleiding hebben ontvangen voor het veilig gebruik van het apparaat.

⚠ Het reinigen en onderhoud door de gebruiker mag niet door kinderen zonder toezicht worden uitgevoerd.

⚠ Het is verboden voor kinderen om met het apparaat te spelen! Sommige delen van de haard - het glas en de buitenwanden - kunnen zeer heet zijn, zelfs bij normaal gebruik (nominaal vermogen), en de straling van het glas kan aanzienlijk zijn..

Ettikettering Stûv 16-cube

1. CE-markering

CE

European Normen: EN 16510-2-1:2022
Geïdentificeerd instantienummer: 0051
Referentienummer prestatieverklaring: 25-1651021-01

16
Stûv S.A. Jules Borbousestraat 4, 5170 Bois-de-villers
STÛV 16 D4/CUBE/H/UP 58

Beoogd gebruik: houtkachel voor ruimteverwarming in residentiële gebouwen. Lees en volg de gebruikersinstructies voordat u begint!
Gebruik alleen aanbevolen brandstoffen: alleen houtblokken.

Hygiëne, gezondheid en milieu		**Nom. vermogen**	**Deellast vermogen**
Emissies bij 13% zuurstof	**CO**	755 mg/Nm³	3569 mg/Nm³
	NOx	96 mg/Nm³	94 mg/Nm³
	OGC	33 mg/Nm³	268 mg/Nm³
	PM	14,7 mg/Nm³	16,2 mg/Nm³

Brandveiligheid		Totale afstand	Convexieluchtruimte	Isolatie (Thermische geleidbaarheid van 0.105 W/m.K bij 400°C)
Achter	**dR**	100 mm	100 mm	-
Zijkanten	**dS**	150 mm	150 mm	-
Plafond	**dC**	750 mm	750 mm	-
Onder	**dB**	10 mm	10 mm	-
Voorkant (bijv. meubels)	**dP**	1400 mm	1400 mm	-
Vloer vooraan	**dF**	650 mm	650 mm	-
Zijdelingse stralingsoppervlakte	**dL**	650 mm	650 mm	-

Veiligheid en gebruiksvriendelijkheid	Nom. vermogen	Deellast vermogen
Rookgasuitlaattemperatuur	303°C	246°C
Minimale schoorstertrek	12 Pa	7 Pa
Rookgasmassadebiet	5,9 g/s	4,2 g/s
Brandveiligheid van de schoorsteeninstallatie		T 400 G

Energiebesparing en warmtebehoud	Nom. vermogen	Deellast vermogen
Ruimteverwarmingsvermogen	7 kW	3,4 kW
Warmwatervermogen	n.v.t	n.v.t
Rendement	79,1 %	75,4 %
Seizoensgebonden ruimteverwarmings-rendement bij nominaal vermogen	69,1 %	
Energie-Efficiëntie-Index (EEI)	105	
Energie-Efficiëntieklasse	A	
Elektrisch vermogensverbruik bij Nominaal vermogen	n.a.	
Elektrisch vermogensverbruik bij deellast	n.a.	
Vermogensverbruik in stand-by modus	n.a.	
Elektrisch vermogen (piek)	n.a.	
Elektrisch vermogen (gemiddeld)	n.a.	
Spanning	n.a.	
Frequentie	n.a.	
Mechanische weerstand en stabiliteit		
Draagvermogen	n.b.	

CE

European Normen: EN 16510-2-1:2022
Geïdentificeerd instantienummer: 0051
Referentienummer prestatieverklaring: 25-1651021-03

16
Stûv S.A. Jules Borbousestraat 4, 5170 Bois-de-villers
STÛV 16 D4/CUBE/H/UP 68

Beoogd gebruik: houtkachel voor ruimteverwarming in residentiële gebouwen. Lees en volg de gebruikersinstructies voordat u begint!
Gebruik alleen aanbevolen brandstoffen: alleen houtblokken.

Hygiëne, gezondheid en milieu		**Nom. vermogen**	**Deellast vermogen**
Emissies bij 13% zuurstof	**CO**	966 mg/Nm³	3974 mg/Nm³
	NOx	96 mg/Nm³	94 mg/Nm³
	OGC	34 mg/Nm³	404 mg/Nm³
	PM	14,7 mg/Nm³	32,3 mg/Nm³

Brandveiligheid		Totale afstand	Convexieluchtruimte	Isolatie (Thermische geleidbaarheid van 0.105 W/m.K bij 400°C)
Achter	**dR**	100 mm	100 mm	-
Zijkanten	**dS**	150 mm	150 mm	-
Plafond	**dC**	750 mm	750 mm	-
Onder	**dB**	10 mm	10 mm	-
Voorkant (bijv. meubels)	**dP**	1650 mm	1650 mm	-
Vloer vooraan	**dF**	650 mm	650 mm	-
Zijdelingse stralingsoppervlakte	**dL**	650 mm	650 mm	-

Veiligheid en gebruiksvriendelijkheid	Nom. vermogen	Deellast vermogen
Rookgasuitlaattemperatuur	303°C	218°C
Minimale schoorstertrek	12 Pa	7 Pa
Rookgasmassadebiet	6,8 g/s	4,3 g/s
Brandveiligheid van de schoorsteeninstallatie		T 400 G

Energiebesparing en warmtebehoud	Nom. vermogen	Deellast vermogen
Ruimteverwarmingsvermogen	7,4 kW	3,5 kW
Warmwatervermogen	n.v.t.	n.v.t.
Rendement	77 %	75,4 %
Seizoensgebonden ruimteverwarmings-rendement bij nominaal vermogen	67 %	
Energie-Efficiëntie-Index (EEI)	102	
Energie-Efficiëntieklasse	A	
Elektrisch vermogensverbruik bij Nominaal vermogen	n.v.t.	
Elektrisch vermogensverbruik bij deellast	n.v.t.	
Vermogensverbruik in stand-by modus	n.v.t.	
Elektrisch vermogen (piek)	n.v.t.	
Elektrisch vermogen (gemiddeld)	n.v.t.	
Spanning	n.v.t.	
Mechanische weerstand en stabiliteit		
Draagvermogen	n.b.	

CE

European Normen: EN 16510-2-1:2022
Geïdentificeerd instantienummer: 0051
Referentienummer prestatieverklaring: 25-1651021-05

16
Stûv S.A. Jules Borbousestraat 4, 5170 Bois-de-villers
STÛV 16 D4/CUBE/H/UP 78

Beoogd gebruik: houtkachel voor ruimteverwarming in residentiële gebouwen. Lees en volg de gebruikersinstructies voordat u begint!
Gebruik alleen aanbevolen brandstoffen: alleen houtblokken.

Hygiëne, gezondheid en milieu		**Nom. vermogen**	**Deellast vermogen**
Emissies bij 13% zuurstof	**CO**	966 mg/Nm³	3974 mg/Nm³
	NOx	82 mg/Nm³	76 mg/Nm³
	OGC	34 mg/Nm³	404 mg/Nm³
	PM	14 mg/Nm³	32,3 mg/Nm³

Brandveiligheid		Totale afstand	Convexieluchtruimte	Isolatie (Thermische geleidbaarheid van 0.105 W/m.K bij 400°C)
Achter	**dR**	100 mm	100 mm	-
Zijkanten	**dS**	150 mm	150 mm	-
Plafond	**dC**	750 mm	750 mm	-
Onder	**dB**	10 mm	10 mm	-
Voorkant (bijv. meubels)	**dP**	1650 mm	1650 mm	-
Vloer vooraan	**dF**	600 mm	600 mm	-
Zijdelingse stralingsoppervlakte	**dL**	600 mm	600 mm	-

Veiligheid en gebruiksvriendelijkheid	Nom. vermogen	Deellast vermogen
Rookgasuitlaattemperatuur	303°C	218°C
Minimale schoorstertrek	12 Pa	8 Pa
Rookgasmassadebiet	7,6 g/s	4,4 g/s
Brandveiligheid van de schoorsteeninstallatie		T 400 G

Energiebesparing en warmtebehoud	Nom. vermogen	Deellast vermogen
Ruimteverwarmingsvermogen	7,8 kW	3,6 kW
Warmwatervermogen	n.v.t.	n.v.t.
Rendement	77 %	77,8 %
Seizoensgebonden ruimteverwarmings-rendement bij nominaal vermogen	67 %	
Energie-Efficiëntie-Index (EEI)	102	
Energie-Efficiëntieklasse	A	
Elektrisch vermogensverbruik bij Nominaal vermogen	n.v.t.	
Elektrisch vermogensverbruik bij deellast	n.v.t.	
Vermogensverbruik in stand-by modus	n.v.t.	
Elektrisch vermogen (piek)	n.v.t.	
Elektrisch vermogen (gemiddeld)	n.v.t.	
Spanning	n.v.t.	
Frequentie	n.v.t.	
Mechanische weerstand en stabiliteit		
Draagvermogen	n.b.	

2. Energielabels

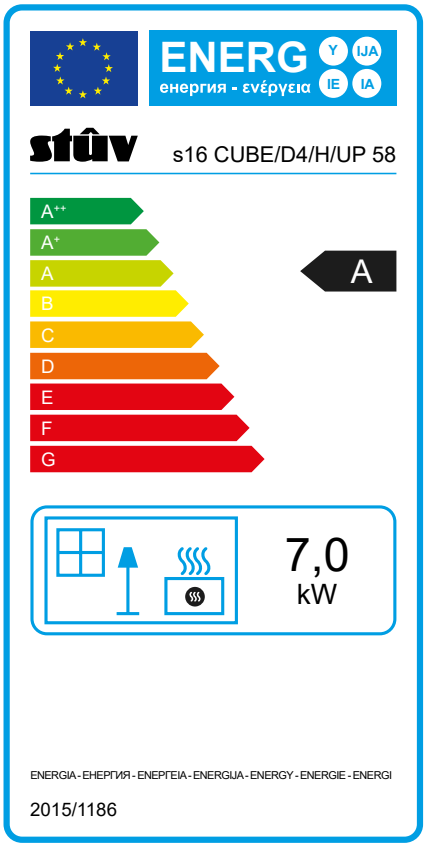

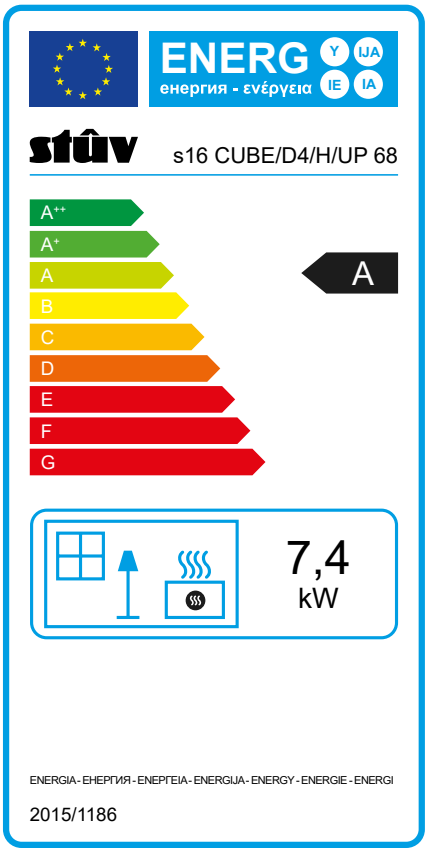

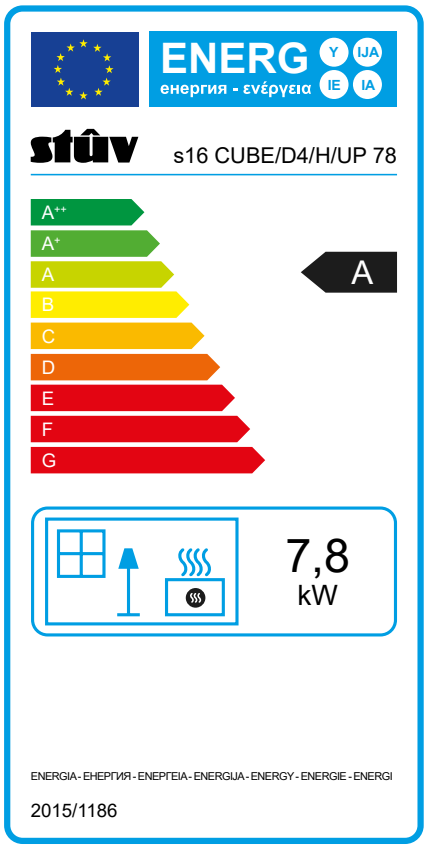

3. Product fiches

Productfiche
EU 2015/1186

Stûv n.v.

Jules Borbousestraat,4
5170 Bois-de-Villers
info@stuv.com – www.stuv.com

Modelreferentie:

STÛV 16 D4 CUBE H UP 58

Energieefficiëntieklasse	A (A++ ↑ G)
Directe thermische vermogen	**7,0 kW**
Indirecte thermische vermogen	**-**
Energie-efficiëntie-index	**105**
Nuttig rendement bij nominaal thermisch vermogen	**79,1 %**
Nuttig rendement bij minimale vermogen	**75,4 %**

Bijzondere voorzorgsmaatregelen die moeten worden genomen bij de installatie of het onderhoud van de decentrale verwarmingsinstallatie :

Raadpleeg de installatie-, gebruiks- en onderhoudsinstructies

Productfiche
EU 2015/1186

Stûv n.v.

Jules Borbousestraat,4
5170 Bois-de-Villers
info@stuv.com – www.stuv.com

Modelreferentie:

STÛV 16 D4 CUBE H UP 68

Energieefficiëntieklasse	A (A++ ↑ G)
Directe thermische vermogen	**7,4 kW**
Indirecte thermische vermogen	**-**
Energie-efficiëntie-index	**102**
Nuttig rendement bij nominaal thermisch vermogen	**77,0 %**
Nuttig rendement bij minimale vermogen	**75,4 %**

Bijzondere voorzorgsmaatregelen die moeten worden genomen bij de installatie of het onderhoud van de decentrale verwarmingsinstallatie :

Raadpleeg de installatie-, gebruiks- en onderhoudsinstructies

Productfiche
EU 2015/1186

Stûv n.v.

Jules Borbousestraat,4
5170 Bois-de-Villers
info@stuv.com – www.stuv.com

Modelreferentie:

STÛV 16 D4 CUBE H UP 78

Energieefficiëntieklasse	A (A++ ↑ G)
Directe thermische vermogen	**7,8 kW**
Indirecte thermische vermogen	**-**
Energie-efficiëntie-index	**102**
Nuttig rendement bij nominaal thermisch vermogen	**77,0 %**
Nuttig rendement bij minimale vermogen	**77,8 %**

Bijzondere voorzorgsmaatregelen die moeten worden genomen bij de installatie of het onderhoud van de decentrale verwarmingsinstallatie :

Raadpleeg de installatie-, gebruiks- en onderhoudsinstructies

Productpresentatie

1. Normen, certificeringen en technische specificaties conform norm EN 16510-2-2 (houtkachels)

1.1. Berekeningsgegevens voor rookkanalen volgens norm EN 13384-1

"De Stûv 16-cube houtkachels (intermitterende werking) voldoen aan de eisen (rendement, gasemissies, veiligheid, enz.) van de Europese normen EN 16510-2-1. De hieronder verstrekte gegevens zijn geverifieerd door een geaccrediteerd laboratorium.

⚠ **In alle gevallen moet uw installatie conform zijn aan de normen EN 15287-1 of -2 en hun bijlagen. Daarom moet uw rookkanaalsysteem voldoen aan norm EN 13384-1 en zijn bijlage**

De kachels s16-D4, s16-H en s16-up zijn technisch samengesteld uit een s16-cube geplaatst op een basis. Alle instructies betreffende de Stûv 16-cube zijn daarom van toepassing op deze modellen. **Opmerking: de s16-up moet geïnstalleerd worden tegen een onbrandbare muur!**

	58		**68**		**78**	
	Deel.	Nom.	Deel.	Nom.	Deel.	Nom.
Warmtevermogen (kW)	3,4	7	3,5	7,4	3,6	7,8
Rendement (%)	75,4	79,1	75,4	77,0	77,8	77,0
CO_2-concentratie (%)						
Rookgastemperatuur "spigot" bij uitgang apparaat (°C)	291	359	267	351	342,8	242,8
Minimale trek bij uitgang apparaat voor berekening kanalen (Pa)	7	12	7	12	8	12
Massadebiet rookgassen (g/s)	4,2	5,9	4,3	6,8	4,4	7,6
Minimale trek voor verkrijgen nominaal warmtevermogen (Pa)	7	12	7	12	8	12

1.2. Andere technische kenmerken

Vorm van het kanaal	Circulaire		Circulaire		Circulaire	
Diameter rookkanaal (mm)	180		180		180	
Diameter luchttoevoerkanaal (mm)	63		63		63	
Aanbevolen houtverbruik per uur bij 12% vochtigheid (kg/uur)	1,4	2,3	1,5	2,6	1,8	2,9
Maximale verbruikslimiet om oververhitting van het apparaat te voorkomen (kg/uur)	3		3,2		3,4	
Optimaal gebruiksvermogenbereik (kW)	10		11		12	
Maximale lengte blokken in horizontale positie (cm)	40		50		60	
Minimale doorsnede van de toevoer van verbrandingslucht vanuit de buitenlucht wanneer het apparaat niet rechtstreeks op de buitenlucht is aangesloten (cm^2)	50cm^2		50cm^2		50cm^2	
Maximale lengte en aantal 90° bochten met luchttoevoerkanalen van Ø63mm. ⚠ **Elke afwijking van deze regel vereist verwijzing naar uw berekeningsnotitie!**	**Cube/D4/UP** : maximale lengte van 1 meter met 1 enkele bocht aan 90°. **H** : maximale lengte van 1 meter, geen bochten toegestaan!					
Gewicht (kg) cube	113		122		130	
D4	204		226		247	
H	136		147		158	
UP	121		130		138	

2. Samenstelling van het product

2.1. Stûv 16-cube basiskit

[01] kraag Ø 180 mm voor inox buis
[02] cube kap
[03] verbranding kamer
[04] afdichting
[05] convektieafdekkingen voor en achter
[06] bodemplaat

IN OPTIE :
[07] Kit voor de toevoer van buitenlucht: mondstuk + flexibele buis Ø 63 mm (3m)
[08] ventilator

[09] voeten x4
[10] verbrandingslucht regeling
[11] ondersteuning van de klep
[12] afleesplaat voor de luchtregeling
[13] klep
[14] deur
[15] gietijzeren platen
[16] vermiculietkit

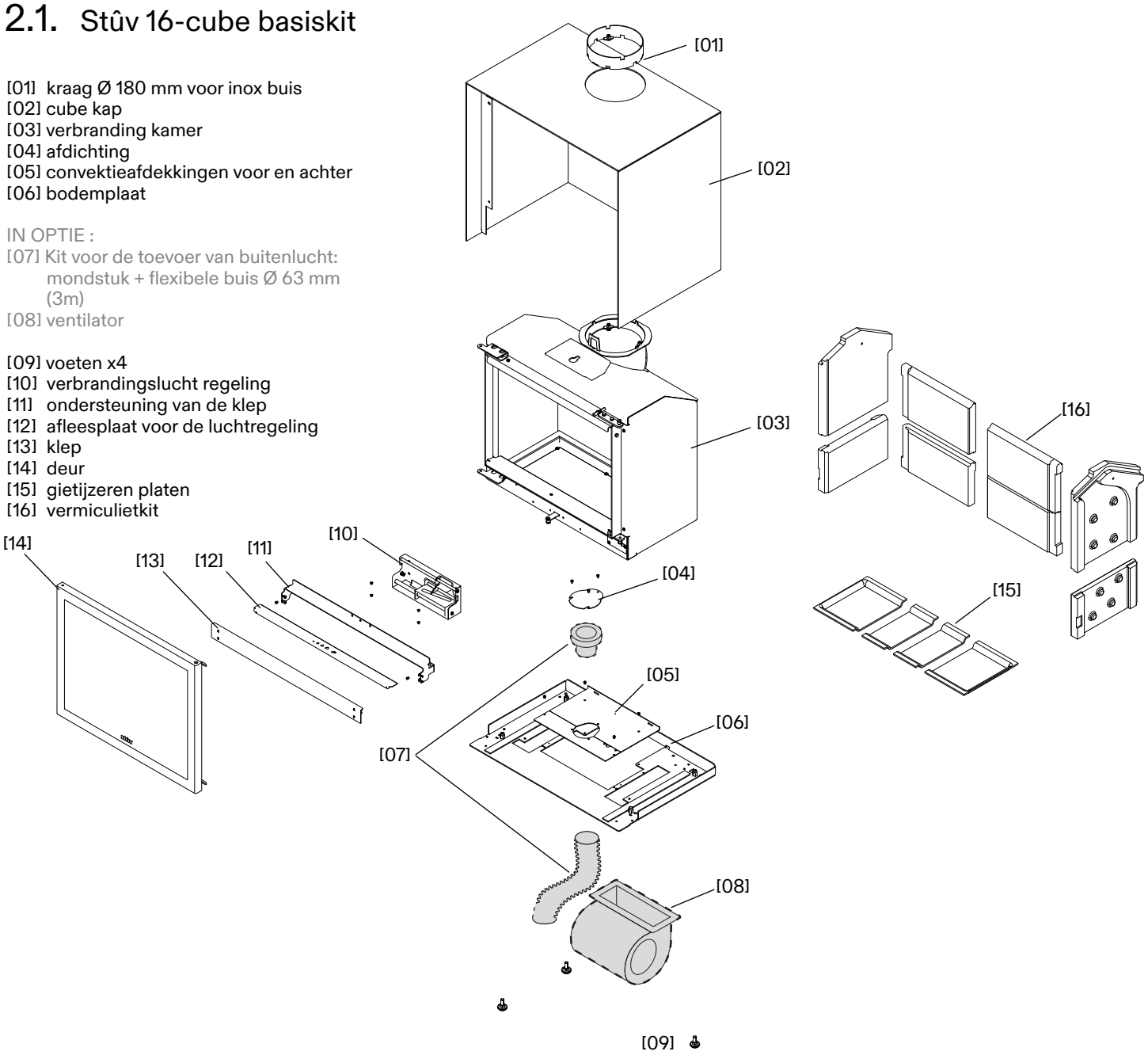

2.2. Kits 16-cube extra kits (optionele)

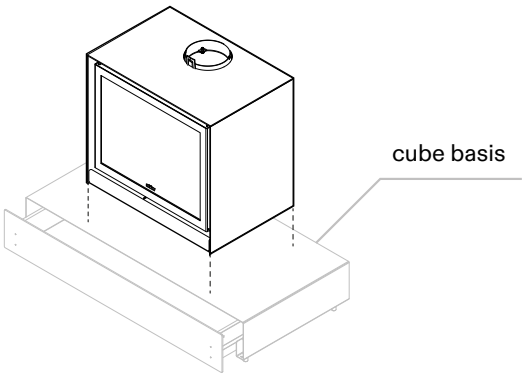

De Stûv 16 kubusbasis kan optioneel worden besteld. Raadpleeg de installatiehandleiding die bij het product wordt geleverd voordat u de haard

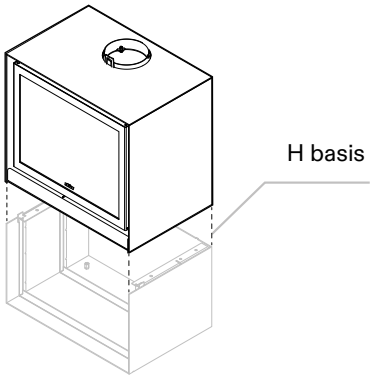

De Stûv 16-H-basis kan optioneel worden besteld. Raadpleeg de installatiehandleiding die bij het product wordt geleverd voordat u de haard monteert.

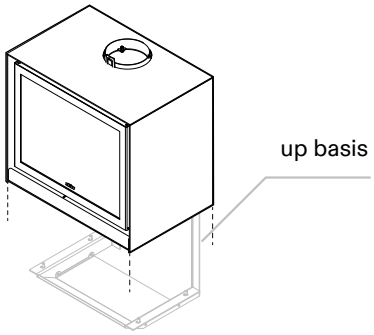

De Stûv 16-up ophangbeugel kan als optie worden besteld. Raadpleeg de installatiehandleiding die bij het product wordt geleverd voordat u de haard monteert.

3. Afmetingen

3.1. Afmetingen Stûv 16-cube

Stûv 16-cube zonder ventilator

Stûv 16-cube met ventilator

Onderaanzicht

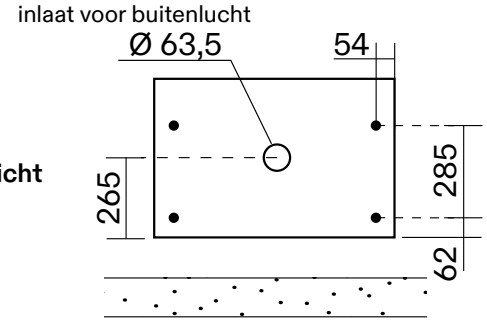

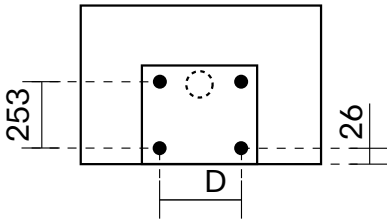

Voor- & zijaanzicht

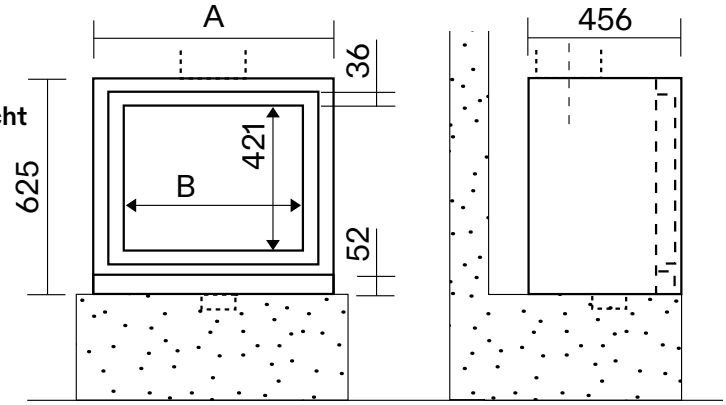

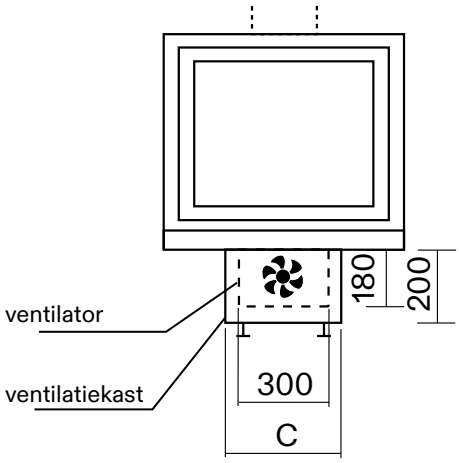

Bovenaanzicht

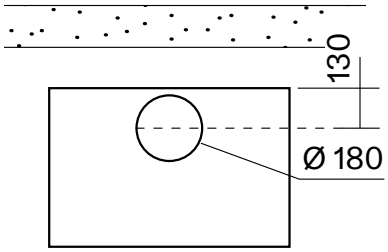

	A	B	C	D
Stûv 16-in 58	580 mm	448 mm	340 mm	288 mm
Stûv 16-in 68	680 mm	548 mm	540 mm	512 mm
Stûv 16-in 78	780 mm	648 mm	540 mm	512 mm

3.2. Afmetingen Stûv 16-cube met opties

Als u een van de optionele Stûv 16-kubus kits hebt besteld, raadpleeg dan de afmetingen in de handleiding die bij uw bekledingskit is geleverd.

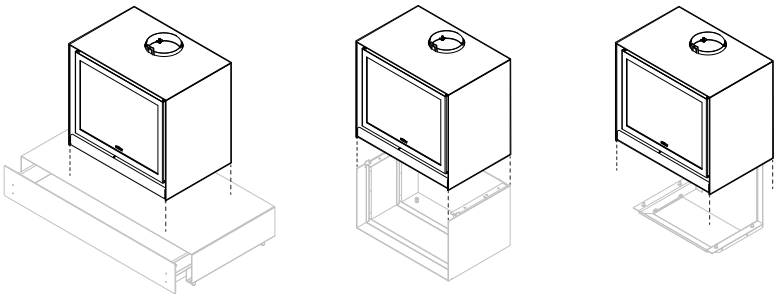

Voorbereiding van de werkplaats

1. Draagkracht van de ondersteunende structuur

⚠ Zorg ervoor dat de vloersterkte voldoende is om de haard, het gewicht van de leidingen en de constructie van de eventuele bekleding te ondersteunen; bij twijfel, raadpleeg een specialist.

2. Veiligheidafstanden en toegang tot de kachel

2.1. Distances de sécurité aux matériaux combustibles (mm)

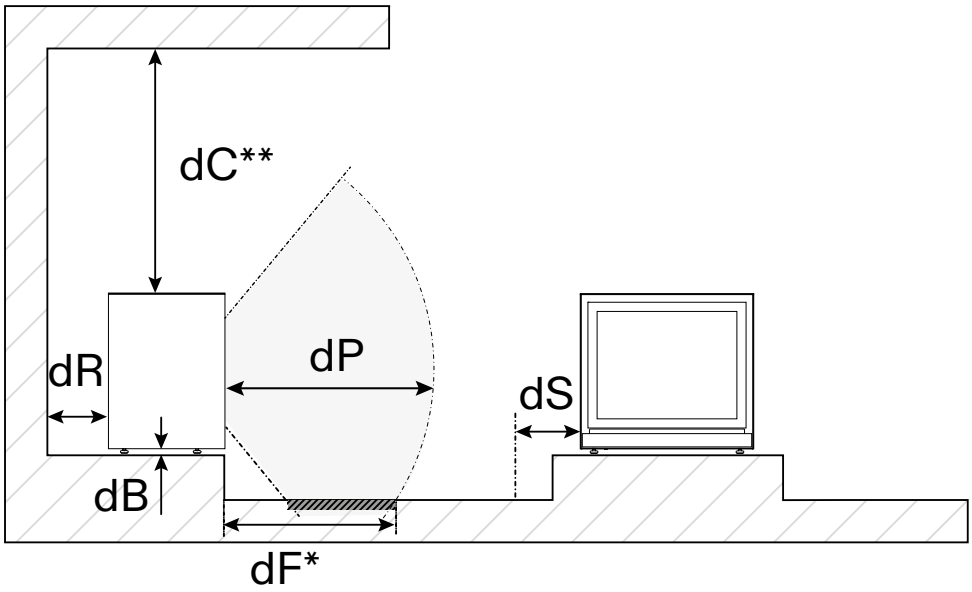

Brandbare materialen

Kritieke stralingsblootstellingszone

Stralingszone

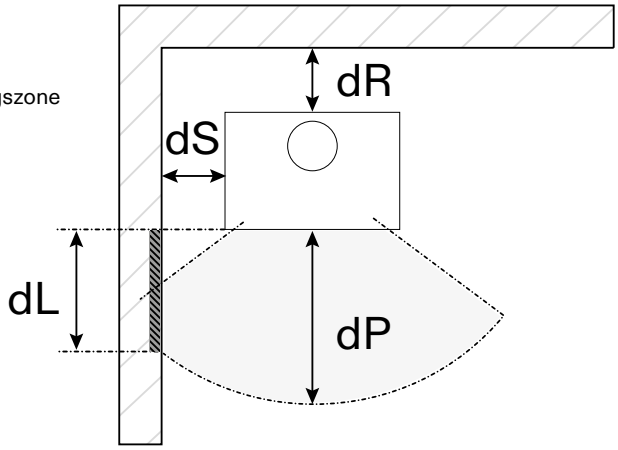

⚠ De aangegeven veiligheidsafstanden voor de Stûv 16-in zijn **ALLEEN geldig voor volledig geïsoleerde rookkanalen** met een isolatiemateriaal met een thermische geleidbaarheid van 0,07 W/m.K bij 400 °C en een dikte van 25 mm. Raadpleeg voor alle andere gevallen de toepasselijke voorschriften.

Warmtestraling en omringende materialen

De straling van het glas en de wanden kan significant zijn. Respecteer strikt de veiligheidsafstanden ten opzichte van brandbare materialen of zorg ervoor dat de materialen die aan deze straling worden blootgesteld, bestand zijn tegen hoge temperaturen.

⚠ **Door de straling kan de temperatuur op de vloer oplopen tot 90 °C***. Houd hier rekening mee bij de keuze van uw vloerafwerking, zodat deze niet wordt aangetast. Vermijd ook 'warmtevallen' in de afzuigkap!

**Als de inzet zich in een klokvormige omgeving bevindt (bijv. een oude haard), moet deze ruimte worden geventileerd om 'warmtevallen' te voorkomen. Laat minimaal 750 mm vrije ruimte boven het apparaat.

⚠ OPMERKING: de bijgewerkte tekeningen van deze veiligheidsafstanden voor de optionele -H/up sets vindt u in de verpakking van de sets.

Veiligheidafstanden	58	68	78
dR = achter	100	100	100
dS = zijkanten	150	150	150
dC = plafond**	750	750	750
dB = onder	10	10	10
dP = voorkant (bijv. meubels)	1400	1650	1650
dF = vloer vooraan*	650	650	600
dL = zijdelingse stralingsoppervlakte	650	650	600

2.2. Voorbereiding van de omgeving

De straling van het glas en de wanden kan aanzienlijk zijn. Zorg ervoor dat materialen die aan deze straling worden blootgesteld, bestand zijn tegen hoge temperaturen (afbeelding 1&2). ⚠ **Houd u strikt aan de veiligheidsafstanden ten opzichte van brandbare materialen!**

⚠ **De vloer voor het apparaat moet van onbrandbaar materiaal zijn gemaakt! Raadpleeg de veiligheidsafstanden tot de vloer (dF) voor uw apparaatmodel!**

Bij gebruik van een vloerplaat moet u ervoor zorgen dat de kritische blootstellingszone goed bedekt is!

3. Verplichte instructies voor veilig gebruik

⚠ **De boost** modus van de regelingsbediening (schema 1) **mag nooit buiten de ontstekingsfasen worden gebruikt!**

⚠ Het laden/bijvullen van houtblokken mag **nooit hoger zijn dan de bovengrens van de eerste rij vermiculiet** op de bodem van de verbrandingskamer (schema 2).

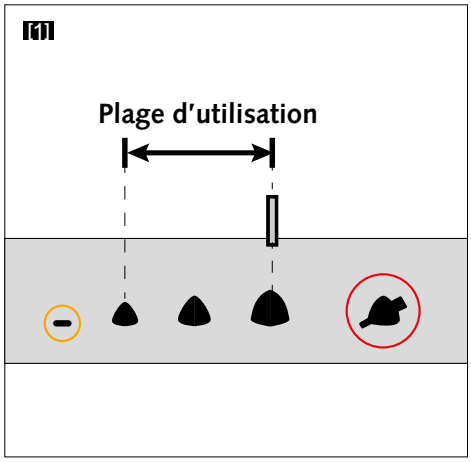

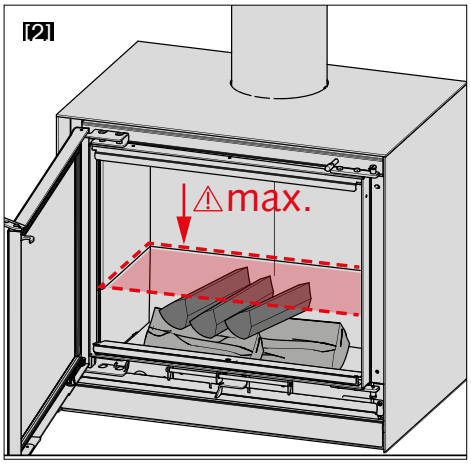

4. Luchtinlaat

4.1. Voorkomen van trekinterferentie: let op andere apparaten

⚠ **Uw kachel heeft lucht nodig om goed te kunnen werken.**
In het ideale geval zal uw installateur uw kachel rechtstreeks op de buitenlucht hebben aangesloten voor de luchttoevoer (gekanaliseerde toevoer van buitenlucht, zie volgende pagina). In dit geval, indien uw installatie voorzien is van een luchttoevoerklep, zorg er dan voor dat u deze opent vóór het aansteken! Indien uw kachel daarentegen niet rechtstreeks op de buitenlucht is aangesloten, moet u zorgen voor een voldoende luchtinlaat in de buurt van de haard: **een minimumdiameter van 63 mm of een minimumoppervlakte van 32 cm²**. Deze luchttoevoer moet voldoen aan de plaatselijke en nationale regelgeving. Houd deze luchtinlaat altijd vrij van obstakels.

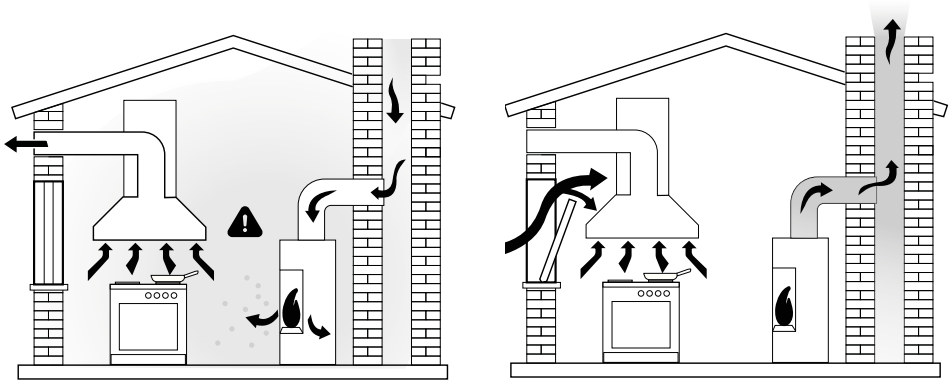

⚠ De aanwezigheid van andere toestellen die lucht uit een ruimte afzuigen (zoals afzuigventilatoren, keukenkappen of airconditioners) kan de werking van uw kachel ernstig beïnvloeden, zelfs indien deze beschikt over een eigen buitenluchtaansluiting. Deze toestellen creëren een negatieve druk (onderdruk) in de ruimte (schema 1), wat de hoeveelheid beschikbare lucht voor uw kachel kan verminderen en de luchttoevoer onvoldoende kan maken voor een correcte verbranding.

Deze situatie kan de doeltreffendheid en veiligheid van uw kachel in het gedrang brengen, waardoor er een risico op terugslag ontstaat. Giftige verbrandingsgassen kunnen dan uit de schoorsteen of een ander afvoerkanaal naar de woonruimtes worden aangezogen. Indien u denkt dat uw installatie een dergelijk risico inhoudt, raadpleeg dan onmiddellijk een vakman, deze zal u helpen om bijkomende luchtinlaten te voorzien die aangepast zijn aan het totale verbruik van al uw toestellen.

4.2. Voorbereiding van de draagstructuur (optie ventilatie alleen)

⚠ In het geval van de ventilatie-optie moet er ruimte voorzien worden voor de ventilator of de ventilatiekast. Wat betreft de afstanden tussen de muur en de aansluitingsbuis, verwijs naar de geldende plaatselijke en nationale regelgeving.
De optie van een ventilatiekit vereist het voorzien van een behuizing in de draagstructuur om deze op te nemen!

Verwijs hiervoor naar de onderstaande afmetingentabel:

	C	D
s16-cube 58	350	580
s16-cube 68	550	680
s16-cube 78	550	780

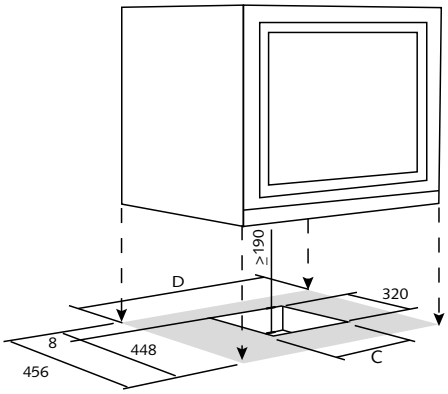

4.3. Verschillende types van luchttoevoer

4.3.1. Buitenluchtaansluiting via gekanaliseerde toevoer

De Stûv 16-cube is ontworpen om via een flexibele buis rechtstreeks aangesloten te worden op een buitenluchttoevoer die onafhankelijk is van de huislucht (schema 1 & 3). Wij raden deze configuratie aan omdat ze een goede werking garandeert onafhankelijk van de luchtdichtheid van het gebouw of van drukvariaties in het huis, veroorzaakt door bijvoorbeeld een keukenafzuigkap of mechanische gecontroleerde ventilatie. Deze luchttoevoer zal komen van een geventileerde spouw, een geventileerde ruimte (kelder) of van buitenaf (verplicht in bepaalde landen).

De leiding die deze lucht aanvoert:

- zal aan de buitenkant beschermd worden door een rooster (schema 1) met een vrije doorlaatsectie die minstens gelijkwaardig is aan de luchtinlaatsectie: Ø 63 mm. Let op voor waterinfiltratie en de invloed van wind die het systeem inefficiënt kunnen maken.
- zal zo kort mogelijk zijn om drukverliezen te vermijden en afkoeling van het huis te voorkomen.

Met onze standaard flexibele leiding Ø 63 mm raden wij een maximumlengte van 1 meter aan en niet meer dan één bocht. Indien u deze specificaties overschrijdt, zult u moeten compenseren met een grotere diameter en/of een gladdere buis.
⚠ Zorg ervoor dat u de leiding niet platdrukt.

De verbrandingslucht regeling :

- Deze voorkomt dat het huis afkoelt wanneer de haard niet in werking is. Dit hulpmiddel is dus facultatief indien u kiest voor een rechtstreekse aansluiting op de kachel. Het blijft echter nuttig indien de leidingen te lang zijn ten opzichte van de kachel of indien de installatie zich bevindt in een laagenergiehuis.

[1]

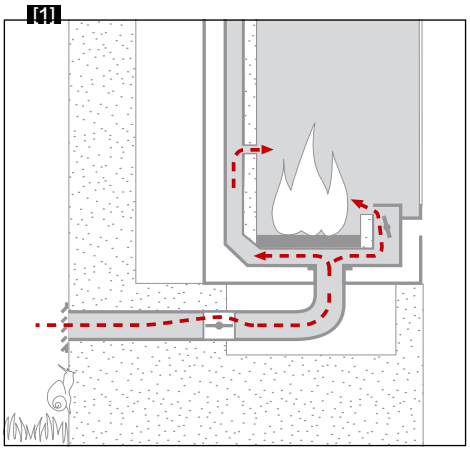

⚠ Deze configuratie (schema 1) is niet compatibel met de modellen s16-H en s16-up.

4.3.1.1. Met natuurlijke convectie

[2]

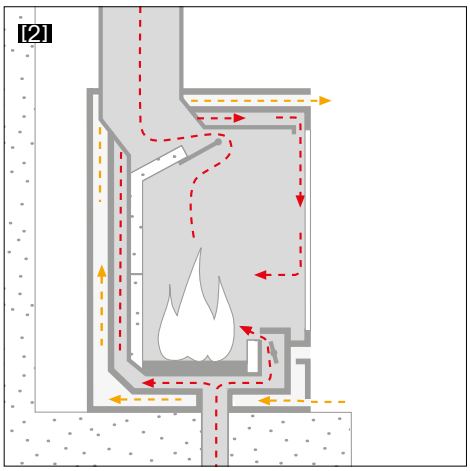

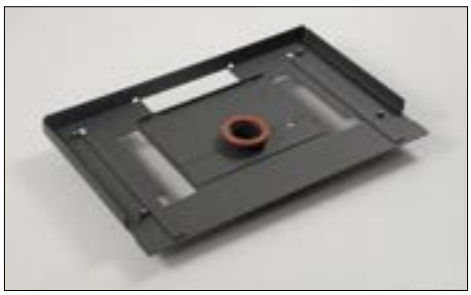

- Luchtaansluiting rechtstreeks gekanaliseerd vanaf de buitenkant van het gebouw
- Haard zonder ventilator

⚠ Waarschuwing: in deze configuratie, verwijder uitsluitend de zijdelingse convectieafsluiters.

4.3.1.2. Met geforceerde convectie

[4]

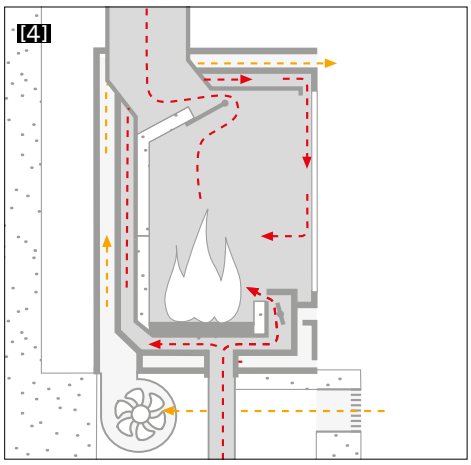

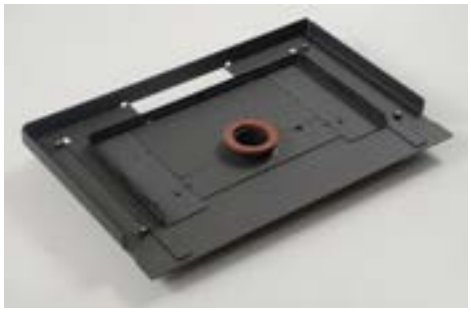

- Luchtaansluiting rechtstreeks gekanaliseerd vanaf de buitenkant van het gebouw
- Haard met ventilator

4.3.2. Luchtinlaat uit de omgevinglucht

De "indirecte" luchtinlaat is de configuratie waarbij de voor de verbranding nodige lucht wordt weggenomen uit de omgevingslucht van de ruimte waar de haard zich bevindt.

In deze configuratie moet er idealiter een luchtinlaat met voldoende doorsnede (ongeveer 50 cm²) voorzien worden in de nabijheid van de haard.

De lucht van de ruimte komt de haard binnen via de luchtinlaat die zich onderaan de voorkant van de haard bevindt.

4.3.2.1. Door natuurlijke convectie

[5]

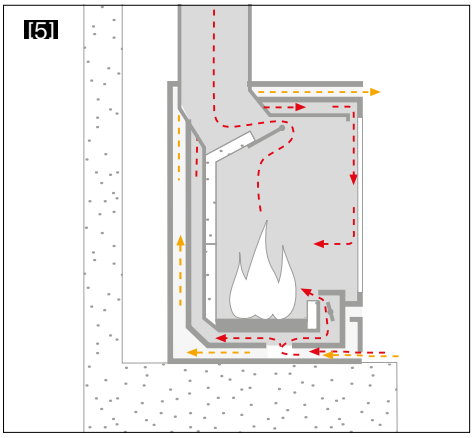

[6]

- Luchtinlaat uit de omgevingslucht van de ruimte waar de haard geïnstalleerd is
- Haard zonder ventilator

⚠ Waarschuwing: In deze configuratie, verwijder de voorste, achterste en laterale convectieafsluiters van het voorzetplateau.

4.3.2.2. Door geforceerde convectie

[7]

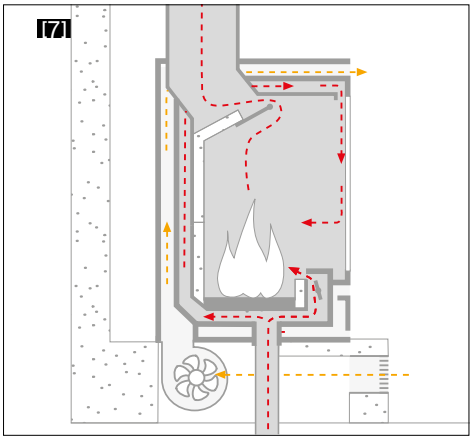

[8]

- Luchtinlaat uit de omgevingslucht van de ruimte waar de haard geïnstalleerd is
- Haard met ventilator

⚠ Waarschuwing: in deze configuratie, zorg ervoor dat de ventilator de luchttoevoer die nodig is voor de verbranding niet hindert! Zorg voor de dichtheid van de afsluiter!

5. Rookkanalen

5.1. Geldende normen

Stûv beveelt aan dat elke installatie goed voldoet aan de installatienormen EN 15287-1 of -2 en dat er een berekeningsnota wordt opgesteld volgens de norm 13384-1 en zijn bijlage om te garanderen dat het toestel niet werkt in een condensatieregime. Deze berekening moet het door het toestel beoogde vermogensbereik omvatten. Controleer dat uw rookkanaal in overeenstemming is met de norm EN1856-1 en EN 14989-2, die de metalen

Zorg er absoluut voor dat u de vorming van condensaat ter hoogte van uw rookgasafvoer vermijdt. In geval van schade veroorzaakt door de aanwezigheid van condensaat, worden de veroorzaakte schades niet gedekt door de Stûv-garantie.

5.2. Elementaire begrippen

Zorg ervoor dat de dimensionele kenmerken van het rookkanaal voldoen aan de plaatselijke voorschriften en aan de geldende normen voor een installatie volgens de regels van de kunst. Voor een correcte trek moet de haard aangepast zijn aan het rookkanaal (of omgekeerd). **Een overdimensioneerd schoorsteenkanaal is even schadelijk voor de goede werking van de haard als een onderdimensioneerd kanaal**. Voor meer precisie, raadpleeg een vakman.

Het rookkanaal moet zo recht mogelijk zijn en geïsoleerd om de trek te bevorderen en condensatie te vermijden.
De ideale oplossing is een rookkanaal gebouwd binnen in het gebouw en thermisch geïsoleerd. Absoluut te vermijden: een niet-geïsoleerd buitenrookkanaal.

De haard kan alleen aangesloten worden op een rookkanaal dat meerdere toestellen bedient onder drie voorwaarden:

- Alle toestellen aangesloten op dit rookkanaal gebruiken dezelfde brandstof.
- ze hebben "zelfsluitende" deuren zoals bij de Stûv 16-cube,
- Het rookkanaal werd ontworpen voor dit type gebruik; raadpleeg een vakman indien nodig.

Standaarddiameter van de rookgasafvoer: 180 mm. Bepaalde schoorsteenconfiguraties kunnen een andere diameter dan de standaard vereisen. Raadpleeg in dit geval uw verdeler

6. Benodigd gereedschap

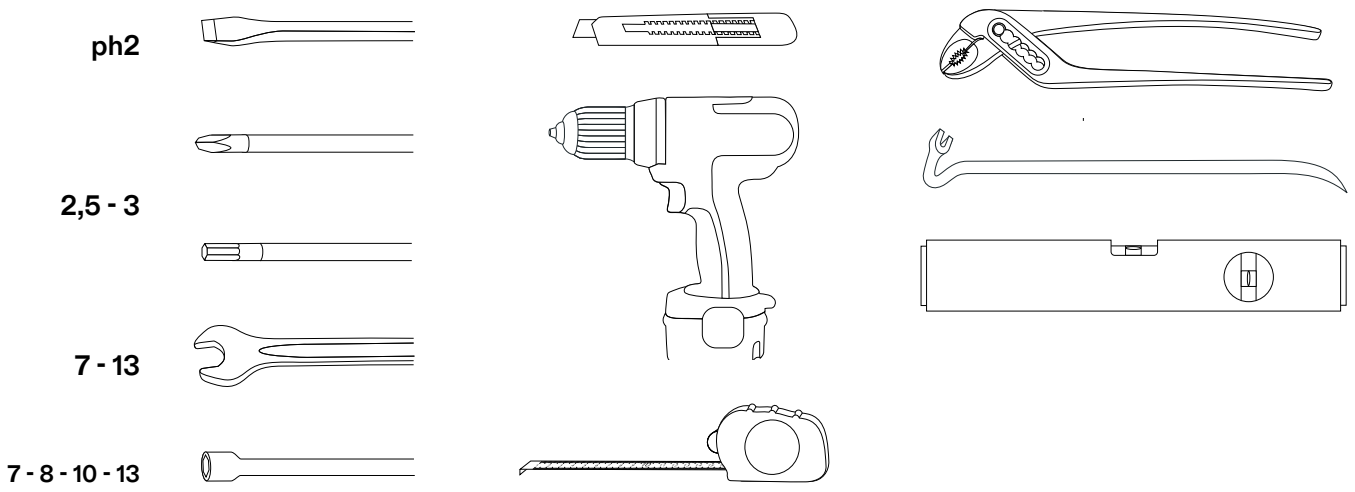

Installatie

1. Bij ontvangst van het materiaal

⚠ Controleer bij ontvangst van de haard of de ruit tijdens het transport niet gebarsten is. De garantie dekt immers enkel transportschade die binnen 48 uur na ontvangst wordt gemeld en vermeld op de leveringsbon [foto 1].

Gelieve **bij klachten altijd het serienummer mee te delen**, dat u op de haard vindt [foto 2].

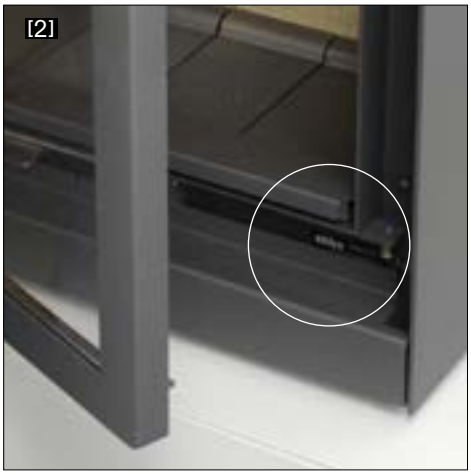

2. Uitpakken

⚠ De verf werd niet in de oven gebakken ; ze is dus vrij kwetsbaar, maar zal verharden tijdens de eerste opwarmingen ; leg dan ook de nodige voorzichtigheid aan de dag tijdens de installatie.

Indien er toebehoren werden besteld (kader, steun,...), zijn die rond de haard of zijn verpakking aangebracht. Controleer of alle bestelde toebehoren correct werden ontvangen.

In de verbrandingskamer vindt u:

[1] spuitbus met verf voor reparaties

[2] handgrepen voor de hanteringvan de afwerkingskap

[3] klep

[4] tablet met schaalverdeling

[5] koude handgreep ter bediening van de deur en de schuif

[6] inox staaf veegbescherming

[7] 2 bouten voor bevestiging vooraan van de haard op de bodemplaat

[8] 2 schroeven voor bevestiging achteraan van de haard op de bodemplaat

[9] verstelbare pootjes voor perfecte uitlijning

[10] installatiehandleiding en gebruiksaanwijzing

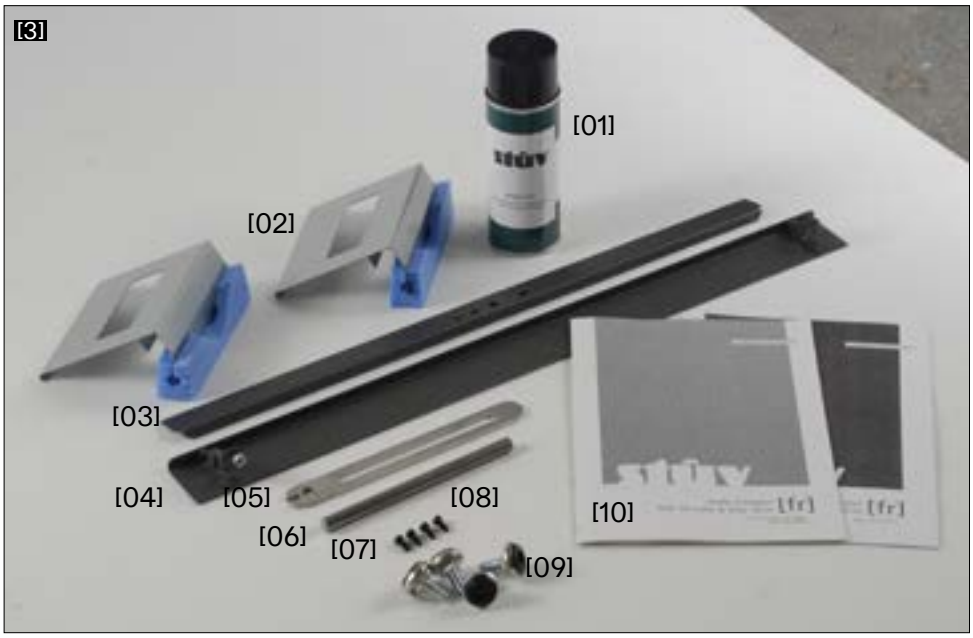

Voordat u de haard verplaatst

Demonteer de deur: haak de sluitveer los [foto 4] en til op,

Demonteer de kap:
- verwijder de 4 schroeven aan beide zijden van de deur [foto 5],

- koppel het bovenste gedeelte van de kap en de haard los; maak hiervoor de grendel los door de zeskantschroef te deblokkeren [foto 6] en draai de grendel [foto 7],

- neem de kap uit met behulp van de meegeleverde handgrepen [fotos 8 en 9]

Verplaatsen van de haard

–met een pallethefwagentje: laat op de pallet staan,

– met een steekwagentje: een karton tussensteken ter bescherming van de achterkant van de haard, kantel de haard op zijn achterkant, laat de pallet staan,

– met de hand: grijp de haard vooraan [foto 10] en achteraan [foto 11] vast

3. Installatie van de bodenplaat

3.1. Installatie van Stûv 16-cube bodenplaat

De bodemplaat [foto 1] is een essentieel element van het systeem: de koker voor toevoer van buitenlucht wordt erop aangesloten en de ventilator met zijn accessoires wordt eraan opgehangen.

De bodemplaat zal de eigenlijke haard ondersteunen. Hij blijft vaststaan. De bodemplaat zal worden aangebracht:

- op de vloer,
- of op een gemetselde sokkel,,
- of op de verstelbare steun,
- of op de ventilatiekast
- of op een Stûv sokkel
- of op het ondergedeelte “onderstel 16-cube” om een Stûv 16-H te vormen.

Voor de twee laatste gevallen wordt verwezen naar de instructies bij deze accessoires.

Ongeachte de gekozen oplossing zal de positie van de plaat de stand vande haard bepalen. Deze moet dus correct worden aangebracht ten opzichte van het rookkanaal. Een uitgesneden gaatje in de staalplaat [foto 2] duidt de loodrechte stand aan van de rookuitlaat.

Hou er rekening mee dat de voorste rand van de plaat zich 8 mm meer achteraan zal bevinden ten opzichte van de klep [foto 3].

Bereid de bodemplaat voor naargelang de door u gekozen configuratie. Zie pagina 7.

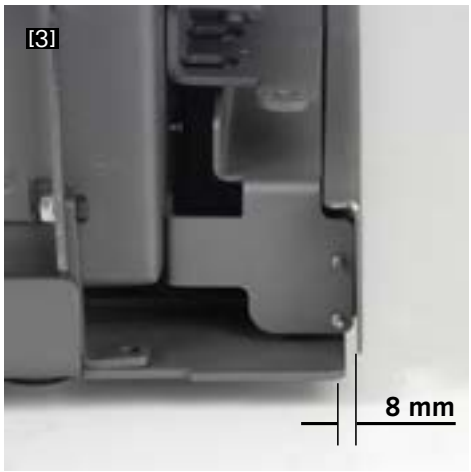

3.2. Montage van de basisplaat voor een Stûv 16-H

Raadpleeg de instructies bij dit accessoire.

3.3. Montage van de console Stûv 16-up

Raadpleeg de instructies bij dit accessoire.

4. Montage van de plaat op de verstelbare steun

Als u deze optie niet hebt gekozen, ga dan naar het volgende hoofdstuk. **Let op! Deze elementen zijn niet compatibel met de configuraties Stûv 16-H en Stûv 16-Up.**

De ventilatiekast maakt het mogelijkkokers aan te sluiten die omgevingslucht aanvoeren vanuit de verste uithoeken van de kamer waar de haard is geïnstalleerd of vanuit aangrenzende ruimtes.

De ventilatiekast is niet verplicht ; indien men deze niet installeert, zal de ventilator, ondergebracht in een ruimte onder de haard, de omgevingslucht in de nabijheid onttrekken via roosters die moeten worden voorzien.

De ventilatiekast moet door middel van schroeven aan de bodemplaat worden bevestigd. Dit kan op 2 manieren gebeuren:

- ze kan als sokkel dienen voor de haard.
- opgehangen aan de bodemplaat (die zelf op het metselwerk of op de verstelbare steun is aangebracht)

De ventilatiekast draagt de haard

Bepaal de exacte plaats van de ventilatiekast (die zelf die van de haard zal bepalen !). Een uitgesneden kruis in de bodem van de ventilatiekast duidt de loodrechte stand aan van het midden van het rookkanaal.

De voorkant van de kast zal 134 mm inspringen ten opzichte van de voorkant van de haard [schema 1]. De voorkant is de kant die geen uitsnijdingen bevat voor de aansluiting van de kokers [foto 2]. Maak de openingen vrij voor de doorgang van de luchtroosters (Ø 150 mm) [foto 3].

Opgelet : indien u deze optie hebt gekozen, moet de toevoerkoker van buitenlucht voor de verbranding (Ø 63 mm) ook door de ventilatiekast lopen [fotos 4 en 8]. Doorgang door de ventilatiekast : ideaal via de onderkant of de linkerkant, aangezien het elektronisch voedingscircuit van de ventilator zich rechts zal bevinden; indien de koker via de rechterkant doorgang moet vinden, zal het elektronisch circuit links moeten worden gemonteerd.

Waterpas zetten door de hoogte vande voeten te regelen [foto 3]. Bevestig de ventilatiekast op de bodem [foto 4]. Monteer de kragen [foto 5], bevestig de koker door middel van een buisklem.

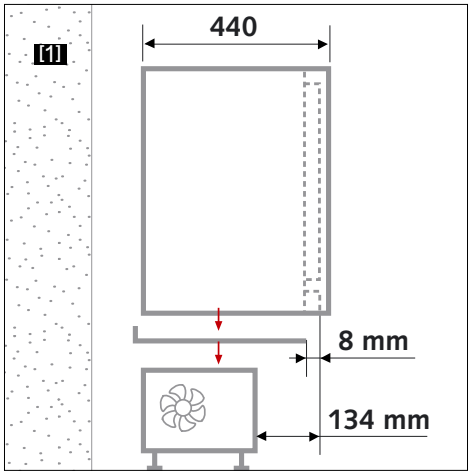

5. Aansluiting van de verbrandingslucht

Lucht die buiten wordt onttrokken

Indien de haard wordt geplaatst op een Stûv ladensokkel of op een Stûv 16-H onderstel, raadpleeg dan ook de instructies bij deze accessoires.

De lucht voor de verbranding wordt buiten onttrokken, door middel van een koker [schema 1], die wordt aangesloten op de bodemplaat.

Verwijder de stop [foto 2] en de voorste schuif [foto 3]. Plaats de koker in de mof [foto 4] en zet vast met een klem [foto 5], de aanhechting van de klem gedraaid naar de achterkant van de haard. Bevestig de 2 schroeven M4 met zeskante kop in de voorste schuif en breng de mof tussen de 2 schroeven aan [foto 6] en zet alles opnieuw vast.

Plaats de bodemplaat waterpas en bevestig ze op de sokkel [foto 7].

De lucht voor de verbranding is afkomstig uit de kamer waar de haard geïnstalleerd staat

Voorzie steeds voldoendeluchtverversing wanneer de haard in werking is.

Ter herinnering: de opening onderaan de voorkant van de haard volstaat niet voor de luchtdoorgang van zowel de verbrandings- als convectielucht.

Verwijder alle schuiven van de bodemplaat (tenzij u een ventilator plaatst) [foto 8] en zorg voor een inlaat voor convectielucht in de voorziene ruimte onder de haard.

Verwijder alle schuiven van de bodemplaat [foto 8].

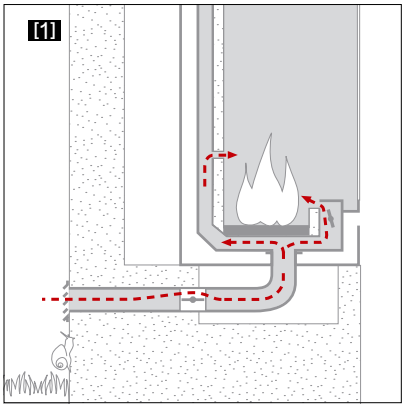

6. Ventilatiekit

6.1. Samenstelling van de kit

Opgelet! Deze elementen zijn niet compatibel met de configuraties Stüv 16-H en Stüv 16-Up.

Indien u de Stûv 16-cube plaatst op een Stûv ladensokkel zijn de samenstelling van de ventilatiekit en de installatieprocedure enigszins verschillend.

Référez-vous aux instructions accompagnant le socles à tiroir.

[01] ventilator + 2 schroeven

[02] elektonische regelaar
+ 2 schroeven M4 × 8 met zeskante kop

[03] schakelaar 4 standen
+ klauwsteun
+ afwerkingsplaat

[04] kabel met 4 geleiders

[05] thermoschakelaar + kabel
+ kabeldoorgang

[06] 2 uitgesneden afsluitplaten (op maat te maken naargelang het haardmodel) + 4 schroeven tx M4×6

[07] dichting van het convectieluchtcircuit met spandraad.

[08] zelfklevende aluminiumband om de dichtheid van de buitenmantel te garanderen (transporthandgrepen, gaten voor bevestigingsschroeven van het mondstuk, ...)

6.2. Montage van de ventilator op de bodemplaat

Verwijder de schuiven (foto 1) en maak de voedingskabel klaar.

Plaats de ventilator (foto 2).

6.3. Elektrische aansluitingen

Aansluiting van de voeding en de aarding
Sluit de kabels aan op het circuit;

de klemmenblokken mogen van het elektronisch circuit worden losgekoppeld [foto 4].

Aan de onderkant van de klemmenblokken zijn de aanwijzingen gegraveerd voor de aansluiting (voedingsgeleider, aarding, snelheid 1, 2, ...).

Sluit de voeding [foto 5-a]

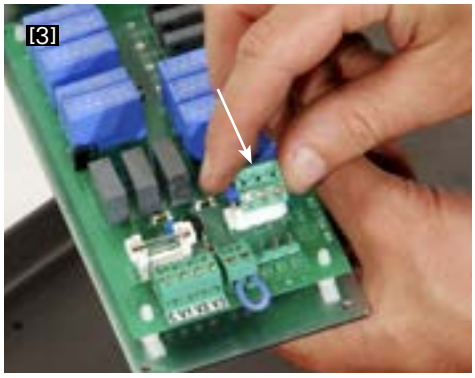

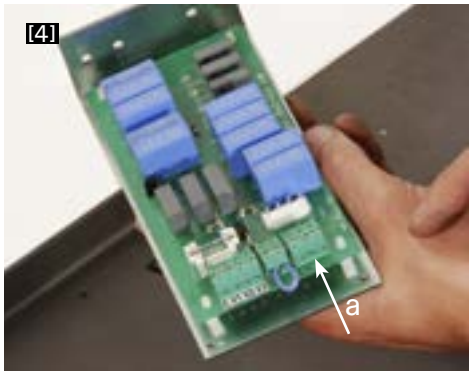

Sluit de aarding aan op de metalen drager van het circuit [foto 6].

Aansluiting van de snelheidsregelaar

Leg de kabel met de 4 geleiders bloot en maak de mantel van elke draad schoon; u zal merken dat elk van de geleiders een nummer draagt. Sluit aan op het klemmenblok [foto 7-c] volgens de aanwijzingen van het elektrisch schema [8].

Aansluiting van de ventilator

De kabel bevestigd aan de ventilator is voorzien van een stekker; sluit deze aan op [7-d].

Test de goede werking van het geheel vooraleer de thermoschakelaar aan te sluiten. Sluit na de test de stroom af!

Aanpassing van de ventilatiekracht

Wanneer de lengte van de kokers [schema 9] aanzienlijk is
(A + B + C > 3 m)*, zal de ventilator een hoger vermogen nodig hebben om de drukverliezen te overbruggen: u zal de 3 apart meegeleverde klemmen op het elektronisch circuit moeten installeren [foto 10].

* A : lengte van de langste aanzuigkoker

B : luchtparcours binnenin de haard = 1 m

C : lengte van de langste stuwkoker

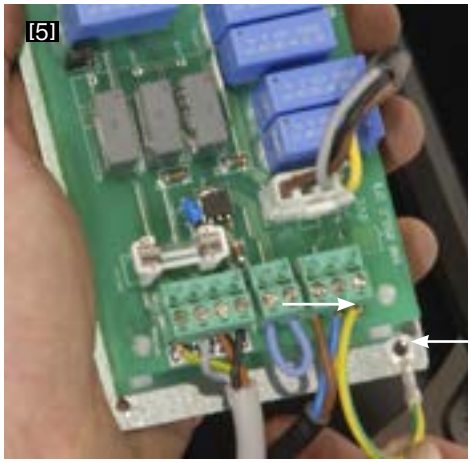

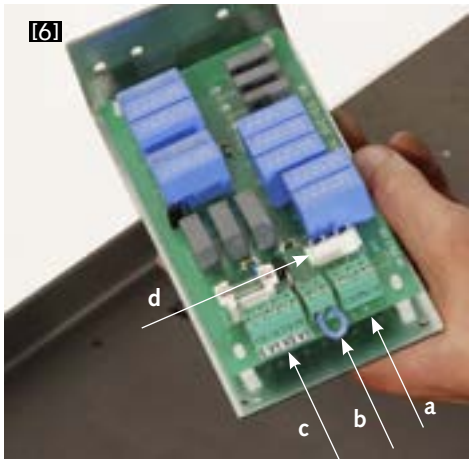

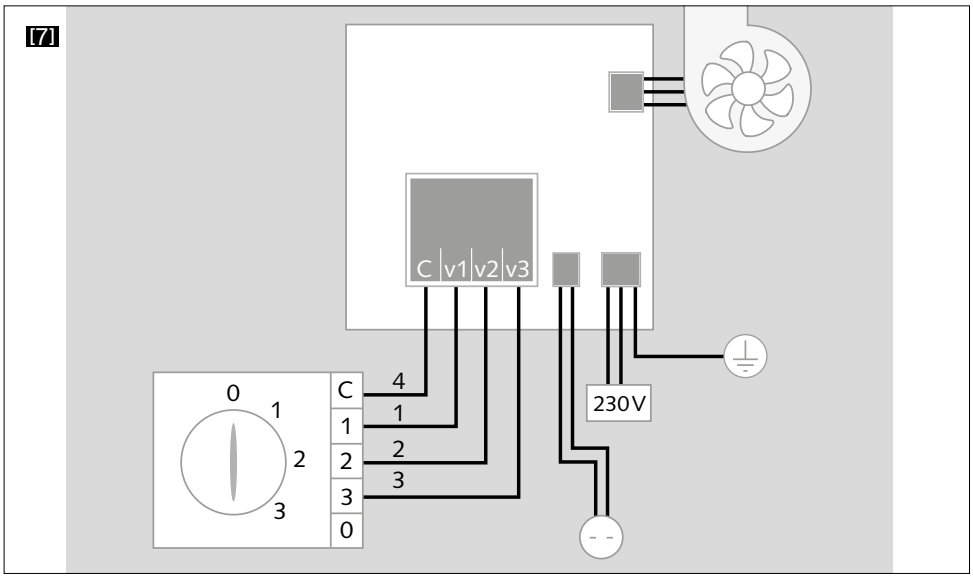

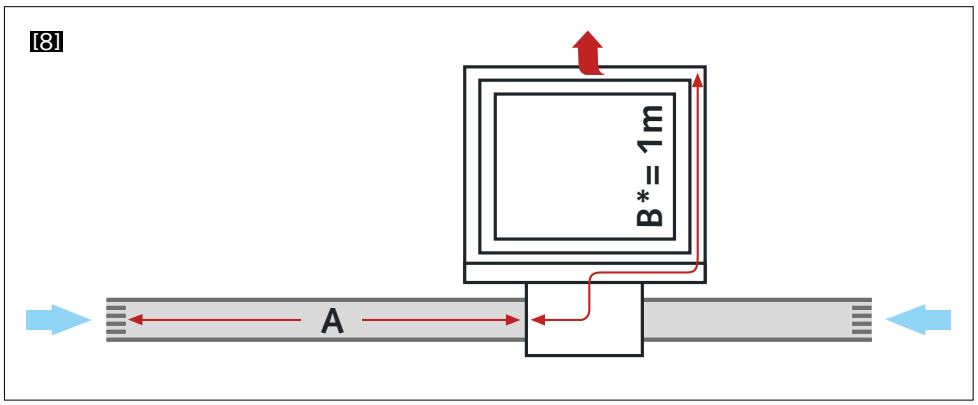

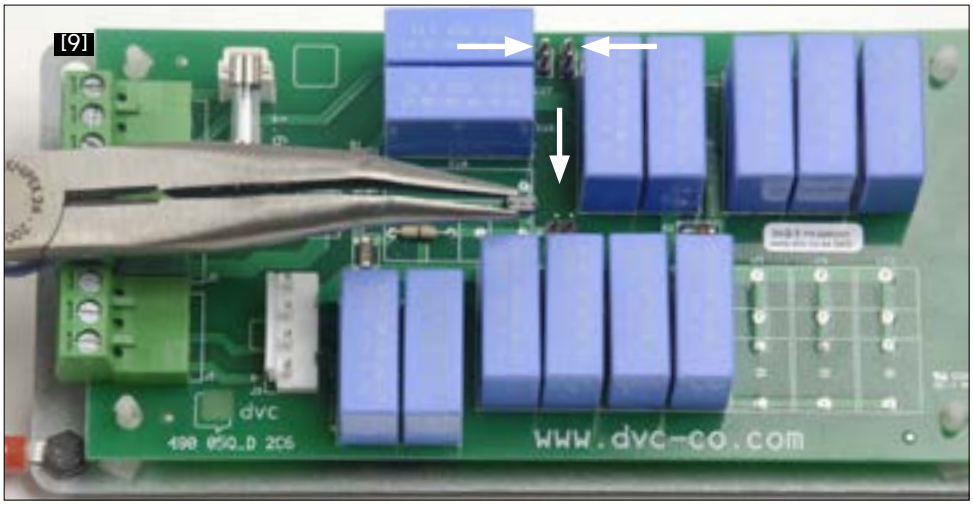

Aansluiting van de thermoschakelaar op het elektronisch circuit

De thermoschakelaar maakt de voeding van de ventilator slechts mogelijk indien de temperatuur van de opgewarmde lucht voldoende is. Bij het aansteken start de ventilatie slechts na enkele minuten om onaangename koude tocht te vermijden.

Idem bij het uitdoven.

– Verwijder de overbrugging (shunt) [foto 12-b].

– Trek de kabel door de kabeldoorgang

– Sluit de thermoschakelaar aan op de zo vrijgemaakte sluitklemmen.

De thermoschakelaar wordt later op de haard bevestigd.

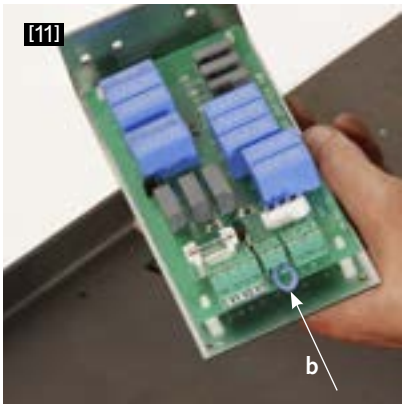

6.4. Dichtmaken van de schuif van de ventilator

Bevestig het elektronisch circuit onder het voorste gedeelte van de toegangs-schuif van de ventilator met behulp van 2 schroeven M4 × 8 met zeskante kop [foto 1].

Breng het achterste gedeelte van de toegangsschuif aan [foto 2]. Duw de ventilator goed naar achteren. Bevestig het achterste gedeelte van de schuif gelijktijdig met de zijdelingse hoekfprofielen [a] en zo het mondstuk van de ventilator vormend met behulp van 2 schroeven M4 × 12.

Sluit de zijopeningen [foto 2-a] met behulp van de 2 afsluitplaten waarvan u de lengte zult hebben aangepast aan de haard die u installeert [foto 3]. Bevestig ze met behulp van de 4 schroeven tx M4 × 6.

Sluit de koker voor de luchtinlaat [foto 4] aan op het mondstuk en bevestig het voorste gedeelte van de schuif (met het elektronisch circuit) op de bodemplaat. De kabel van de thermoschakelaar [foto 5-a] moet doorheen de daarvoor voorziene inkeping worden geleid en moet worden beschermd door een kabeldoorgang.

De 2 afsluitkleppen van de schuif van de ventilator blokkeren de mof van de toevoerkoker voor de verbrandingslucht.

Plaats de afdichtingen [foto's 5 en 6] zodat de ventilator de verbranding niet verstoort. Snijd het overtollige met een breekmes af.

Wanneer u geen aansluiting op buitenlucht hebt voorzien, sluit de opening opnieuw af met behulp van de afsluiter [foto 6-a].

7. Plaatsing van de haard

Plaats de haard op de bodemplaat.

De aanslag [foto 1-a] moet in de inkeping [b] van de bodemplaat vallen.

Bevestig de haard op de bodemplaat door middel van schroeven en moeren [foto's 2, 3 en 4].

Plaats de kap [foto 5]. De inkeping moet zich in het midden van de kap bevinden ten opzichte van de rookuitlaat van de haard.

Bevestig de kap met de 4 voorste schroeven [foto 6], te beginnen met de onderste schroeven.

Het bovenste deel van de kap moet aansluiten op de haard, een grendel is daartoe voorzien [foto's 7 en 8].

Deblokkeer de zeskantbout van de grendel [foto 7]

Maak een 3/4 draai [foto 8] en zet opnieuw vast.

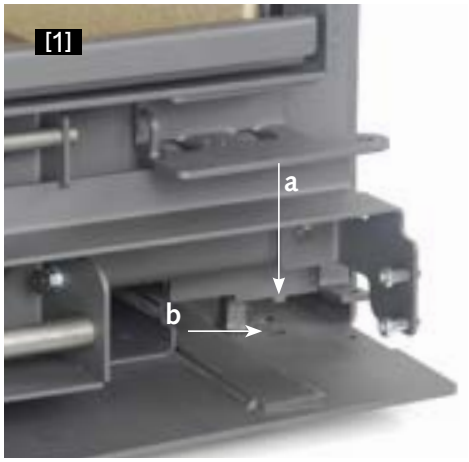

8. Aansluiting op het rookkanaal

Om eventuele schade aan de omleidingsplaten bij het vegen van de schoorsteen van bovenaf te vermijden, raden wij aan de inox staaf op de rookuitlaat aan te brengen [foto 1].

Breng gewoon het rookkanaal in de rookuitlaat van de haard aan. Voorzie een speling van 2 mm/m in de lengte om uitzetting toe te laten.

[1]

[2]

9. Montage van de thermoschakelaar

Wanneer u geen ventilator hebt geïnstalleerd, ga over naar het volgende hoofdstuk.

Duw de schuif zoveel mogelijk naar links.

Schroef de beschermkap van de schuif los (2 schroeven M4 × 6) [foto 1].

Verplaats de beschermkap van de schuif naar rechts en breng haar inkeping tegenover de schuifknop [foto 2] om haar zo te kunnen verwijderen.

Bevestig de thermoschakelaar met behulp van de overblijvende schroeven [foto 2].

Bevestig de lus van de aarding en voeg een contactring tussen (meegeleverd in de zak met gereedschap voor de ventilatorkit) om een goed elektrisch contact te verzekeren [foto 3].

Hermonteer de beschermkap van de schuif. Eerst de rechterschroef, dan de linkerschroef.

[1]

[2]

[3]

10. Montage van de klep

De klep is het luik dat de mechanismen van het onderste gedeelte van de haard beschermt (foto 3).

De klep haakt zich vast in de aanslag [foto 4-b] en draait rond de schroef [c].

Stel de schroef af (foto 5), rechts van de klep (hou de magneet vast) zodat:

- de magneet een voldoende aantrekking uitoefent,
- de klep mooi verticaal staat in gesloten stand.

De magneet trekt de metaaldeeltjes aan: reinig de contactdelen!

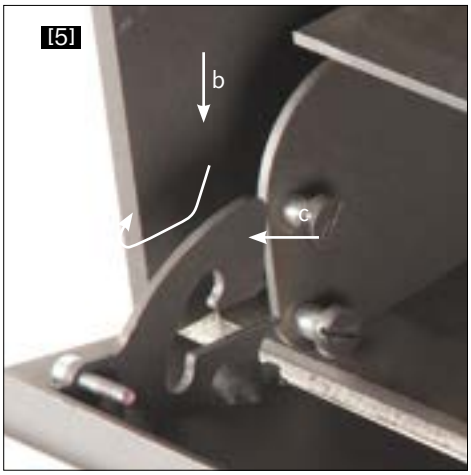

11. Hermonteren van de deur

Plaats de deur terug in zijn hengsels.

Een springveer die in de deur is aangebracht (foto 1) sluit ze automatisch weer af; maak de veer vast in de pin die hiervoor op de haard is voorzien (foto 2).

12. Strip met schaalverdeling

Kantel de klep (foto 1).

Breng de tablet aan – in het midden ten opzichte van de schuif – onder de beschermingskap van de schuif (foto 2). Ze wordt gewoon aangebracht op de 2 zijschroeven.

De achterste rand van de tablet wordt ingebracht onder de beschermkap van de schuif (foto + schema 3-a).

De voorste rand van de tablet wordt gevoegd tussen de voorste rand van de klep [3-b] en de 2 zijschroeven [3-c].

Hersluit de klep (foto 4).

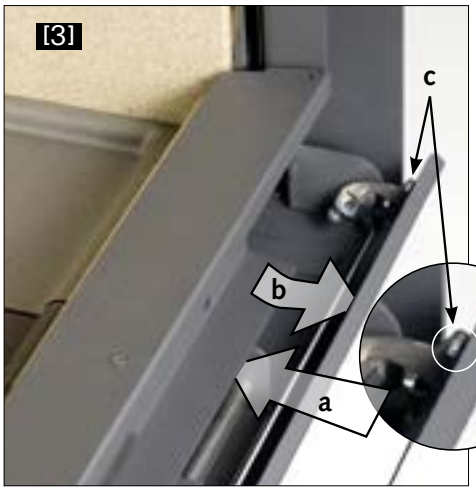

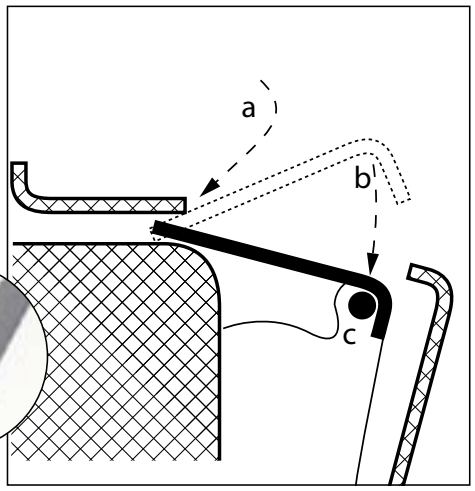

13. wanneer de installatie van de haard voltooid is

Effectuez un test de fonctionnement du foyer.

Avant ce test, s'assurer qu'aucun élément relatif à l'installation n'est resté dans la chambre de combustion ou dans les chicanes (bombe de peinture, tube de graisse, outil,...)

Lors du premier feu, certains dégagements de fumée et d'odeur peuvent se produire : ventiler la pièce abondamment.

Se référer au mode d'emploi.

Une fois le foyer installé, remettre le mode d'emploi à l'utilisateur. Compléter avec lui le certificat de garantie (qui se trouve à la fin du mode d'emploi) et lui recommander de le renvoyer au fabricant ou à l'importateur.

ECODESIGN TECHNISCHE PARAMETERS VOOR DECENTRALE VERWARMINGSMIDDELEN OP VASTE BRANDSTOFFEN

In overeenstemming met de verordeningen (EU) 2015/1185, (EU) 2015/1186 en de Ecodesign-regelgeving.

Details van het apparaat:

Referentiemodel:	STÛV 16 CUBE/D4/H/UP 58	Aangemeld organisme/ nummer :	IMQ / 0051
Gelijkwaardig(e) model(len):	STÛV 16 IN 58	Testrapportnummer	CS25-0114847-01/02
Indirecte verwarmingsfunctie:	nee	Toepassing van geharmoniseerde normen :	EN 16510-2-1/2: 2022
Directe thermische output:	7,0 kW	Andere toegepaste normen / technische specificaties :	-
Indirecte thermische output:	0,0 kW		

Details van de referentiebrandstof (slechts één) :

Brandstof	Referentie-brandstof (slechts één)	Andere toegestane brandstof(s)	Seizoens-gebonden ener-gie-effi-ciëntie ηs [x %]:	Emissies door ruimteverwarming bij nominale thermische output (*) :				Emissies door ruimteverwarming bij minimale thermische output (*) (**) :			
				PM	OGC	CO	NO_x	PM	OGC	CO	NO_x
				[x] mg/Nm³ (13 % O_2)				[x] mg/Nm³ (13 % O_2)			
Houtblokken met een vochtgehalte ≤ 25%	ja	nee	69,1	14,7	33	755	96	16,2	268	3569	94
Geperst hout met een vochtgehalte < 12%	nee	nee	n.v.t.	n.v.t.	n.v.t.	n.v.t.	n.v.t.	n.v.t.	n.v.t.	n.v.t.	n.v.t.
Alle andere brandstof	nee	nee	n.v.t.	n.v.t.	n.v.t.	n.v.t.	n.v.t.	n.v.t.	n.v.t.	n.v.t.	n.v.t.

(*) P = deeltjes, COG = vluchtige organische verbindingen, CO = koolmonoxide, NOx = stikstofoxiden.
(**) Alleen vereist als de correctiefactor F(2) of F(3) wordt toegepast.

Kenmerken voor gebruik met alleen de referentiebrandstof:

Kenmerken	Symbool	Waarde	Eenheid
Thermisch vermogen			
Nominaal thermisch vermogen	P_{nom}	7,0	kW
Minimaal thermisch vermogen (indicatief)	P_{min}	3,4	kW
Hulpelektriciteitsverbruik			
Bij nominale thermische output	el_{max}	n.v.t.	kW
Bij minimale thermische output	el_{min}	n.v.t.	kW
In standby-modus	el_{SB}	n.v.t.	kW
Vermogen vereist voor het permanente waakvlam			
Vermogen vereist voor de waakvlam (indien van toepassing)	P_{pilot}	n.v.t.	kW
Energie-efficiëntie			
Efficiëntie-index	-	105	-
Efficiëntieklasse	-	A	-

Kenmerken	Symbool	Waarde	Eenheid
Nuttig rendement (bruto verwarmingswaarde)			
Bij nominale thermische output	$\eta_{th,nom}$	79,1	%
Bij minimale thermische output (indicatief)	$\eta_{th,min}$	75,4	%
Type van controle van het thermisch vermogen/de kamertemperatuur (selecteer slechts één type)			
Instelling op één niveau, geen regeling van de kamertemperatuur			nee
Handmatige regeling met twee of meer niveaus, geen regeling van de kamertemperatuur			nee
Kamertemperatuurregeling met mechanische thermostaat			nee
Elektronische kamertemperatuurregeling			nee
Elektronische kamertemperatuurregeling en dagelijkse programmeerder			nee
Elektronische kamertemperatuurregeling en wekelijkse programmeerder			nee
Andere controleopties (selecteer een of meer opties)			
Kamertemperatuurregeling met aanwezigheidsdetector			nee
Kamertemperatuurregeling met raamopeningsdetector			nee
Afstandsbediening			nee

Bijzondere voorzorgsmaatregelen voor de montage, installatie of onderhoud:

De brandbeveiligings- en veiligheidsafstanden, zoals de afstanden ten opzichte van brandbare bouwmaterialen, moeten worden gerespecteerd! De luchttoevoer voor de verbranding van het apparaat moet te allen tijde gewaarborgd zijn. De waarden van de verbrandingsgassen van het apparaat moeten in acht worden genomen bij het dimensioneren van de schoorsteen!

Fabrikant	STÛV SA
Contact	Thomas Duquesne Science & Technology Manager certifications@stuv.be
Adres	Jules Borbouse straat,4 5170 Bois-de-Villers Belgique

Gérard Pitance
Gedelegeerd bestuurder en Oprichter

Jean-François Sidler
Algemeen Directeur en Gedelegeerd Bestuurder

ECODESIGN TECHNISCHE PARAMETERS VOOR DECENTRALE VERWARMINGSMIDDELEN OP VASTE BRANDSTOFFEN

In overeenstemming met de verordeningen (EU) 2015/1185, (EU) 2015/1186 en de Ecodesign-regelgeving.

Details van het apparaat:

Referentiemodel:	STÛV 16 CUBE/D4/H/UP 68	Aangemeld organisme/ nummer :	IMQ / 0051
Gelijkwaardig(e) model(len):	STÛV 16 IN 68	Testrapportnummer	CS25-0114847-01/02
Indirecte verwarmingsfunctie:	nee	Toepassing van geharmoniseerde normen :	EN 16510-2-1/2: 2022

Details van de referentiebrandstof (slechts één) :

Brandstof	Referentie-brandstof (slechts één)	Andere toegestane brandstof(s)	Seizoens-gebonden ener-gie-effi-ciëntie ηs [x %]:	Emissies door ruimteverwarming bij nominale thermische output (*) :				Emissies door ruimteverwarming bij minimale thermische output (*) (**) :			
				PM	OGC	CO	NO_x	PM	OGC	CO	NO_x
				[x] mg/Nm³ (13 % O_2)				[x] mg/Nm³ (13 % O_2)			
Houtblokken met een vochtgehalte ≤ 25%	ja	nee	67	14,7	34	966	96	32,3	404	3974	94
Geperst hout met een vochtgehalte < 12%	nee	nee	n.v.t.	n.v.t.	n.v.t.	n.v.t.	n.v.t.	n.v.t.	n.v.t.	n.v.t.	n.v.t.
Alle andere brandstof	nee	nee	n.v.t.	n.v.t.	n.v.t.	n.v.t.	n.v.t.	n.v.t.	n.v.t.	n.v.t.	n.v.t.

(*) P = deeltjes, COG = vluchtige organische verbindingen, CO = koolmonoxide, NOx = stikstofoxiden.
(**) Alleen vereist als de correctiefactor F(2) of F(3) wordt toegepast.

Kenmerken voor gebruik met alleen de referentiebrandstof:

Kenmerken	Symbool	Waarde	Eenheid
Thermisch vermogen			
Nominaal thermisch vermogen	P_{nom}	7,4	kW
Minimaal thermisch vermogen (indicatief)	P_{min}	3,5	kW
Hulpelektriciteitsverbruik			
Bij nominale thermische output	el_{max}	n.v.t.	kW
Bij minimale thermische output	el_{min}	n.v.t.	kW
In standby-modus	el_{SB}	n.v.t.	kW
Vermogen vereist voor het permanente waakvlam			
Vermogen vereist voor de waakvlam (indien van toepassing)	P_{pilot}	n.v.t.	kW
Energie-efficiëntie			
Efficiëntie-index	-	102	-
Efficiëntieklasse	-	A	-

Kenmerken	Symbool	Waarde	Eenheid
Nuttig rendement (bruto verwarmingswaarde)			
Bij nominale thermische output	$\eta_{th,nom}$	77,0	%
Bij minimale thermische output (indicatief)	$\eta_{th,min}$	75,4	%
Type van controle van het thermisch vermogen/de kamertemperatuur (selecteer slechts één type)			
Instelling op één niveau, geen regeling van de kamertemperatuur			nee
Handmatige regeling met twee of meer niveaus, geen regeling van de kamertemperatuur			nee
Kamertemperatuurregeling met mechanische thermostaat			nee
Elektronische kamertemperatuurregeling			nee
Elektronische kamertemperatuurregeling en dagelijkse programmeerder			nee
Elektronische kamertemperatuurregeling en wekelijkse programmeerder			nee
Andere controleopties (selecteer een of meer opties)			
Kamertemperatuurregeling met aanwezigheidsdetector			nee
Kamertemperatuurregeling met raamopeningsdetector			nee
Afstandsbediening			nee

Bijzondere voorzorgsmaatregelen voor de montage, installatie of onderhoud:

De brandbeveiligings- en veiligheidsafstanden, zoals de afstanden ten opzichte van brandbare bouwmaterialen, moeten worden gerespecteerd! De luchttoevoer voor de verbranding van het apparaat moet te allen tijde gewaarborgd zijn. De waarden van de verbrandingsgassen van het apparaat moeten in acht worden genomen bij het dimensioneren van de schoorsteen!

Fabrikant	STÛV SA
Contact	Thomas Duquesne Science & Technology Manager certifications@stuv.be
Adres	Jules Borbouse straat,4 5170 Bois-de-Villers Belgique

Gérard Pitance
Gedelegeerd bestuurder en Oprichter

Jean-François Sidler
Algemeen Directeur en Gedelegeerd Bestuurder

ECODESIGN TECHNISCHE PARAMETERS VOOR DECENTRALE VERWARMINGSMIDDELEN OP VASTE BRANDSTOFFEN

In overeenstemming met de verordeningen (EU) 2015/1185, (EU) 2015/1186 en de Ecodesign-regelgeving.

Details van het apparaat:

Referentiemodel:	STÛV 16 CUBE/D4/H/UP 78	Aangemeld organisme/ nummer :	IMQ / 0051
Gelijkwaardig(e) model(len):	STÛV 16 IN 78	Testrapportnummer	CS25-0114847-01/02
Indirecte verwarmingsfunctie:	nee	Toepassing van geharmoniseerde normen :	EN 16510-2-1/2: 2022
Directe thermische output:	7,4 kW	Andere toegepaste normen / technische specificaties :	-
Indirecte thermische output:	0,0 kW		

Details van de referentiebrandstof (slechts één) :

Brandstof	Referentie-brandstof (slechts één)	Andere toegestane brandstof(s)	Seizoens-gebonden ener-gie-effi-ciëntie ηs [x %]:	Emissies door ruimteverwarming bij nominale thermische output (*) :				Emissies door ruimteverwarming bij minimale thermische output (*) (**) :			
				PM	OGC	CO	NO_x	PM	OGC	CO	NO_x
				[x] mg/Nm³ (13 % O_2)				[x] mg/Nm³ (13 % O_2)			
Houtblokken met een vochtgehalte ≤ 25%	ja	nee	67	14	34	966	82	32,3	404	3974	76
Geperst hout met een vochtgehalte < 12%	nee	nee	n.v.t.	n.v.t.	n.v.t.	n.v.t.	n.v.t.	n.v.t.	n.v.t.	n.v.t.	n.v.t.
Alle andere brandstof	nee	nee	n.v.t.	n.v.t.	n.v.t.	n.v.t.	n.v.t.	n.v.t.	n.v.t.	n.v.t.	n.v.t.

(*) P = deeltjes, COG = vluchtige organische verbindingen, CO = koolmonoxide, NOx = stikstofoxiden.
(**) Alleen vereist als de correctiefactor F(2) of F(3) wordt toegepast.

Kenmerken voor gebruik met alleen de referentiebrandstof:

Kenmerken	Symbool	Waarde	Eenheid
Thermisch vermogen			
Nominaal thermisch vermogen	P_{nom}	7,8	kW
Minimaal thermisch vermogen (indicatief)	P_{min}	3,6	kW
Hulpelektriciteitsverbruik			
Bij nominale thermische output	el_{max}	n.v.t.	kW
Bij minimale thermische output	el_{min}	n.v.t.	kW
In standby-modus	el_{SB}	n.v.t.	kW
Vermogen vereist voor het permanente waakvlam			
Vermogen vereist voor de waakvlam (indien van toepassing)	P_{pilot}	n.v.t.	kW
Energie-efficiëntie			
Efficiëntie-index	-	102	-
Efficiëntieklasse	-	A	-

Kenmerken	Symbool	Waarde	Eenheid
Nuttig rendement (bruto verwarmingswaarde)			
Bij nominale thermische output	$\eta_{th,nom}$	77,0	%
Bij minimale thermische output (indicatief)	$\eta_{th,min}$	77,8	%
Type van controle van het thermisch vermogen/de kamertemperatuur (selecteer slechts één type)			
Instelling op één niveau, geen regeling van de kamertemperatuur			nee
Handmatige regeling met twee of meer niveaus, geen regeling van de kamertemperatuur			nee
Kamertemperatuurregeling met mechanische thermostaat			nee
Elektronische kamertemperatuurregeling			nee
Elektronische kamertemperatuurregeling en dagelijkse programmeerder			nee
Elektronische kamertemperatuurregeling en wekelijkse programmeerder			nee
Andere controleopties (selecteer een of meer opties)			
Kamertemperatuurregeling met aanwezigheidsdetector			nee
Kamertemperatuurregeling met raamopeningsdetector			nee
Afstandsbediening			nee

Bijzondere voorzorgsmaatregelen voor de montage, installatie of onderhoud:

De brandbeveiligings- en veiligheidsafstanden, zoals de afstanden ten opzichte van brandbare bouwmaterialen, moeten worden gerespecteerd! De luchttoevoer voor de verbranding van het apparaat moet te allen tijde gewaarborgd zijn. De waarden van de verbrandingsgassen van het apparaat moeten in acht worden genomen bij het dimensioneren van de schoorsteen!

Fabrikant	STÛV SA
Contact	Thomas Duquesne Science & Technology Manager certifications@stuv.be
Adres	Jules Borbouse straat,4 5170 Bois-de-Villers Belgique

Gérard Pitance
Gedelegeerd bestuurder en Oprichter

Jean-François Sidler
Algemeen Directeur en Gedelegeerd Bestuurder

Oplevering van de werken

Dit document bevestigt de goede ontvangst van de werkzaamheden. Dit formulier moet in tweevoud worden ingevuld door de installateur: 1 exemplaar voor de installateur, 1 exemplaar voor de gebruiker

De koper

Naam .....
Voornaam .....
Adres van de merken .....
Postcode .....
E-mail adres .....
Gemeente .....
Land .....

De installateur

Onderneming .....
telefoonnummer .....
E-mail adres .....

Uw haar Stûv 16-cube

Serienummer .....
Datum van installatie .....

Kenmerken van het rookkanaal

Hoogte van het rookkanaal (M) .....
Diameter van het kanaal (mm) .....
Type van kanaal .....

Controle van de regelingen van het toestel

☐ Controle van de ledigheid van het kanaal
☐ Goedkeuring van de trek
☐ Controle van de kwaliteit van de hout

Opmerkingen : .....
.....
.....
.....

VEILIGHEIDVOORSCHRIFTEN
Dit toestel moet gebruikt worden in overeenstemming met de aanbevelingen van de installateur en de instructies van de fabrikant in de instructies die bij de factuur en dit goedkeuringscertificaat geleverd worden. Het rendement en de levensduur van het toestel hangen rechtstreeks af van de kwaliteit van de gebruikte pellets. In Frankrijk is het verplicht om de schoorsteen twee keer per jaar te vegen (certificaat vereist)

DE INSTALLATEUR
(volledige naam en handtekening)

DE KLANT
(volledige naam en handtekening)

☐ Instructies en advies voor het aansteken, gebruik en onderhoud worden aan de gebruiker verstrekt.

Contacts

De haarden van Stûv zijn ontworpen
en vervaardigd in België door:

Stûv S.A.
rue Jules Borbouse 4
B-5170 Bois-de-Villers
(Belgium)
info@stuv.com
www.stuv.com

Stûv behoudt zich het recht voor wijzigingen aan te brengen zonder voorafgaande kennisgeving.
Deze handleiding is met de grootste zorg opgesteld; wij aanvaarden echter geen aansprakelijkheid voor eventuele fouten die erin geslopen zouden kunnen zijn.

Verantwoordelijke uitgever:
Gérard Pitance
rue Jules Borbouse 4,

5170 Bois-de-Villers,

Belgique

[FR] [NL] [EN] [DE] [IT] [ES]
U kunt dit document in een andere taal verkrijgen: raadpleeg uw distributer of www.stuv.com