Notice d'installation

A l'usage du professionnel

FR

Ce guide est disponible sous format digital via
notre site web : www.stuv.com
Retrouvez-nous également sur :

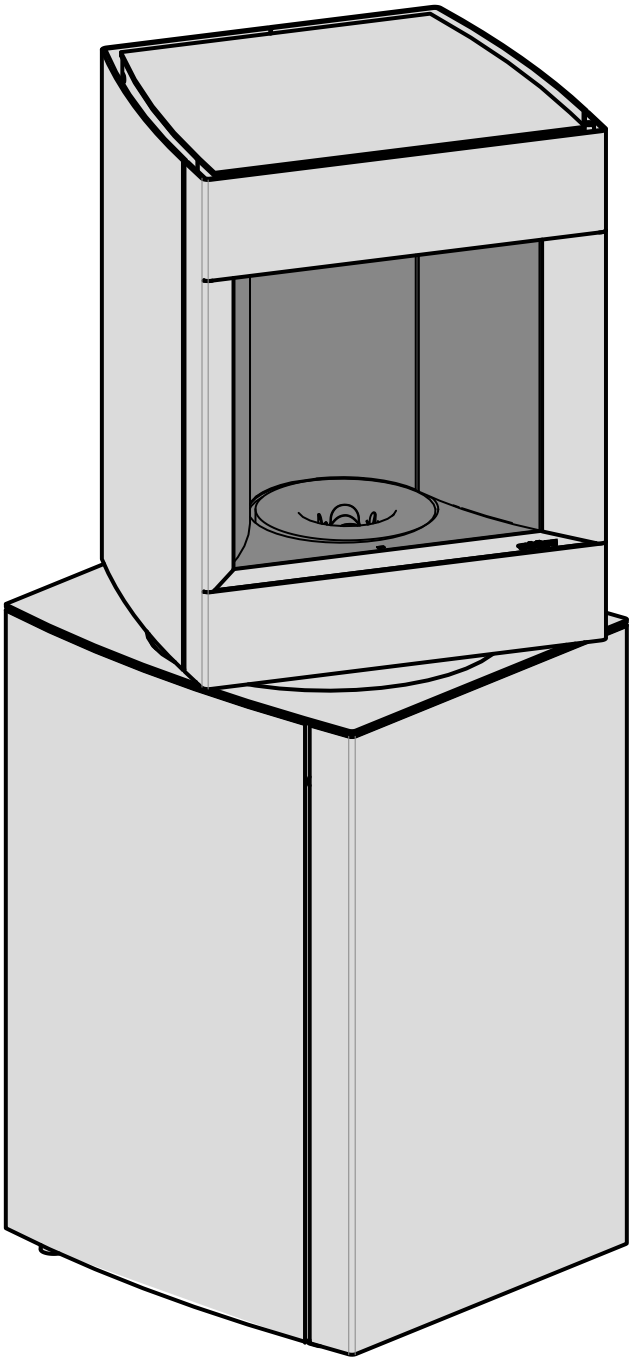

stûv P-10.3

Novembre 2025
APF 137

242026 > ...

BIENVENUE DANS L'UNIVERS STÛV !

Vous venez d'opter pour un appareil de chauffage écologique et de haute performance.

Nous vous souhaitons d'ores et déjà un grand plaisir d'utilisation.
Vous trouverez les conseils et les consignes d'installation dans ce document.
Le mode d'emploi, feuillet complémentaire, vous guidera sur l'utilisation et l'entretien de votre Stûv.

Nous vous recommandons instamment de confier l'installation de ce Stûv à un professionnel qualifié qui pourra notamment vérifier que les caractéristiques du conduit de fumées correspondent au foyer installé. L'installation du foyer, de ses accessoires et des matériaux qui l'entourent doit être conforme à tous les règlements (locaux et nationaux) et à toutes les normes (nationales et européennes) du pays d'installation.

Toute modification apportée à l'appareil peut créer un danger.
En outre, l'appareil ne sera plus couvert par la garantie.

Nous vous recommandons de lire cette notice avant de procéder à l'installation.

SOMMAIRE

PRÉSENTATION DU PRODUIT	**6**
Normes, agréations et caractéristiques techniques	6
Fiche technique Ecodesign	8
Marquage du Stûv P-10.3	9
Matériaux et composants principaux	10
Préconisations pour le démontage, le recyclage et l'élimination de l'appareil à la fin de son cycle de vie	10
Conditions légales d'utilisation	10
Dimensions du foyer	11
Présentation générale des composants du foyer	12
Kit parements à garnir - dimensions des pièces de garnissage (option)	13
PRÉPARATION DU CHANTIER	**14**
Recommandations	14
Arrivée d'air pour la combustion	14
Alimentation électrique	15
Capacité portante de la structure	15
Distances de sécurité aux matériaux combustibles	15
Conduit de fumées	16
Raccord au conduit de fumées	17
Circulation de l'air de convection	20
INSTALLATION	**21**
À la réception du matériel	21
Déballage	21
Transport du foyer	23
Placement du foyer	25
Ouverture du matériel disposé dans la chambre de combustion	26
Démarrage de la télécommande (en option)	26
Raccordement de l'air extérieur (en option)	27
Raccordement au conduit de fumées	28
Montage final	28
Montage final - Montage des parements à garnir	33
MISE EN SERVICE	**42**
Mise sous tension du Stûv P-10	42
Description des fonctions du SCD	43
Installation de l'appareil sur le réseau Wi-Fi domestique	44
Contrôle du Stûv P10.3 avec un smartphone	50

Calibration flux (obligatoire après chaque transport) 51
Calibration des fumées 52
Remplissage du réservoir à granulés 53
Vérifications avant le premier allumage de l'appareil 53
Allumage du Stûv P-10 55
Une fois l'appareil allumé... 55

RÉCEPTION DES TRAVAUX **56**

CONTACTS **58**

Normes, agréations et caractéristiques techniques

Les foyers Stûv P-10 (à fonctionnement intermittent) répondent aux exigences (rendement, émission de gaz, sécurité…) de la norme européenne **EN16510-1 & EN16510-2-6:2022**.

Les données reprises ci-après sont fournies par un laboratoire agréé.

Les Stûv P-10 sont couverts par :
les brevets n°:
EP 2304319
JP 5390603
US 8.904.944
US 8.826.899
+ Patents pending

les dessins modèles n°:
DM/72417
DM/72418
002500942-0001
002500942-0002

Résultats des tests suivant les normes EN16510-2-6:2022
Appareils de chauffage domestique à convection à granulés de bois.

Stûv P-10.3

Masse de l'appareil	175 kg

Données de calcul des conduits selon la norme EN13384-1

	Puissance réduite	Puissance nominale
Émissions de CO	0,011 %	0,002 %
Puissance calorifique	3,7 kw	8,1 kw
Rendement	91,6 %	92,0 %
Température moyenne des fumées à la sortie de l'appareil	122°C	184°C
Débit massique des fumées	4,0 g/s	4,9 g/s
Tirage conseillé	3 Pa	6 Pa
Tirage minimum à la sortie de l'appareil pour le calcul des conduits de fumées	0 Pa	0 Pa

Exigences relatives à l'alimentation électrique

Tension	230 V
Fréquence	50 Hz
Puissance électrique consommée à l'allumage	1000 W
Puissance électrique consommée en fonctionnement normal	28 W
Puissance électrique consommée en mode veille	3 W

Exigences relatives au combustible

Combustible recommandé	Granulés de bois exclusivement
Certification	Din plus, EN plus A1, NF biocombustibles HP
Diamètre	6 mm

Exigences relatives à l'alimentation en air

Diamètre minimum du conduit d'arrivée d'air	60 mm
Longueur maximum du conduit d'arrivée d'air	5 m
Nombre de coudes maximum à 90°	4
Section minimum de l'alimentation en air de combustion depuis l'extérieur (lorsque le foyer n'est pas raccordé directement à l'air extérieur)	30 cm²

Dans tous les cas de figure, votre installation doit respecter les normes EN 15287-1 ou -2 et leurs annexes. Par conséquent votre conduit d'évacuation doit respecter la norme EN 13384 -1 et son annexe.

PARAMÈTRES TECHNIQUES POUR LES DISPOSITITIFS DE CHAUFFAGE DÉCENTRALISÉS À COMBUSTIBLES SOLIDES

Conformément à la commission (EU) 2015/1185, (EU) 2015/1186 et aux régulations Ecodesign.

Détails de l'appareil:

Modèle de référence :	STÛV P10.3	Organisme notifié/ numéro :	ACTECO / 1880
Modèle(s) équivalent(s) :	-	Numéro du rapport d'essai :	1880-AoP-012-22
Fonction de chauffage indirect :	non	Application de normes harmonisées :	EN16510-1 & EN16510-2-6:2022
Puissance thermique directe :	8.1 kW	Autres normes appliquées / spécifications techniques :	-
Puissance thermique indirecte :	0.0 kW		

Détails du combustible de référence (un seul) :

Combustible	Combustible de référence (only one)	Autre(s) combustible(s) admissible(s)	Efficacité énergétique saisonnière η_s [x %]:	Émissions dues au chauffage des locaux à la puissance thermique nominale (*) :				Émissions dues au chauffage des locaux à la puissance thermique minimale (*) (**) :			
				PM	OGC	CO	NO_x	PM	OGC	CO	NO_x
				[x] mg/Nm³ (13 % O_2)				[x] mg/Nm³ (13 % O_2)			
Bûches de bois ayant un taux d'humidité ≤ 25%	non	non	N.A.	N.A.	N.A.	N.A.	N.A.	N.A.	N.A.	N.A.	N.A.
Bois comprimé ayant un taux d'humidité < 12%	oui	non	89,0	12	<1	20	79	4	3	137	58
Tout autre combustible	non	non	N.A.	N.A.	N.A.	N.A.	N.A.	N.A.	N.A.	N.A.	N.A.

(*) P = particules, COG = composés organiques gazeux, CO = monoxyde de carbone, NOx = oxydes d'azote.
(**) Requis uniquement si le facteur de correction F(2) ou F(3) est appliqué.

Caractéristiques pour une utilisation avec le combustible de référence uniquement:

Caractéristiques	Symbole	Valeur	Unité
Puissance thermique			
Puissance thermique nominale	P_{nom}	8.1	kW
Puissance thermique minimale (indicative)	P_{min}	3.7	kW
Consommation d'électricité auxiliaire			
À la puissance thermique nominale	el_{max}	0.028	kW
À la puissance thermique minimale	el_{min}	0.025	kW
En mode veille	el_{SB}	0.004	kW
Puissance requise par la veilleuse permanente			
Puissance requise par la veilleuse (le cas échéant)	P_{pilot}	N.A.	kW
Efficacité énergétique			
Indice d'efficacité	-	130	-
Classe d'efficacité	-	A++	-

Caractéristiques	Symbole	Valeur	Unité
Rendement utile (PCI brut)			
À la puissance thermique nominale	$\eta_{th,nom}$	92,0	%
À la puissance thermique minimale (indicatif)	$\eta_{th,min}$	91,6	%
Type de contrôle de la puissance thermique/de la température de la pièce (sélectionner un seul type)			
Contrôle à un palier, pas de contrôle de la température de la pièce			non
Contrôle à deux ou plusieurs paliers manuels, pas de contrôle de la température de la pièce			non
Contrôle de la température de la pièce avec thermostat mécanique			non
Contrôle électronique de la température de la pièce			non
Contrôle électronique de la T° de la pièce et programmateur journalier			non
Contrôle électronique de la température de la pièce et programmateur hebdomadaire			oui
Autres options de contrôle (sélectionner une ou plusieurs options)			
Contrôle de la température de la pièce, avec détecteur de présence			non
Contrôle de la T° de la pièce, avec détecteur de fenêtre ouverte			non
Contrôle à distance			oui

Précautions particulières pour l'assemblage, l'installation ou l'entretien :

Les distances de protection contre l'incendie et de sécurité telles que les distances par rapport aux matériaux de construction combustibles doivent être respectées ! L'alimentation en air de combustion de l'appareil doit être garantie en permanence. Les valeurs des gaz de combustion de l'appareil doivent être respectées lors du dimensionnement de la cheminée !

Fabricant	STÛV SA
Contact	Thomas Duquesne Science & Technology Manager certifications@stuv.be
Adresse	Rue Jules Borbouse,4 5170 Bois-de-Villers Belgique

Gérard Pitance
Administrateur délégué et Fondateur

Jean-François Sidler
Directeur Général et Administrateur délégué

Marquage du Stûv P-10.3

CE	Normes européennes : EN16510-1 & EN16510-2-6:2022 Numéro de l'organisme notifié : 1880 Numéro de déclaration de performance : QA231478502
15 Stûv S.A. Rue Jules Borbouse 4, 5170 Bois-de-villers **STÛV P10.3**	**Utilisation prévue :** poêle à pellets pour le chauffage des espaces dans les bâtiments résidentiels. Veuillez lire et suivre les instructions d'utilisation avant de commencer ! **N'utilisez que les combustibles recommandés** : pellets de bois de diamètre 6 mm, norme de qualité EN+A1.

Hygiène, santé et environnement		**Puissance nominale**	**Puissance partielle**
Émissions à 13% d'oxygène	**CO**	20 mg/Nm³	137 mg/Nm³
	NOx	79 mg/Nm³	58 mg/Nm³
	OGC	<1 mg/Nm³	3 mg/Nm³
	PM	12 mg/Nm³	4 mg/Nm³

Sécurité incendie		Distance totale	Espace d'air de convection	isolation (conduct. thermique de 0.105 W/m.K à 400°C)
Arrière	**dR**	200 mm	200 mm	-
Côtés	**dS**	150 mm	150 mm	-
Plafond	**dC**	500 mm	500 mm	-
Dessous	**dB**	0mm	0mm	-
Avant (par ex. meubles)	**dP**	1000 mm	1000 mm	-
Sol devant	**dF**	0mm	0mm	-
Air de radiation latérale	**dL**	1000 mm	1000 mm	-

Sécurité et accessibilité à l'usage	Puissance Nominale	Puissance partielle
Température de sortie des fumées	185 °C	123 °C
Tirage minimum de la cheminée	12 Pa	7 Pa
Débit massique des gaz de combustion	4,9 g/s	4,0 g/s
Sécurité incendie de l'installation de la cheminée		T 400 G

Économie d'énergie et rétention de chaleur	Puissance nominale	Puissance partielle
Puissance de chauffage de l'espace	8.1 kW	3.7 kW
Puissance de chauffage à l'eau	n.a.	n.a.
Rendement	92.0 %	91.6 %
Rendement saisonnier à puissance nominale	89.0 %	
Indice d'efficacité saisonnier (EEI)	130	
Classe d'efficacité énergétique	A++	
Consommation énergétique	0,028 kW	0,025 kW
Consommation énergétique en mode veille	0,004 kW	
Puissance électrique (pic)	0,966 kW	
Puissance électrique (moyenne)	0,028 kW	
Tension	230 V	
Fréquence	50 Hz	
Type de foyer	B	
Résistance mécanique et stabilité		
Capacité portante	n.d.	

Distances de sécurité aux matériaux combustibles

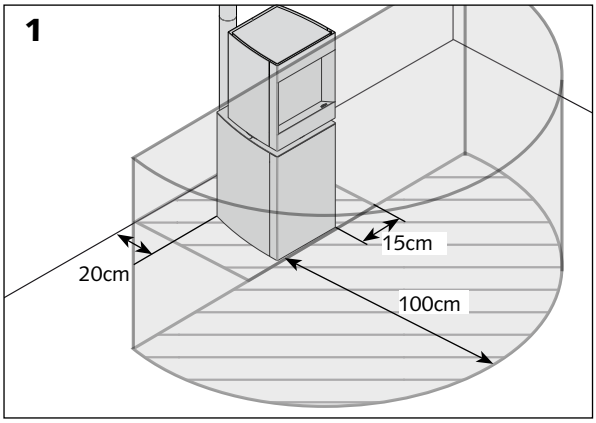

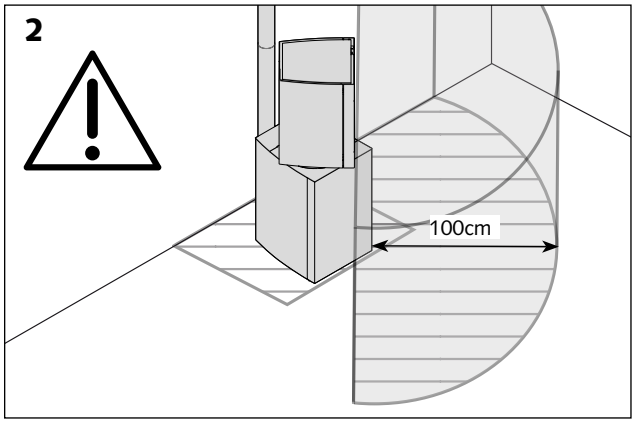

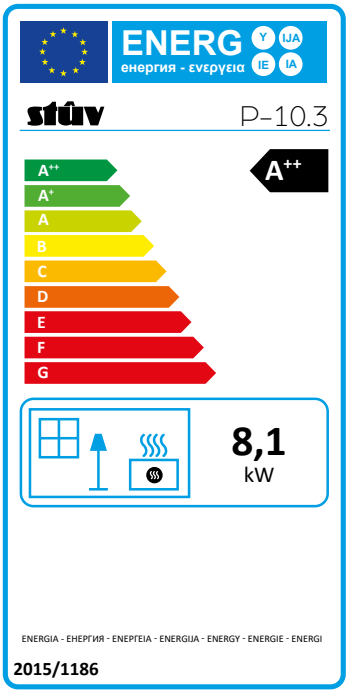

Fiche produit
EU 2015/1186

stûv

Stûv s.a.
Rue Jules Borbouse,4
5170 Bois-de-Villers
info@stuv.com – www.stuv.com

Référence du modèle :
STÛV P10.3

Classe d'efficacité énergétique	A++ (A++ ↑ G)
Puissance thermique directe	**8,1 kW**
Puissance thermique indirecte	**-**
Indice d'efficacité énergétique	**130**
Rendement utile à la puissance thermique nominale	**92.0 %**
Rendement utile à la charge minimale	**91,6 %**

Précautions particulières qui doivent être prises lors du montage de l'installation ou de l'entretien du dispositif de chauffage décentralisé :

Consulter les instructions d'installation, d'utilisation et de maintenant

Matériaux et composants principaux

Le Stûv P-10 est principalement constitué de :

> Tôles/tubes d'acier peints pour les éléments de structure et de parement

> Les parements bas sont disponibles dans une finition panneau de bois avec plaquage chêne (clair ou fonçé)

> Vermiculite pour l'intérieur de la chambre de combustion

> Fonte d'acier pour les éléments structurels du brûleur

> Aluminium pour le conduit d'extraction des fumées

> PEHD pour le réservoir à granulés

> Boitier de la télecommande en PP et écran en PC, batterie lithium-ion.

> Un kit de finition "à garnir" est disponible pour habiller les parements bas. Dans ce cas il convient à l'installateur de vérifier que le matériau choisi corresponde à l'usage auquel il est destiné.

Tous ces composants sont réputés conformes dans les limites des tolérances et des usages nationaux.

Préconisations pour le démontage, le recyclage et l'élimination de l'appareil à la fin de son cycle de vie

Stûv s'inscrit résolument dans une démarche environnementale responsable.Nous pensons à la fin de vie de nos produits.

Chaque composant de l'appareil peut être isolé afin d'effectuer un tri et donc un recyclage optimal.

L'évacuation des différentes pièces doit se faire conformément aux réglementations locales et nationales.

Conditions légales d'utilisation

⚠Cet appareil ne peut en aucun cas être utilisé par des enfants de moins de 8 ans.

⚠ Cet appareil ne peut être utilisé par des personnes ayant des capacités physiques, sensorielles ou mentales réduites <u>que si</u> elles sont sous supervision ou ont reçu la formation nécessaire à l'utilisation sécurisée de l'appareil.

⚠ Le nettoyage et l'entretien par l'utilisateur ne peuvent pas être effectués par des enfants sans surveillance.

⚠ Il est défendu aux enfants de jouer avec l'appareil ! Certaines parties du foyer - la vitre et les parois extérieures - peuvent être très chaudes même en usage normal (puissance nominale) et le rayonnement de la vitre peut être important.

Dimensions du foyer

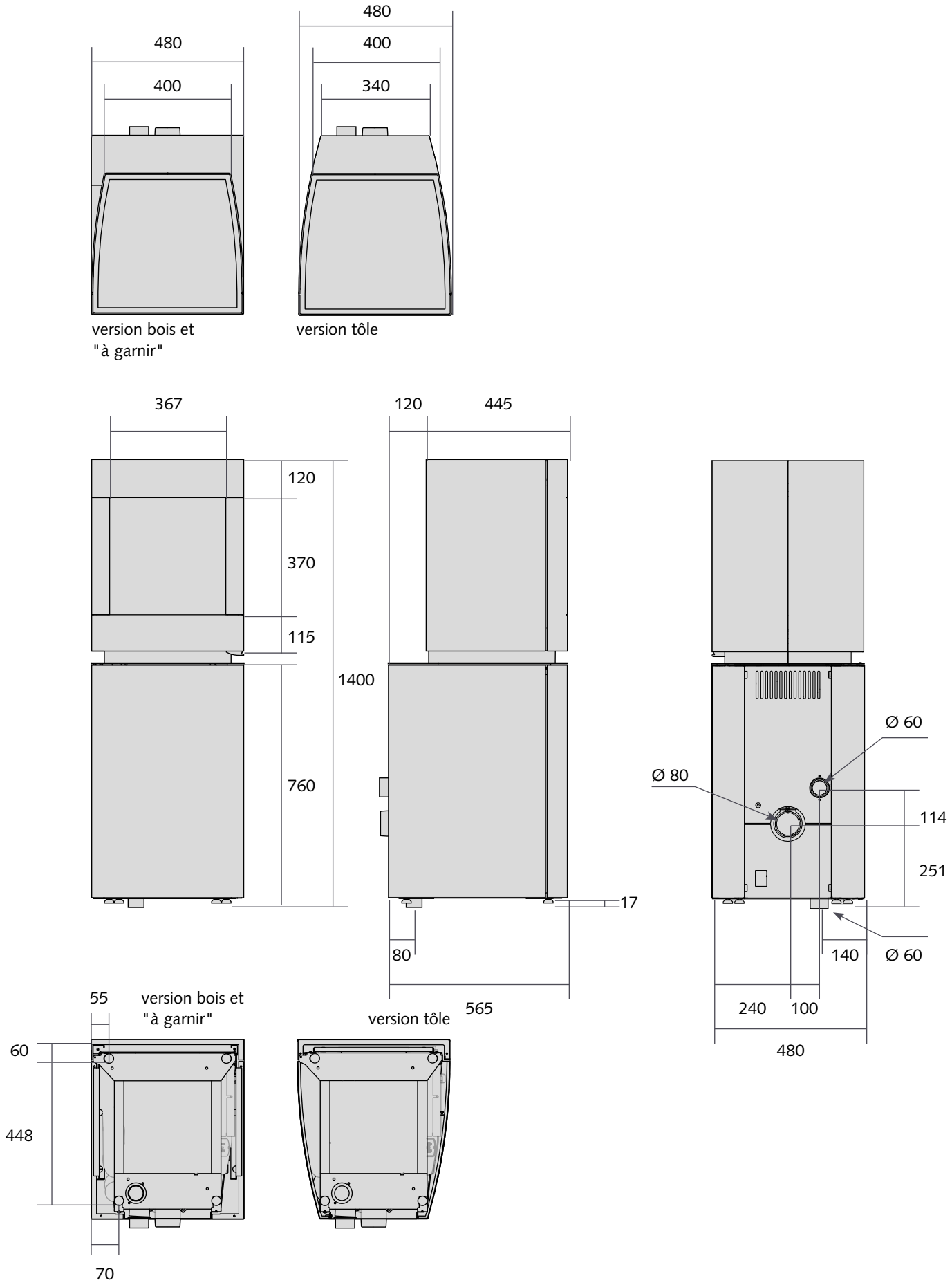

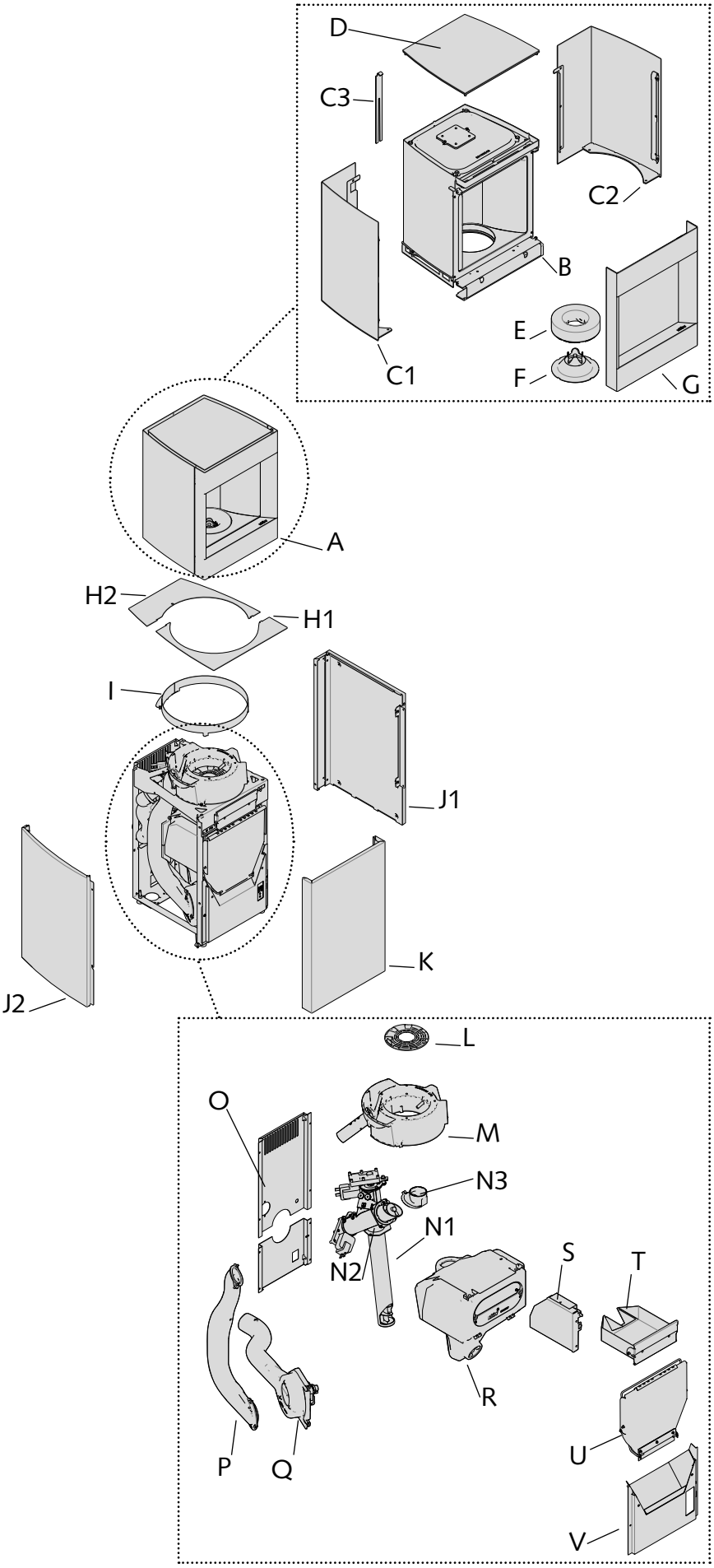

A. Lanterne

B. Structure lanterne

C1. Parement lanterne droit
C2. Parement lanterne gauche
C3. Clé d'alignement des parements

D. Tablette supérieure

E. Anneau vermiculite

F. Modeleur flamme

G. Porte lanterne

H.
- H1. Tablette arrière
- H2. Tablette avant

I. Collerette

J.
- J.1 Parement gauche (version tôle)
- J.2 Parement droit (Version bois)

K. Porte basse

L. Grilles

M. Fonte bruleur

N1. Vis d'Archimède 1
N2. Vis d'Archimède 2
N3. Coude d'alimentation du brûleur

O. Tôles arrières

P. Conduit extraction fumées

Q. Corps ventilateur

R. Réservoir à granulés

S. Carte électronique

T. Tiroir à cendres

U. Trappe de rechargement

V. Capot avant avec rigole à poussière

Kit parements à garnir - dimensions des pièces de garnissage (option)

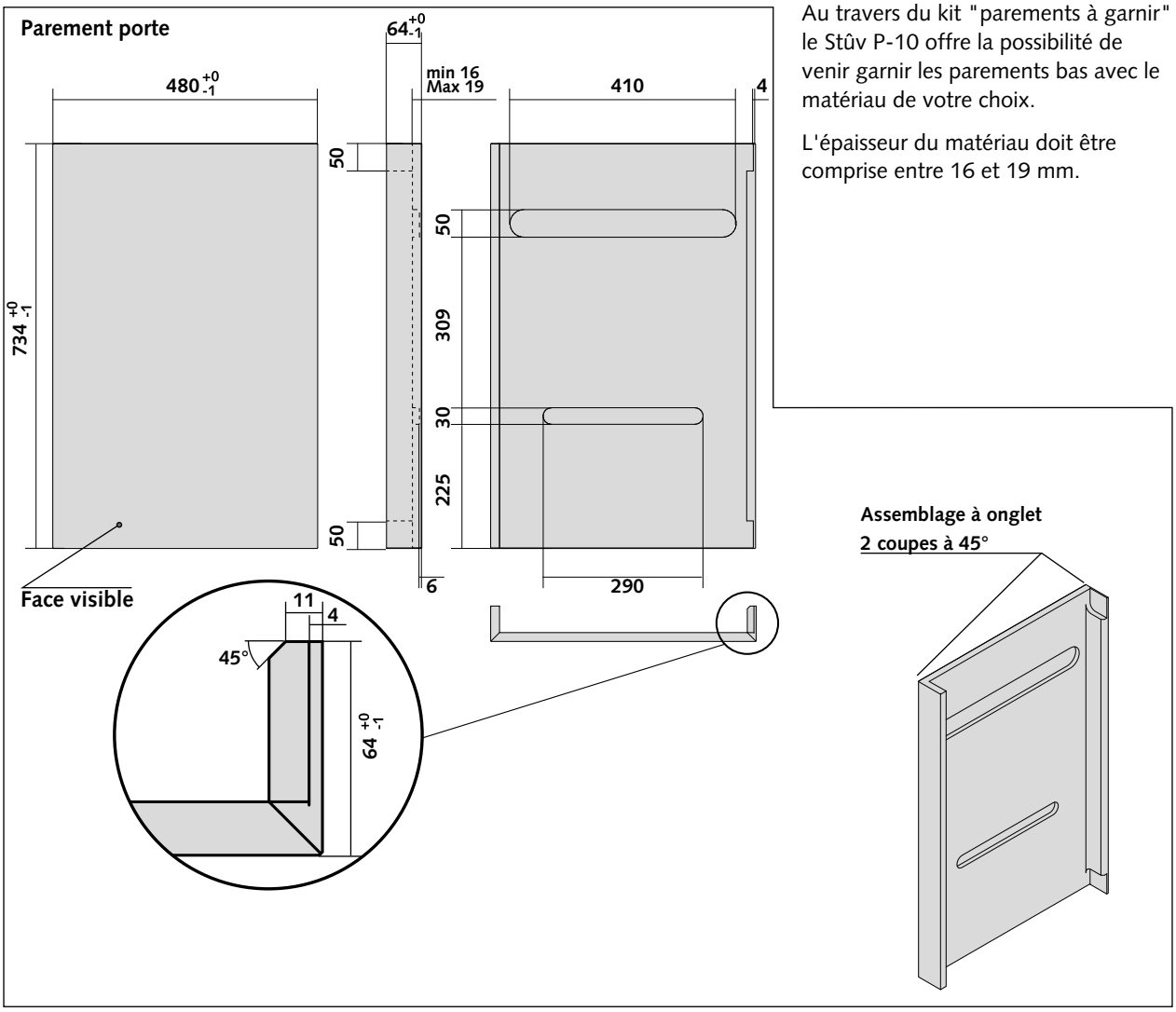

Au travers du kit "parements à garnir" le Stûv P-10 offre la possibilité de venir garnir les parements bas avec le matériau de votre choix.

L'épaisseur du matériau doit être comprise entre 16 et 19 mm.

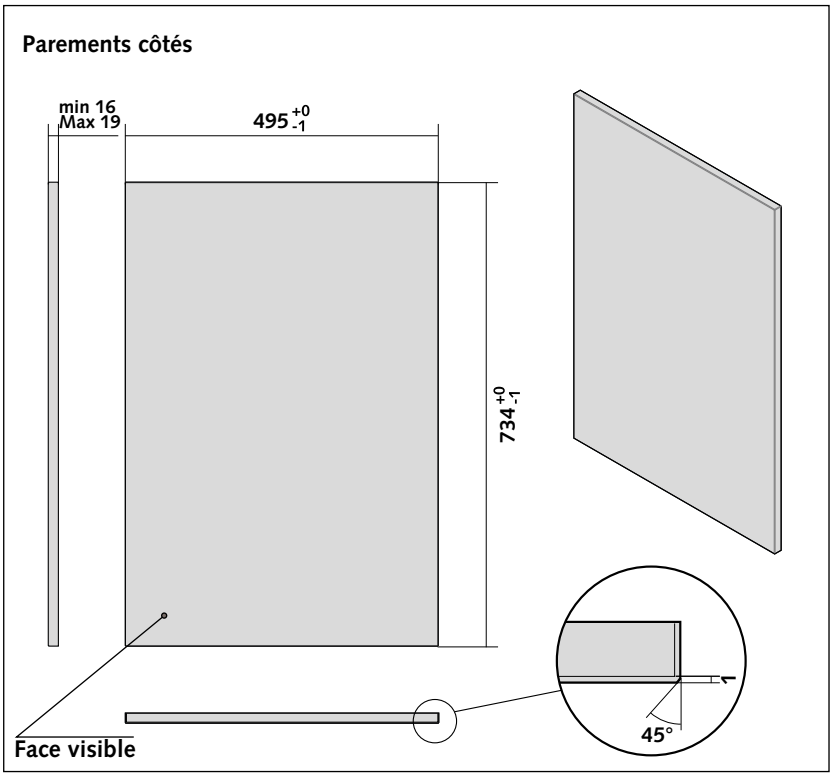

Précautions pour les matériaux de garnissage

Le choix du matériaux est libre, cependant, ce dernier peut monter à une température de 85°. Il convient de s'assurer que l'élément de finition peut supporter cette température, aussi bien pour son intégrité structurelle que pour les risques de dégagements nocifs.

L'élément de finition ne doit pas dépasser;

- pour la porte: 30kg
- pour les parements latéraux: 25kg

Recommandations

Le foyer doit être installé de façon à faciliter l'accès pour l'entretien du foyer, notamment le ramonage du conduit de raccordement et du conduit de fumées.
Prévoir un dégagement suffisant pour pouvoir intervenir sur chacun des côtés de l'appareil.

Veuillez n'utiliser que les pièces livrées ou préconisées par le fabricant Stûv s.a.

Arrivée d'air pour la combustion

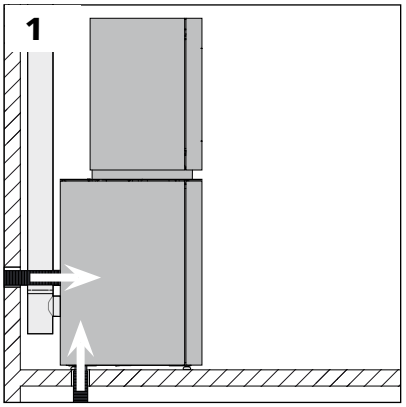

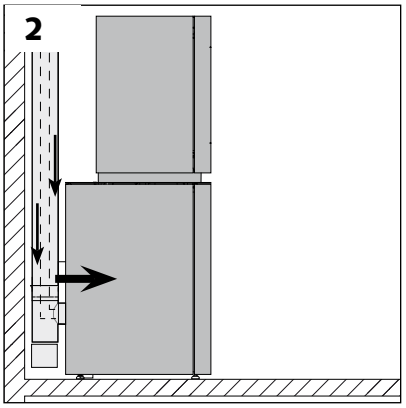

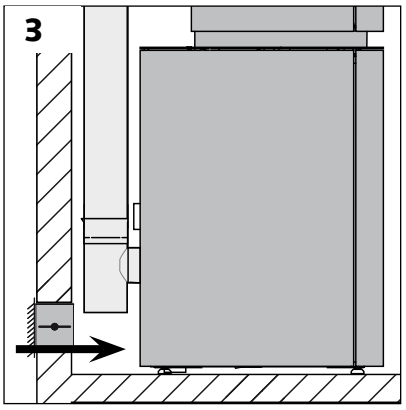

Le foyer a besoin d'air pour la combustion.

La solution idéale

Le Stûv P-10 est conçu pour être connecté directement à une arrivée d'air extérieur (indépendant de l'air de la maison) par un conduit flexible indépendant [schéma 1] ou par un conduit concentrique [schéma 2]. Nous recommandons une de ces dispositions.

Si le foyer n'est pas directement raccordé à une arrivée d'air extérieur…

Une arrivée d'air suffisante (minimum 30 cm²), doit idéalement déboucher à proximité du foyer.

Cette arrivée d'air proviendra d'un vide ventilé, d'un local ventilé (cave) ou de l'extérieur [schéma 3].

Certaines réglementations locales rendent ces dispositions obligatoires.
Si les réglementations locales et/ou nationales sont plus contraignantes que nos indications, elles prévalent sur nos recommandations.

Le conduit qui amène l'air extérieur... (qu'il soit connecté au foyer ou pas)

... sera protégé à l'extérieur par une grille dont la section de passage libre est au moins équivalente à la section d'arrivée d'air. Attention aux infiltrations d'eau et à l'influence des vents qui peuvent annihiler le système.

.... sera le plus court possible pour éviter des pertes de charges et pour ne pas refroidir la maison.

Si vous utilisez notre conduit flexible standard Ø 60 mm, nous recommandons une longueur maximale de 5 m et pas plus de 4 coudes.

Si vous dépassez ces prescriptions, il faudra compenser par un diamètre plus important et/ou un tube plus lisse.

Veiller à ne pas écraser le conduit.

Alimentation électrique

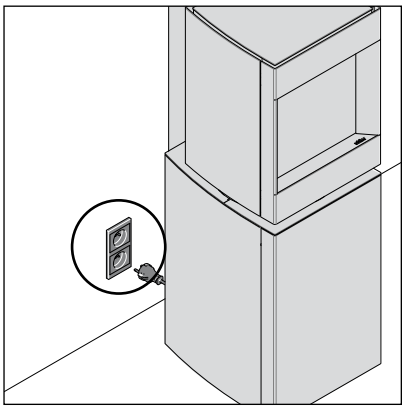

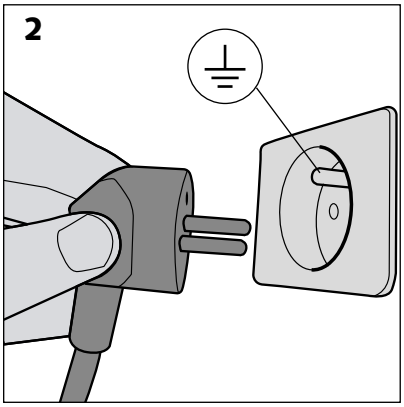

Prévoir une arrivée électrique, idéalement à l'arrière de l'appareil.

La prise murale doit rester facilement accessible une fois l'installation terminée.

Attention !
Il est impératif que la prise et l'installation électrique soient munis d'un contact à la terre et d'un disjoncteur différentiel 300mA.

Capacité portante de la structure

S'assurer que la résistance du plancher est suffisante pour supporter le foyer et la construction de son habillage ; en cas de doute, consulter un spécialiste.

Distances de sécurité aux matériaux combustibles

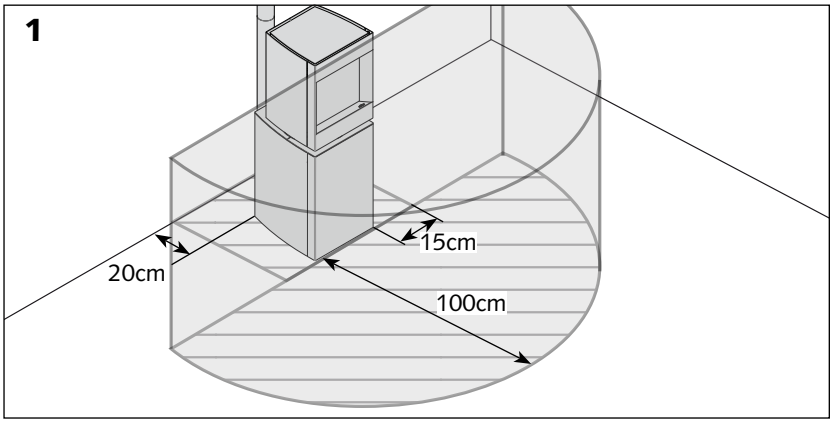

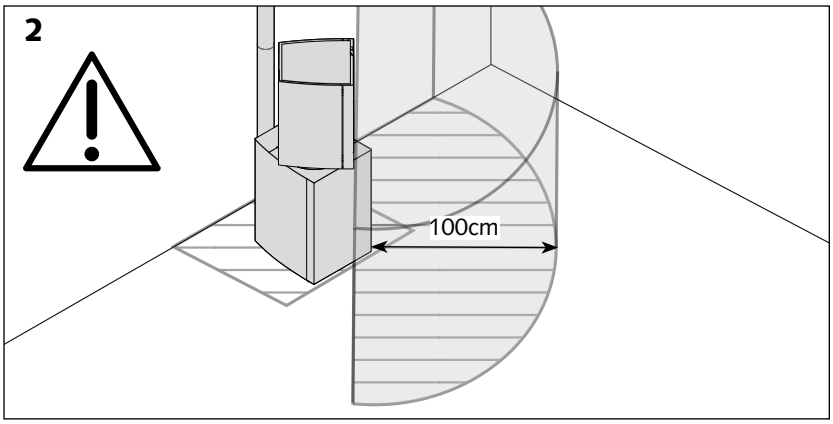

Rayonnement

Le rayonnement de la vitre et des parois peut être important.

Quelle que soit l'orientation du foyer, respectez les distances de sécurité par rapport aux matériaux combustibles [schéma 1], ou assurez-vous que les matériaux exposés à ce rayonnement soient résistants à de hautes températures.

Attention!
Etant donné que la lanterne pivote de 45° vers la gauche et 45° vers la droite, la distance de sécurité doit suivre l'orientation de la flamme [schéma 2].

Éviter les "pièges à calories" dans la hotte

Si le poêle se situe dans un environnement en forme de cloche (ex : ancien âtre), cet espace doit être ventilé pour éviter les "pièges à calories». Laisser un dégagement minimum de 50 cm au-dessus de l'appareil.

S'assurer que les caractéristiques dimensionnelles du conduit répondent aux prescriptions locales et aux normes en vigueur pour une installation suivant les règles de l'art.

Quelques notions élémentaires

Pour un tirage correct, le foyer doit être adapté au conduit de cheminée (ou inversément).

Une cheminée surdimensionnée est aussi préjudiciable au bon fonctionnement du foyer qu'une cheminée sous-dimensionnée.

Le Stûv P-10 étant un foyer à haut rendement, le conduit de fumée doit être de haute qualité. Le conduit doit être aussi droit et lisse que possible et isolé pour favoriser le tirage et éviter la condensation.

La solution idéale est un conduit construit à l'intérieur du bâtiment et isolé thermiquement.
À proscrire : un conduit extérieur sans isolation.

Le foyer ne peut jamais être raccordé à un conduit de fumées désservant plusieurs appareils.

Attention aux fuites de calories

Si plusieurs conduits de cheminée sont disponibles : n'en utiliser qu'un seul ; boucher en haut et en bas les conduits non utilisés.

Diamètre standard de la sortie

Utiliser de préférence des conduits de diamètre 80 mm

Certaines configurations de cheminée peuvent exiger un autre diamètre que celui prévu en standard. Dans ce cas, veuillez consulter votre revendeur.

Cas particuliers...

La longueur maximale des parties horizontales est de 2m avec une pente minimum de 5%.

Nombre maximum de coudes :
3 coudes à 90°
6 coudes à 45°

Stûv préconise que chaque installation réponde bien aux normes d'installation EN 15287-1 ou -2 et qu'une note de calcul soit effectuée selon la norme 13384-1 et son annexe afin de garantir que l'appareil ne fonctionne pas dans un régime de condensation. Ce calcul doit reprendre la plage de puissance visée par l'appareil. Vérifier que votre conduit soit en adéquation avec la norme EN1856-1 et EN 14989-2, caractérisant les conduits de fumées métalliques.

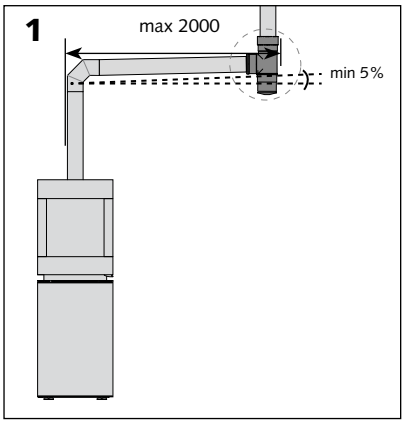

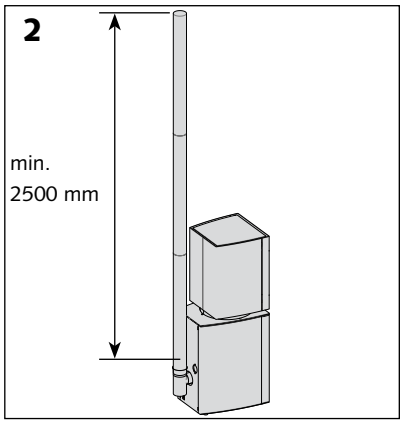

La longueur du conduit horizontal doit être de maximum 2m et avec une pente de minimum 5%.

La hauteur minimale du conduit doit être de 2m50.

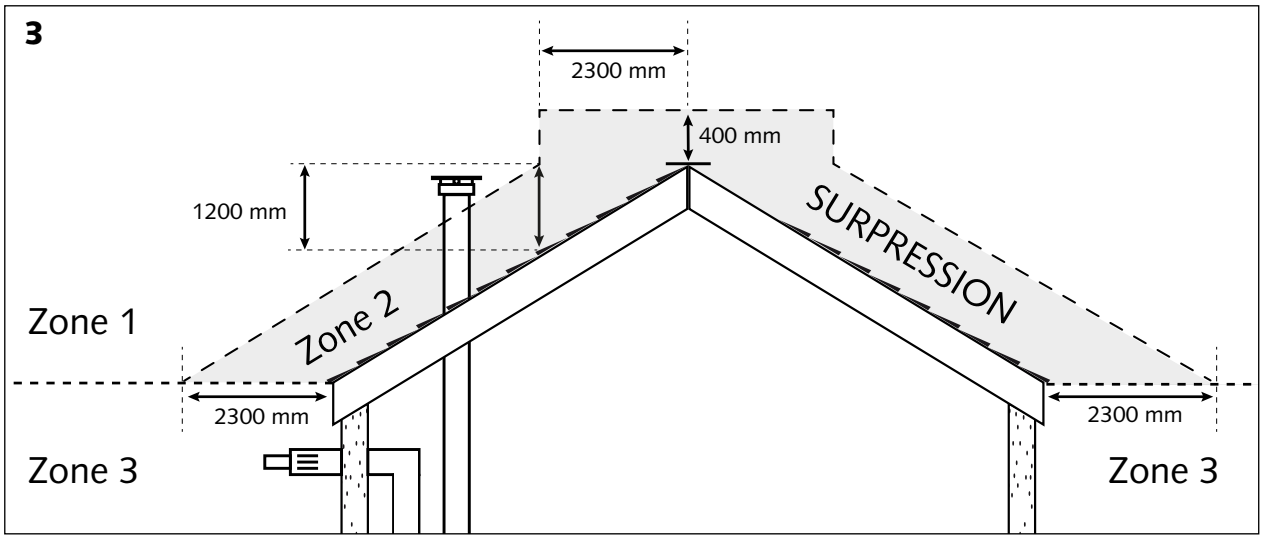

Zone de débouché autorisées [voir schéma 3]

Type de conduit	*Zone 1*	*Zone 2*	*Zone 3*
Conduit concentrique (**uniquement Ø80/130)**	☑	☑	
Tous les autres conduits	☑		

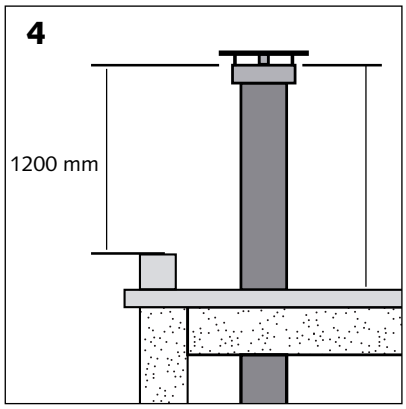

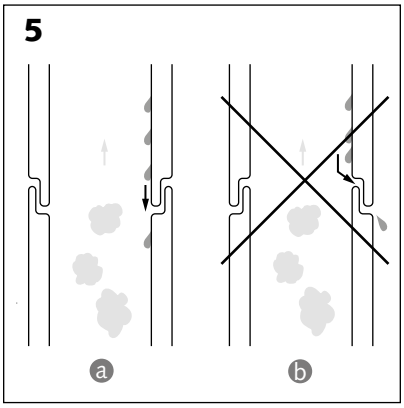

Il est recommandé d'utiliser un conduit dont la sortie se situe au moins 400 mm plus haut que le faîte du toit [schéma 3], ou au moins 1,2 m dans le cas d'un toit plat [schéma 4].

Étanchéité

Les divers éléments qui composent le raccord entre le foyer et le conduit de fumées, ainsi que ceux qui composent le conduit de fumées lui-même, doivent être placés de manière étanche pour les condensats [schéma 5a] plutôt que pour les fumées [schéma 5b].

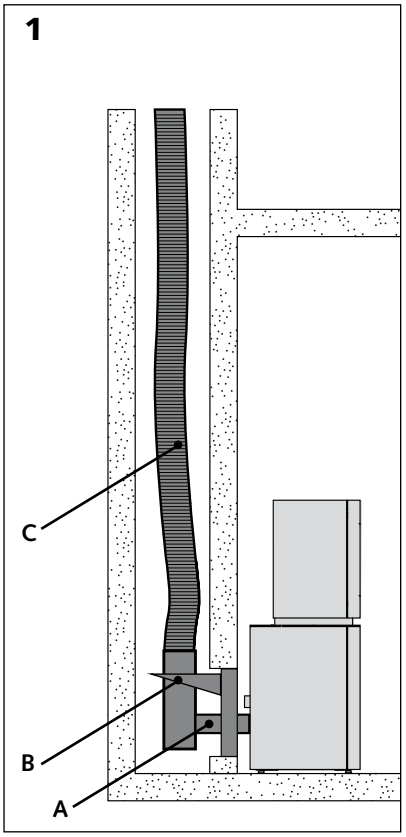

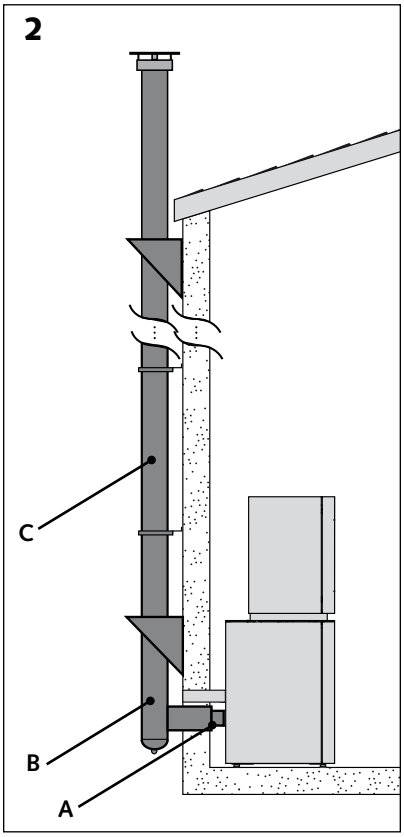

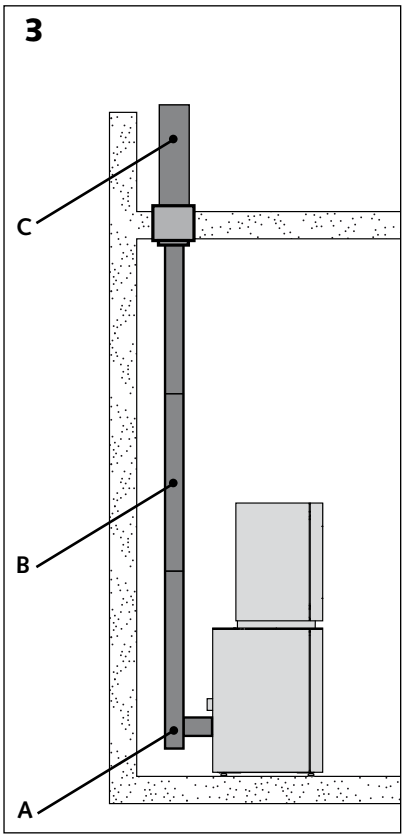

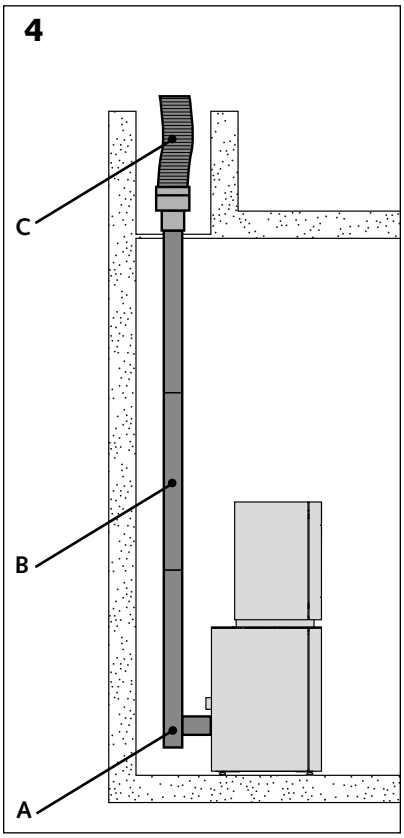

Raccordement dans une cheminée maçonnée [schéma 1].

Il est impératif de tuber une cheminée maçonnée afin d'éviter la condensation.

> Relier le conduit de raccordement simple paroi [A] à un Té 90° avec tampon [B].

> Tuber la cheminée au moyen d'un conduit flexible [C].

Raccordement à un conduit extérieur isolé [schéma 2].

Le conduit extérieur doit impérativement être isolé.

> Relier le conduit de raccordement simple paroi [A] à un Té double paroi 90° avec tampon [B].

> Utiliser des conduits inox double paroi [C].

Raccordement au travers d'un conduit neuf intérieur [schéma 3].

> Installer un Té 90° avec tampon [A].

> Le conduit de raccordement peut être en simple ou double paroi [B].

> Avant le passage du plafond de la pièce où est installé le foyer, utiliser un conduit isolé [C].

Raccordement au travers d'un conduit intérieur existant [schéma 4].

Il est impératif de tuber une cheminée existante afin d'éviter tout problème de condensation.

> Installer un Té 90° avec tampon [A].

> Le conduit de raccordement peut être en simple ou double paroi [B].

> Tuber la cheminée au moyen d'un conduit flexible [C].

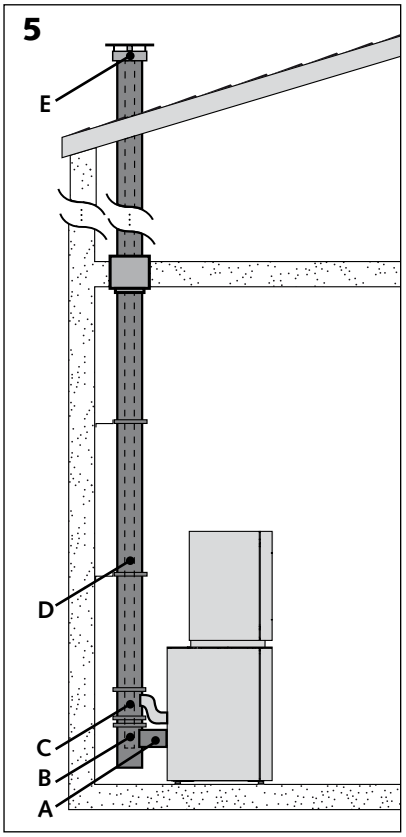

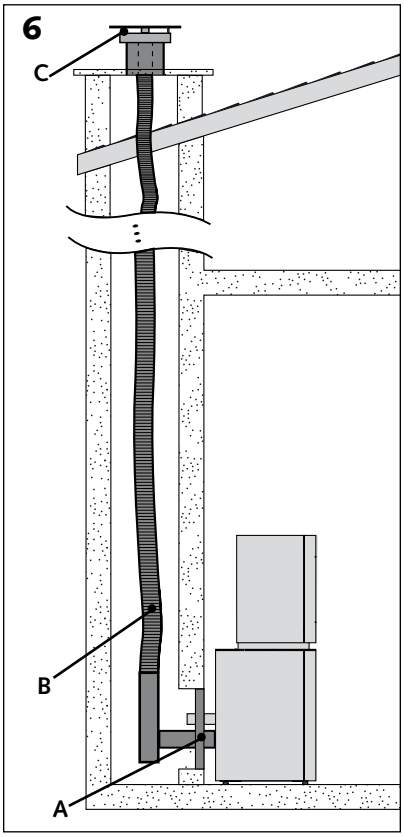

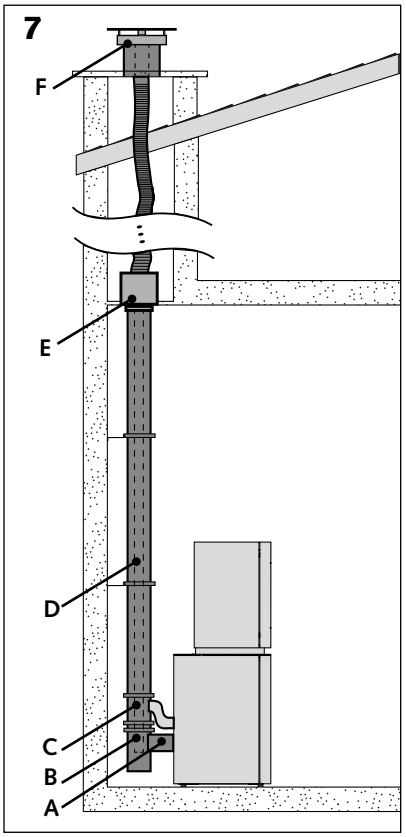

Evacuation des produits de la combustion (EVAPDC) par un conduit concentrique PGI Poujoulat Ø 80/130 ou PLA Modinox Ø 80/125.

Attention: les conduits concentriques s'installent uniquement à l'intérieur du batiment.

Raccordement à un conduit neuf [schéma 5].

> Relier l'adaptateur de racordement (Poujoulat: 37080466 / Modinox: 2PLAMAFF80) [A] à un té de branchement concentrique 90° [B].

> Installer un élément de prise d'air pour l'amenée d'air de combustion dans l'appareil [C].

> Utiliser des conduits concentrique [D].

> Installer un terminal concentrique en zone 1 ou zone 2 [E].

Raccordement dans une cheminée maçonnée [schéma 6].

Dans cette configuration, c'est l'espace entre le tubage et la maconnerie existante qui permet l'arrivée d'air de combustion.

> Installer le kit Poujoulat: KRFL PAH PGI / Modinox: 2PLAADA880 [A].

> Tuber la cheminée au moyen d'un conduit flexible [B] jusqu'au terminal concentrique [C].

Raccordement au travers d'un conduit intérieur existant [schéma 7].

> Relier l'adaptateur de racordement (Poujoulat: 37080466 / Modinox: 2PLAMAFF80) [A] à un té de branchement concentrique 90° [B].

> Installer un élément de prise d'air (Poujoulat: EDPA / Modinox: 2PLAT090A680) pour l'amenée d'air de combustion dans l'appareil [C].

> Utiliser des conduits concentrique [D].

> Installer le kit Poujoulat: : KFRL PGI / Modinox: 2PLAADA780 [E]

> Tuber le conduit existant au moyen d'un flexible jusqu'au terminal concentrique [F].

Circulation de l'air de convection

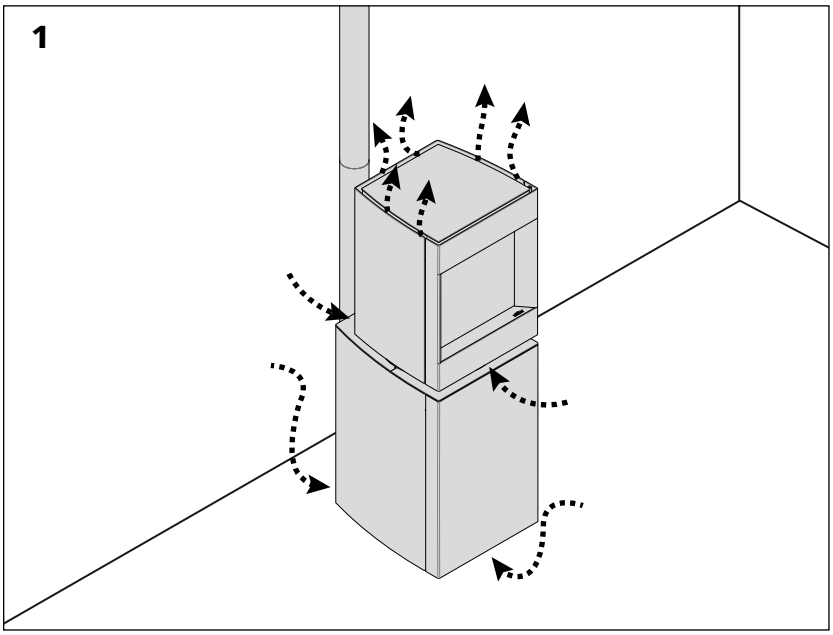

Dans le Stûv P-10 la circulation de l'air de convection se fait de manière naturelle.

La prise d'air se fait sous la base de l'appareil et sous la lanterne. L'air chaud ressort en partie haute du produit [schéma 1].

Veiller à toujours laisser les passages d'air libre!

Cette circulation d'air de convection a également un impact sur le thermostat régulant l'appareil. Pour un bon fonctionnement, veuillez placer la télécommande dans la pièce où est situé le Stûv P-10 mais ni trop proche du poêle ni trop exposé au rayonnement du soleil.

À la réception du matériel

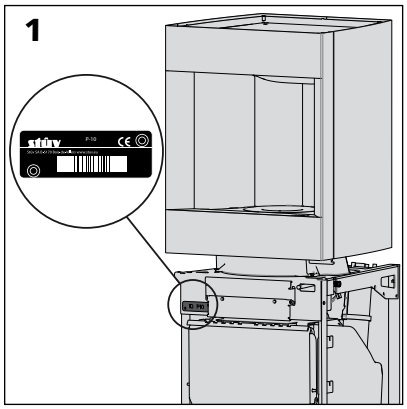

Attention !

Dès la réception de ce foyer, veuillez vérifier que la vitre ne s'est pas brisée au cours de la livraison. En effet, la garantie ne couvre les détériorations dues au transport que si elles ont été mentionnées sur le bon de livraison.

Accessoires

Si un ou plusieurs accessoires ont été commandés, ils sont disposés autour du foyer ou de son emballage. En contrôler la bonne réception.

Réclamation

En cas de réclamation, communiquez toujours le n° de série visible sur foyer [schéma 1].

Déballage

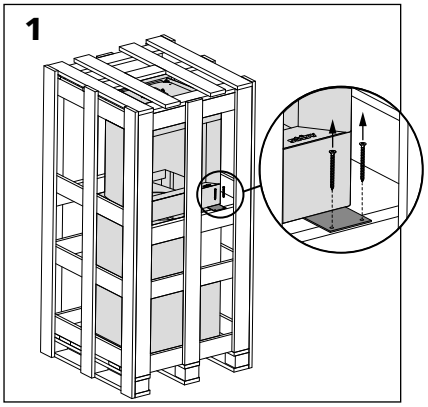

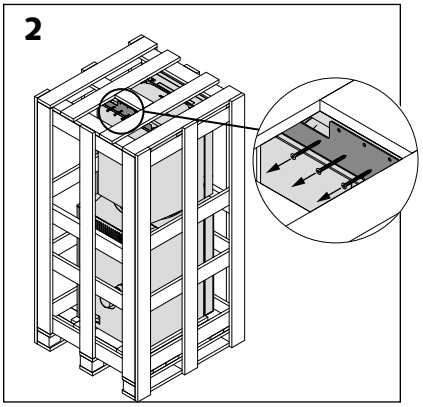

> Dévisser les 5 vis qui maintiennent le foyer à la palette avant et supérieure [schémas 1 et 2].

> Démonter la palette en commençant par le haut.

> Décrocher chaque côté à l'aide d'un pied de biche.

> Dévisser les **3 vis** qui maintiennent le foyer à la palette [schémas 3, 4 et 5].

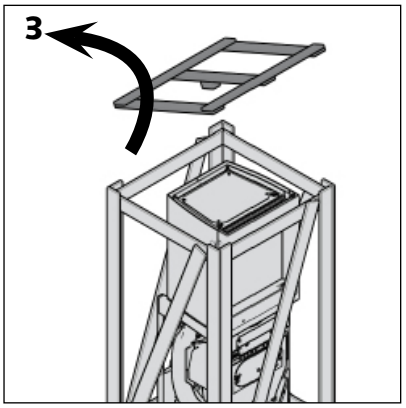

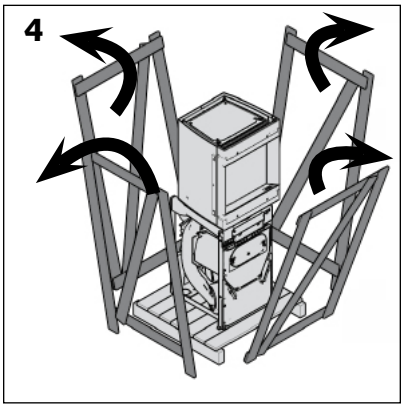

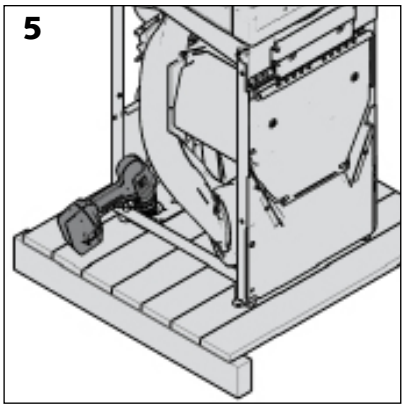

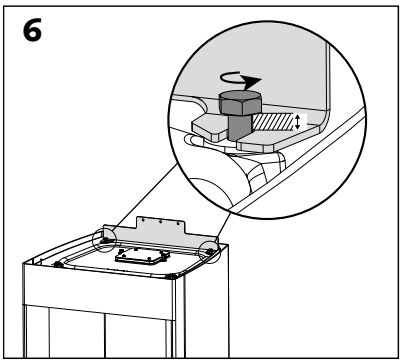

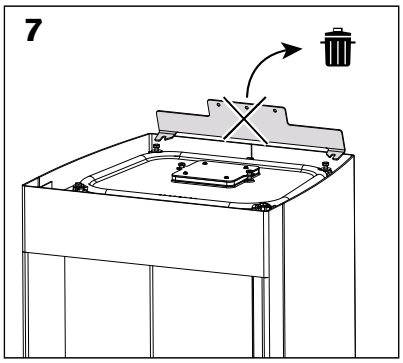

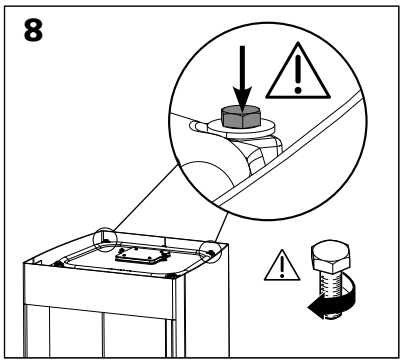

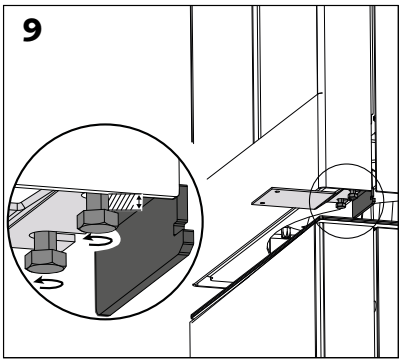

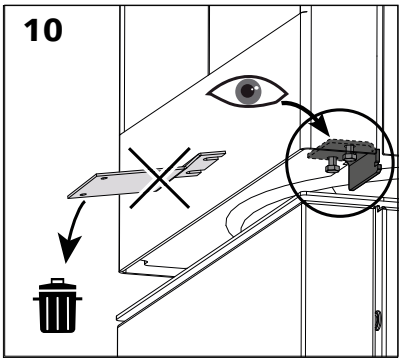

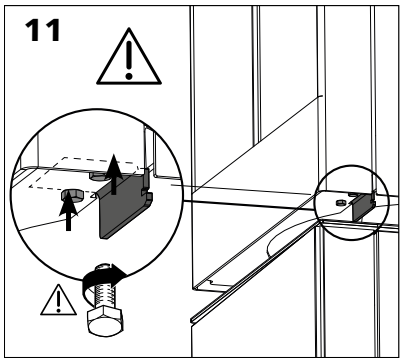

> Dévisser **légèrement** les 4 vis qui maintiennent les tôles de fixation au poêle [schémas 6 et 9].

> Dégager et jeter les 2 tôles de fixation [schémas 7 et 10]. ⚠ **Ne jeter que ces 2 tôles (représentées en gris clair)! Bien resserrer la tôle restante dans sa position initiale [schéma 11].**

> ⚠ **Il est impératif de resserrer les 4 vis sur le poêle pour garantir la bonne étanchéité de l'appareil! [schémas 8 et 11].**

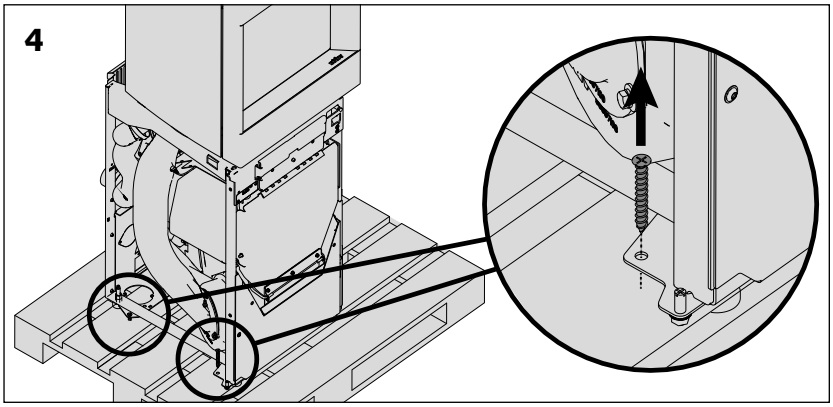

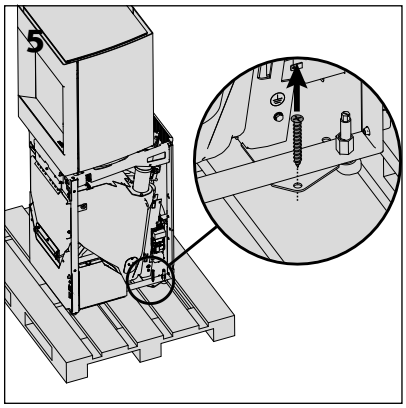

Transport du foyer

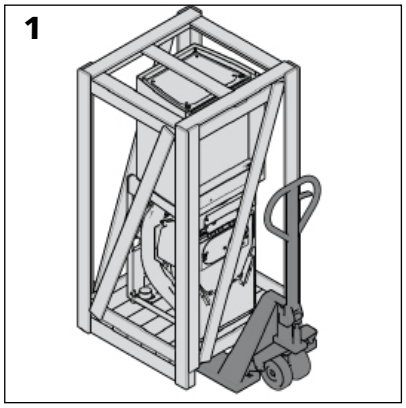

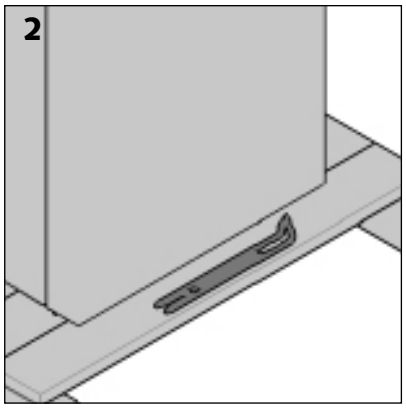

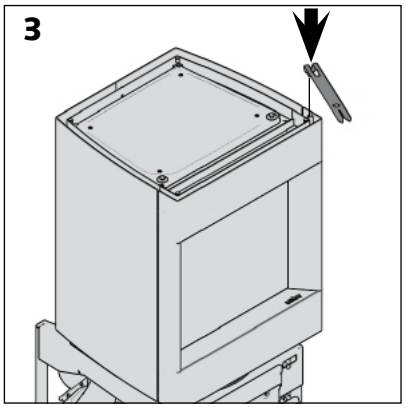

Attention !

La peinture n'est pas cuite au four, elle est donc relativement fragile mais elle durcira lors des premières chauffes ; par conséquent, manipuler l'appareil avec précaution lors de son installation.

Déplacement

Quand le foyer est toujours emballé, utiliser un transpalette [schéma 1] ou un diable [schéma 8].

Pour l'utilisation d'un diable:

> décrocher la porte de la lanterne [schémas 4, 5 & 7].

Note:
Lors de cette première ouverture de la porte de l'appareil, enlever la boite contenue dans la chambre de combustion [schéma 6]. Vérifier le contenu de la boite (cf. chapitre "vérification du contenu de la chambre de combustion").

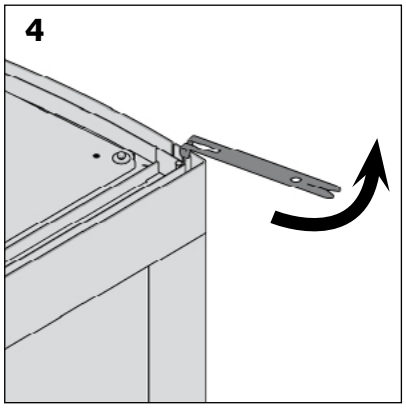

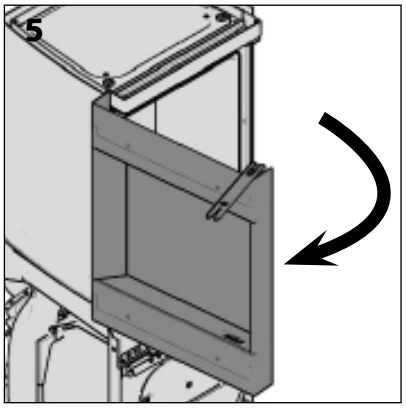

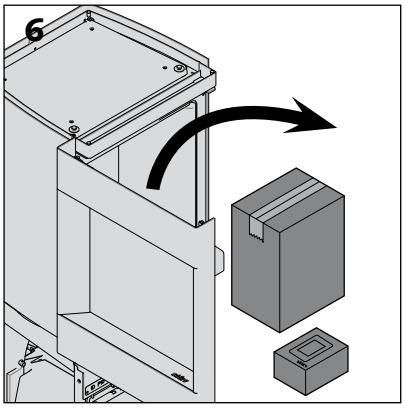

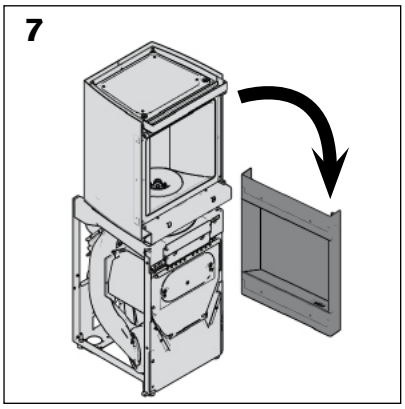

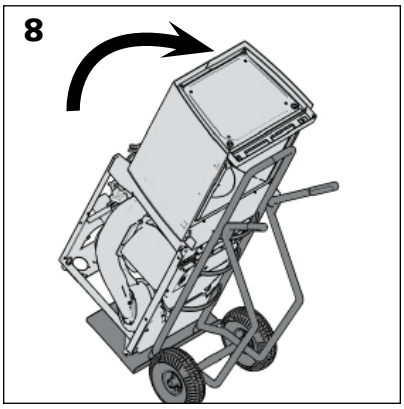

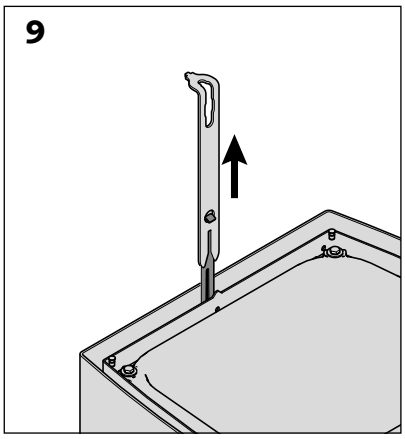

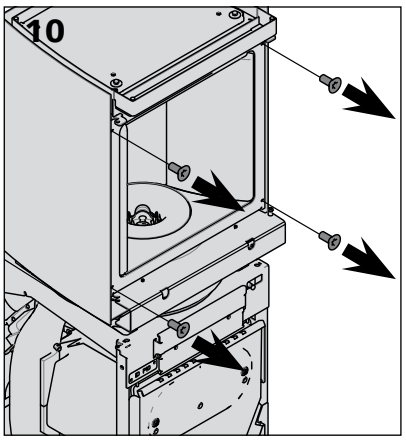

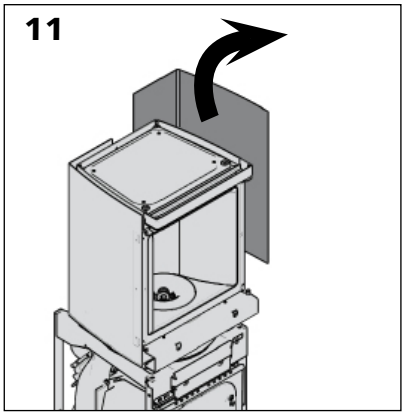

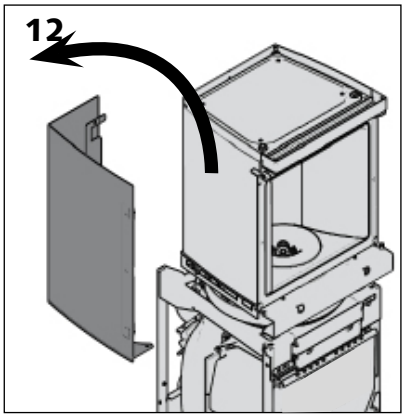

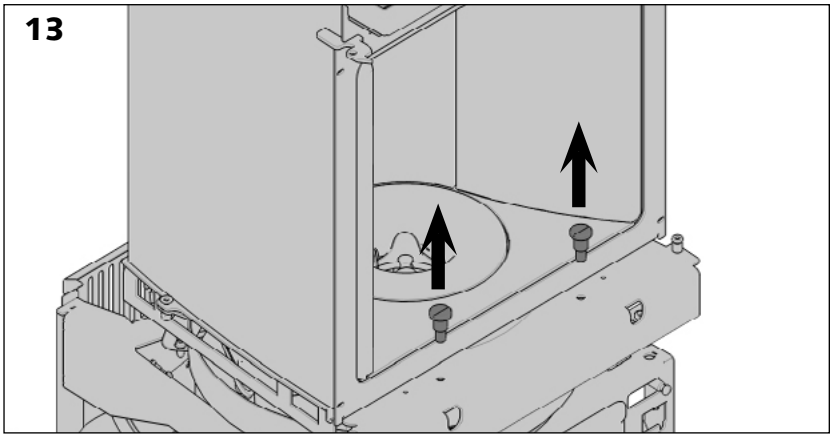

> placer une protection sur le diable (ex. couverture, carton, etc.).

> prendre le foyer par la face avant.

Attention!
A la réception de l'appareil, les parties hautes et basses sont solidarisées au moyen des vis de blocage de la lanterne. Plus loin dans ce chapitre, nous vous expliquons comment enlever ces vis qui ne sont utiles que pour le transport. Pour tout transport ultérieur, replacer au moins 2 des 3 vis ou déplacer les parties hautes et basses séparéments.

> amener le Stûv P-10 à proximité de son emplacement définitif.

Si les conditions l'exigent, il est possible d'alléger le foyer en séparant la partie haute de la partie basse du Stûv P-10.

> Enlever la clé d'alignement des parements avec la main froide [schémas 9].

> Enlever les parements de la partie haute [schémas 10, 11 et 12].

> Lors du premier démontage, déverrouiller la lanterne [schémas 13 et 14].

> Enlever l'anneau vermiculite [schéma 15].

> Enlever le modeleur de flamme en utilisant la préhension centrale de ce dernier [schéma 16].

> Soulever et emporter la partie supérieure du poêle.

Attention !
Chacune des parties reste lourde, s'assurer d'être deux pour la manutention de ces ensembles.

Transport du foyer

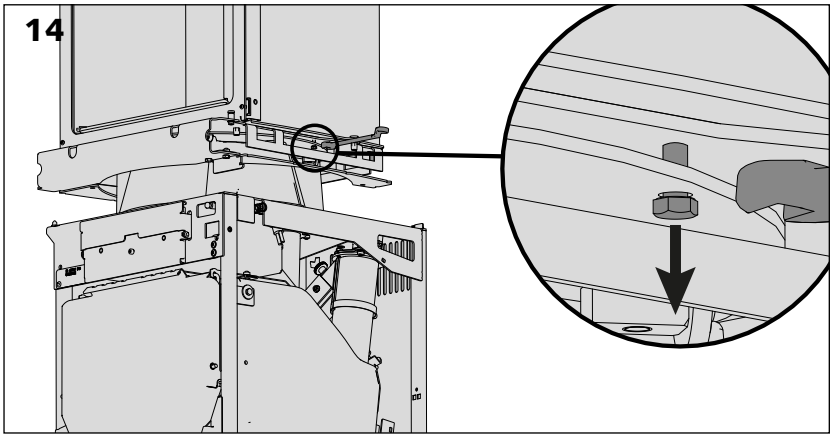

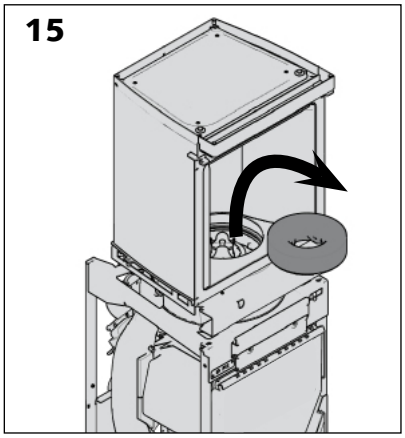

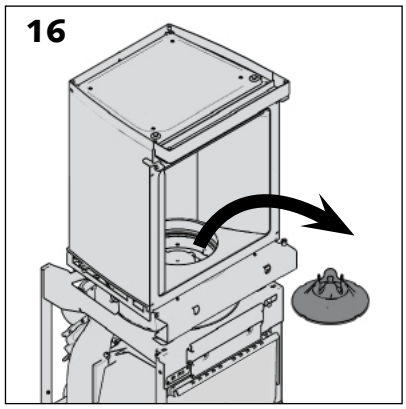

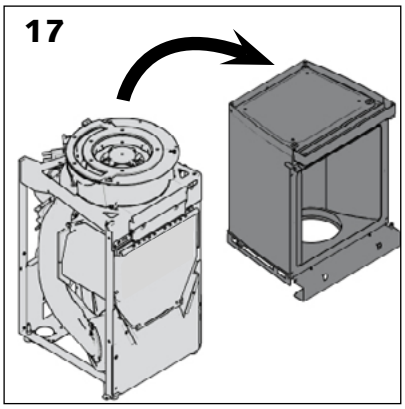

Placement du foyer

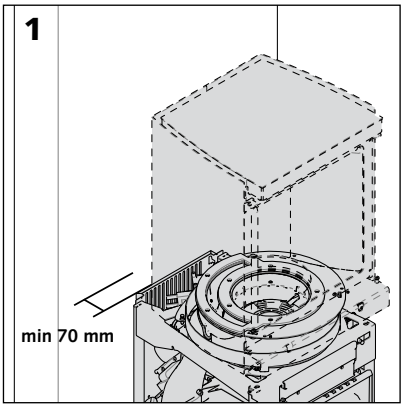

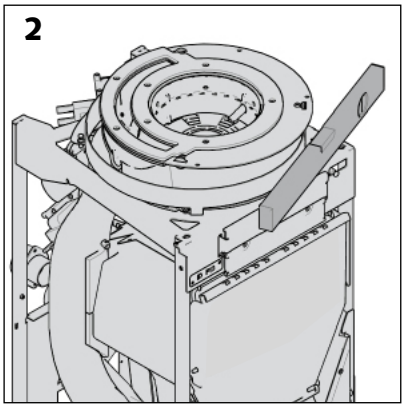

> Positionner le foyer à son emplacement définitif

> Laisser minimum 70 mm entre l'arrière de l'appareil et la cloison à l'arrière.

> Prendre le niveau de l'appareil sur la structure afin de s'assurer que l'appareil est correctement positionné (Ceci va avoir un impact sur les différents raccordements).

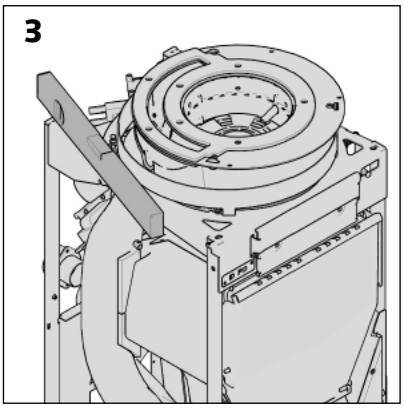

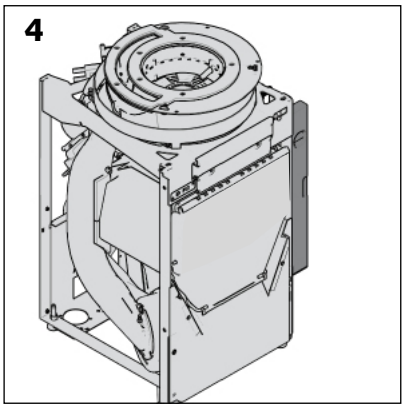

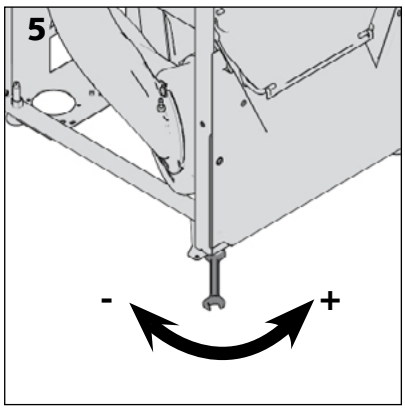

Attention!
Ne pas descendre en dessous de la hauteur minimum entre le sol et le bas de l'appareil (pieds vissés au maximum).

Ouverture du matériel disposé dans la chambre de combustion

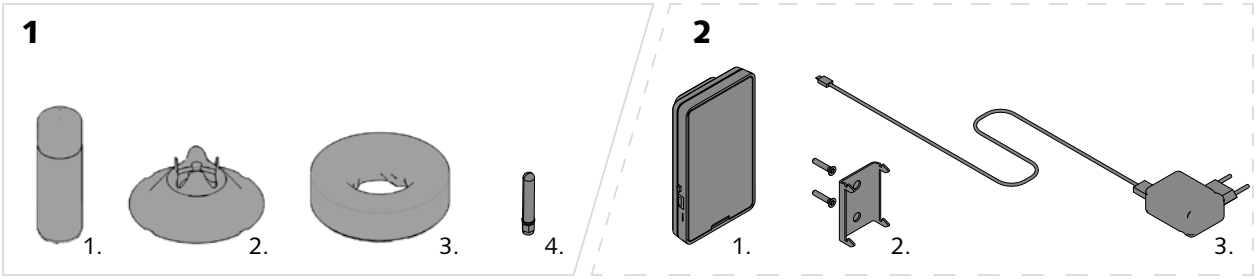

Dans la chambre de combustion de l'appareil se trouve une boîte contenant:

> une bombe de peinture [schéma 1.1]

> le modeleur de flamme [schéma 1.2]

> l'anneau vermiculite [schéma 1.3]

> Une antenne à visser [schéma 1.4]

> les instructions d'installation et d'utilisation de l'appareil.

Si vous avez choisi l'option télécommande, vous y trouverez également:

> la télécommande [schéma 2.1]

> le support mural de la télécommande [schéma 2.2]

> Le chargeur de la télécommande [schéma 2.3]

Démarrage de la télécommande (en option)

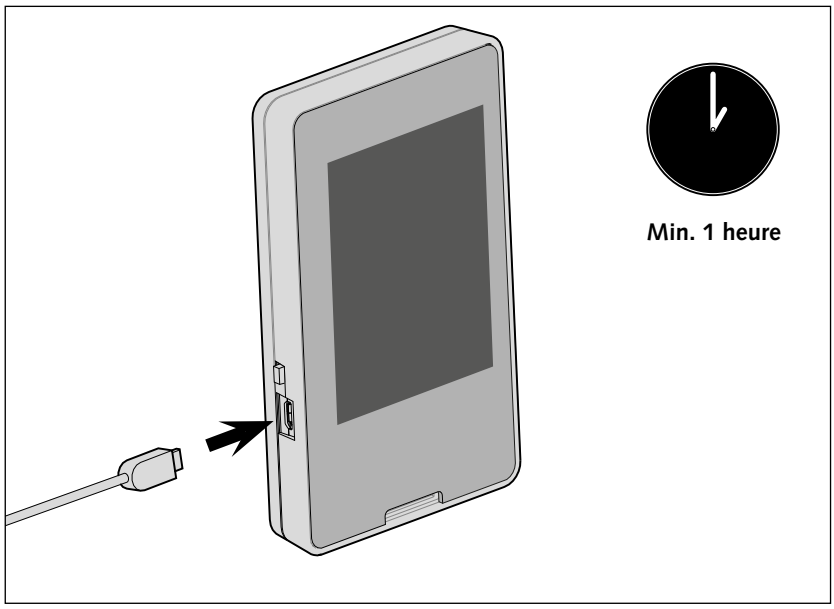

La télécommande est UNIQUEMENT disponible en option.

> Si vous avez choisi l'option télécommande, veuillez directement procéder à sa mise en charge à l'aide du cable prévu à cet effet. ⚠ **La première charge doit durer au moins une heure!**

> La suite de la procédure d'installation de la télécommande sera décrite plus tard, lors de la mise en service de l'appareil.

Raccordement de l'air extérieur (en option)

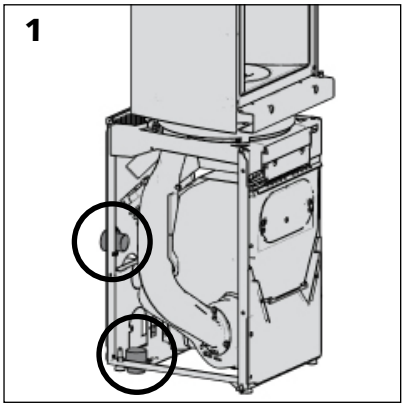

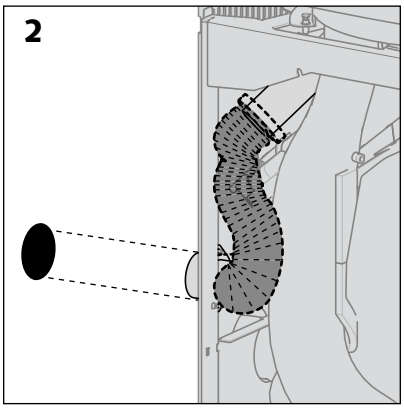

Le diamètre du conduit doit être de 60 mm, il peut être relié soit par l'arrière soit par le sol [schéma 1].

Le conduit ne doit pas excéder 5 mètres et pas plus de 4 coudes.

Suite aux réglages d'usine, la bride est reliée à l'arrière de l'appareil [schéma 2].

Pour installer l'arrivée d'air via le dessous du foyer, il faut :

> dévisser la bride de la tôle arrière de l'appareil [schéma 3]

> casser la prédécoupe dans la tôle du bas [schéma 4]

> placer le morceau de tôle ainsi obtenu pour boucher l'ouverture du parement arrière [schéma 5]

> tirer le flexible amenant l'air extérieur jusque dans l'appareil [schéma 6]

> solidariser le flexible à la bride

> visser la bride à l'appareil par l'intérieur du foyer [schéma 7].

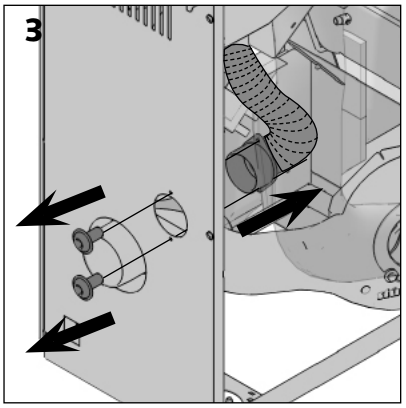

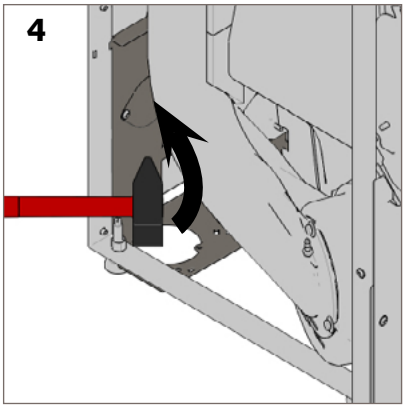

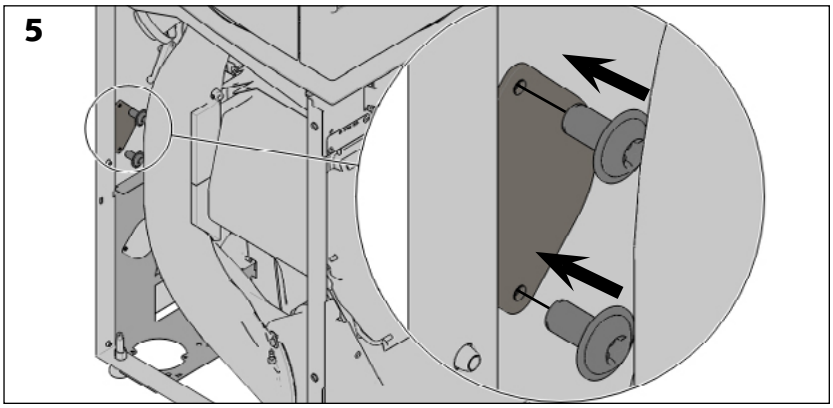

Si vous ne raccordez pas votre foyer à l'air extérieur, prévoyez une entrée d'air de section supérieure à 30 cm² dans la pièce où est installé le poêle.

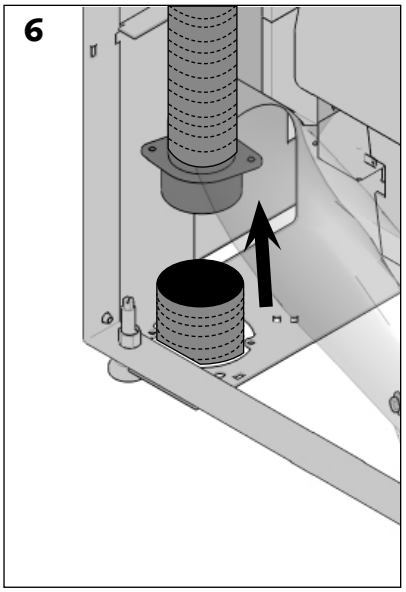

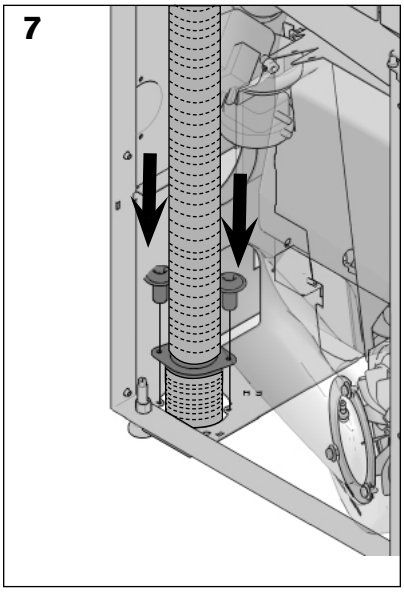

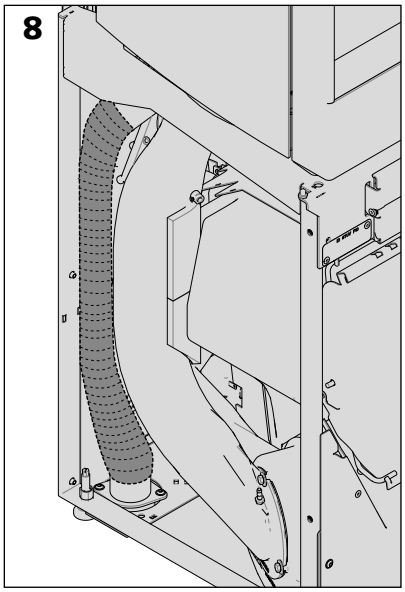

Raccordement au conduit de fumées

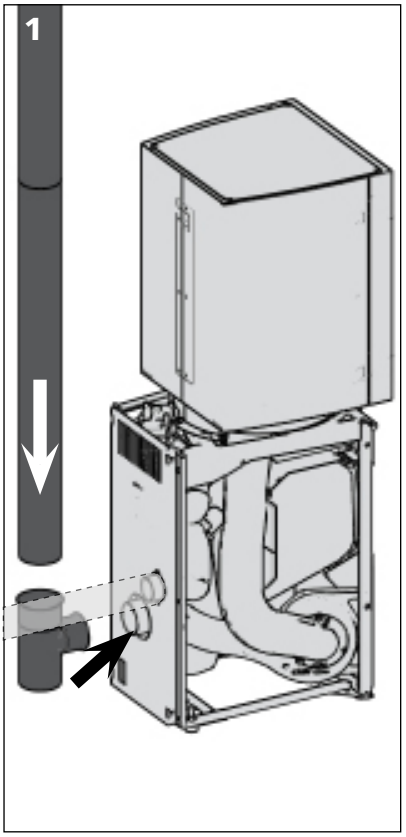

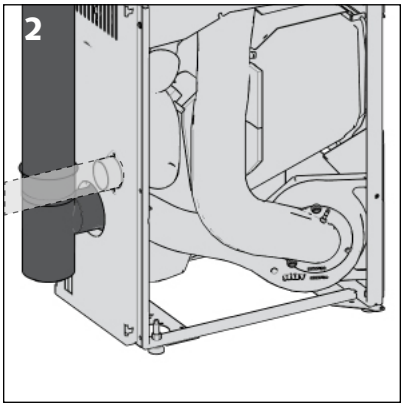

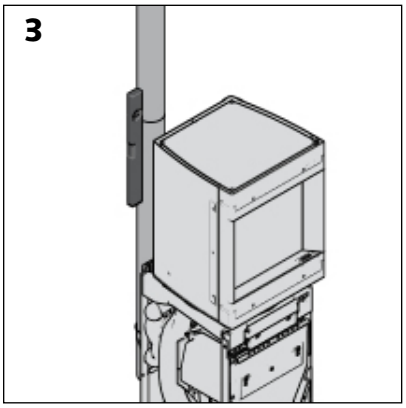

Le conduit de fumée de 80 mm de diamètre se connecte au centre du dos de l'appareil.

Nous conseillons vivement le placement d'un Té 90° avec boite à suie pour recueillir et évacuer facilement les éventuels condensats.

Attention !
Ne pas oublier de commander un raccord femelle pour pouvoir connecter la sortie de fumée de l'appareil ∅ 80mm au conduit de raccordement ∅ 80 mm.

Montage final

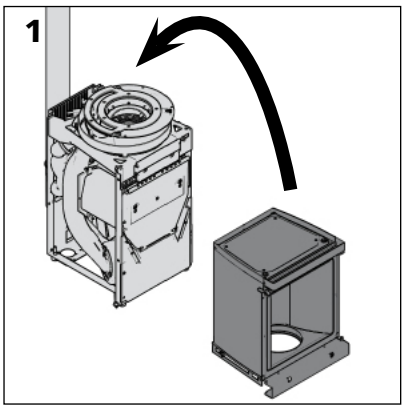

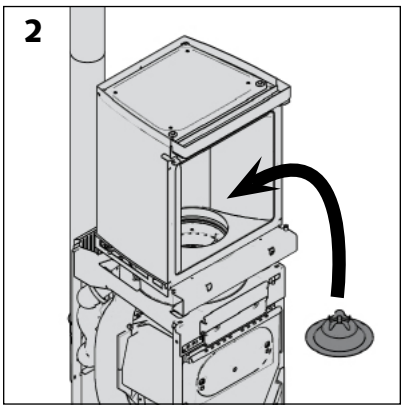

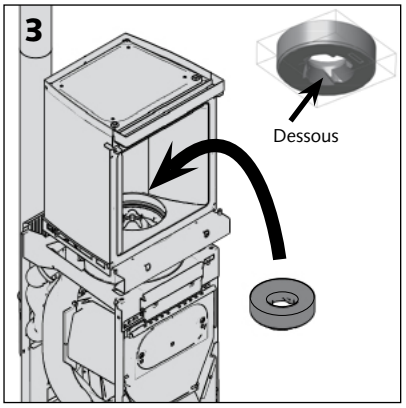

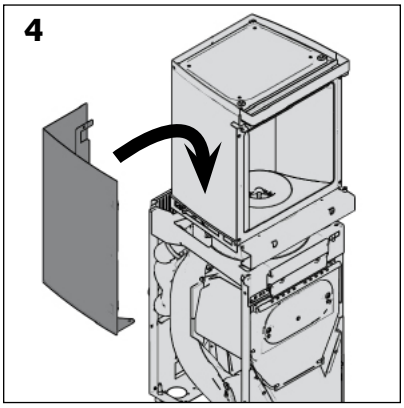

Si la partie haute de l'appareil a été démontée :

> Replacer la lanterne sur la base du Stûv P-10

> Replacer le modeleur de flammes. Les encoches du modeleur (bords extérieurs) doivent correspondre au tenon du brûleur.

> Replacer l'anneau vermiculite.
Attention !
Prendre soin de replacer l'anneau vermiculite dans la position correcte, les parties rainurées représentent le dessous de l'anneau [schéma 3].

> Replacer les parements de la lanterne.

> Placer la porte de la chambre de combustion.

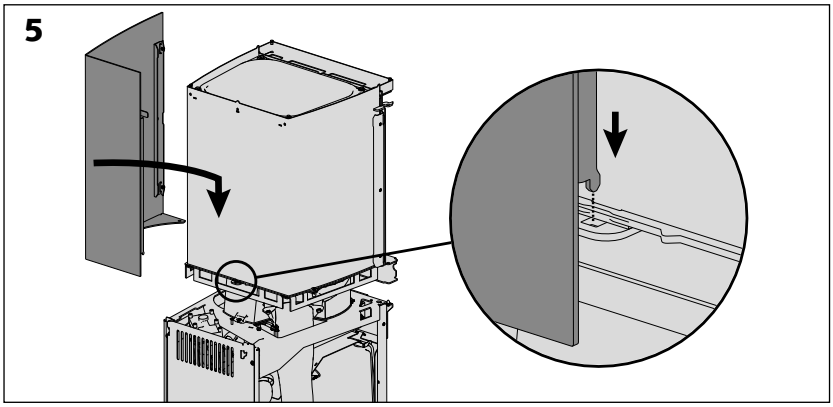
5

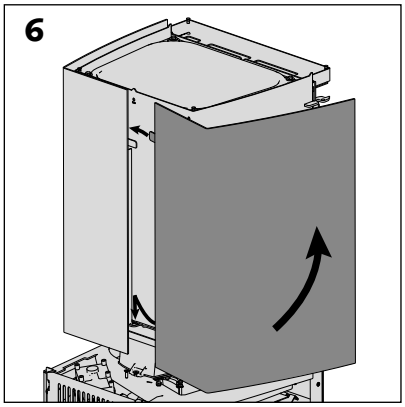
6

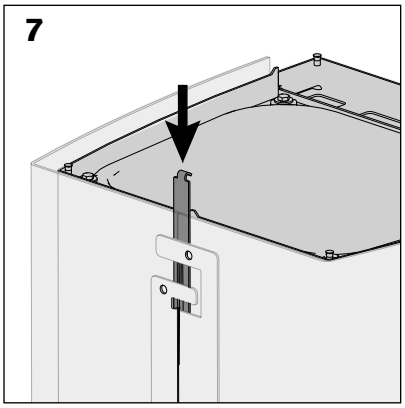
7

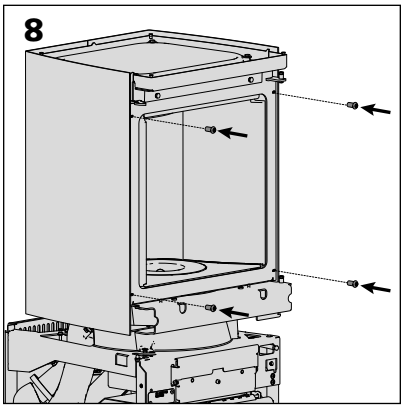
8

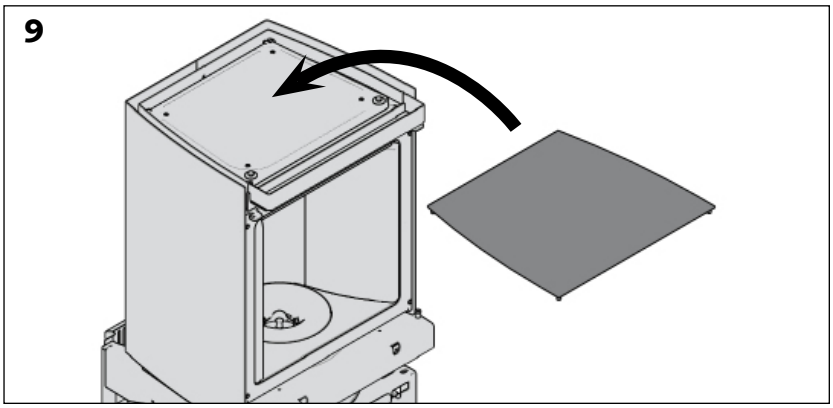
9

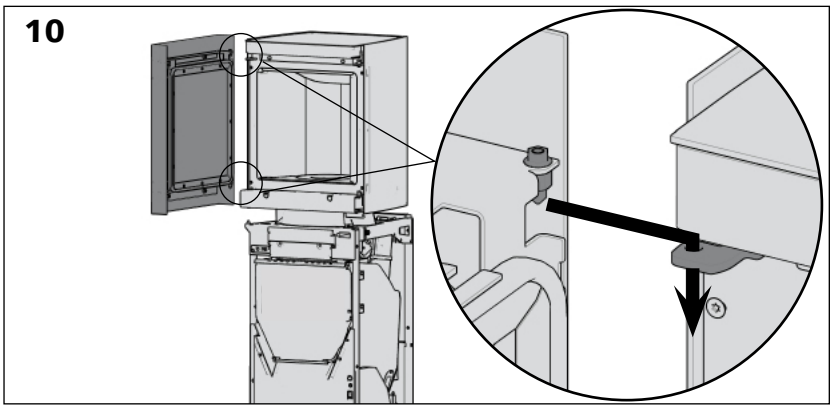
10

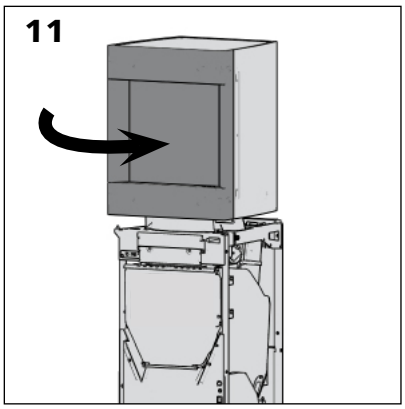
11

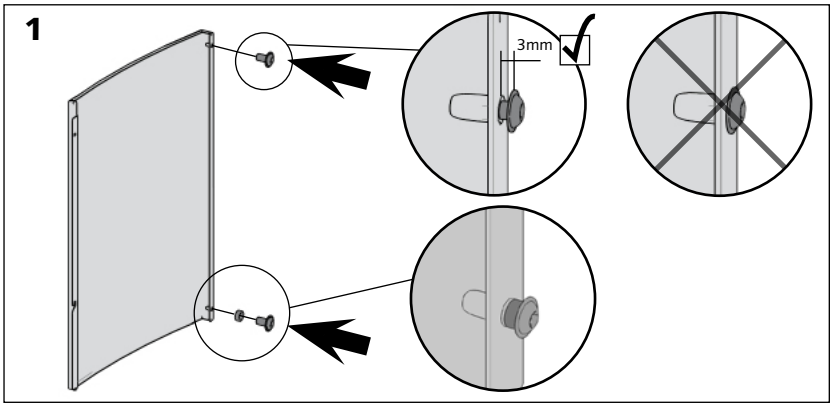

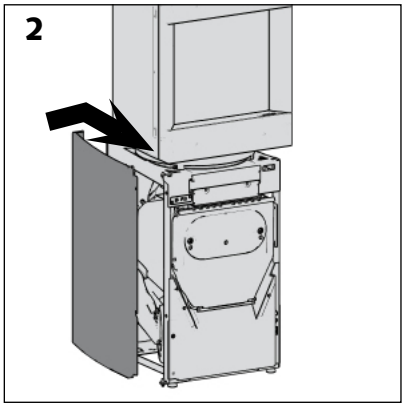

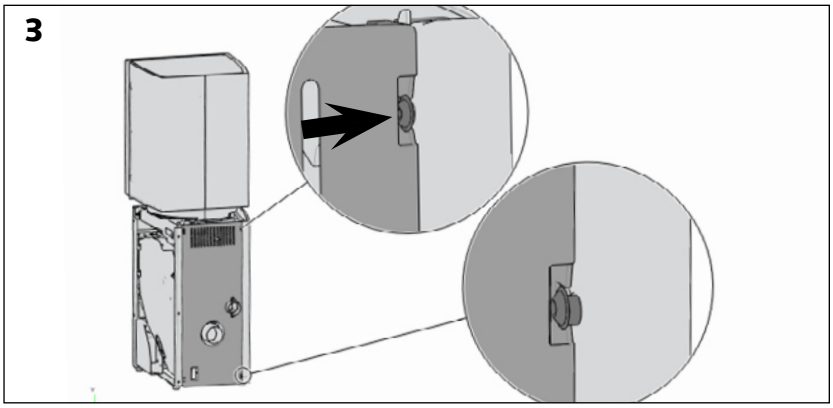

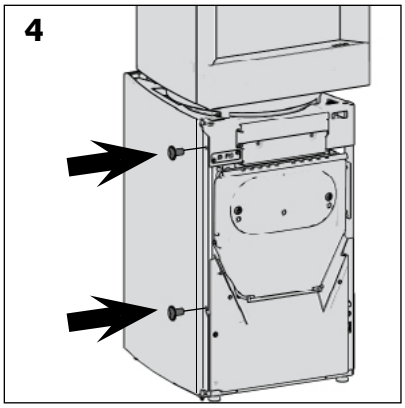

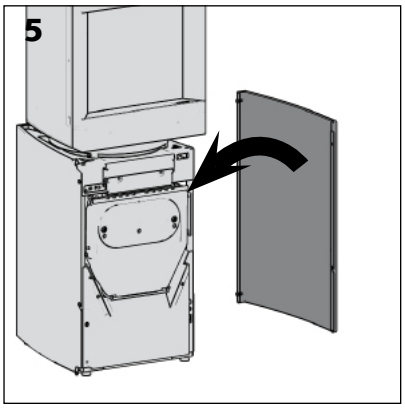

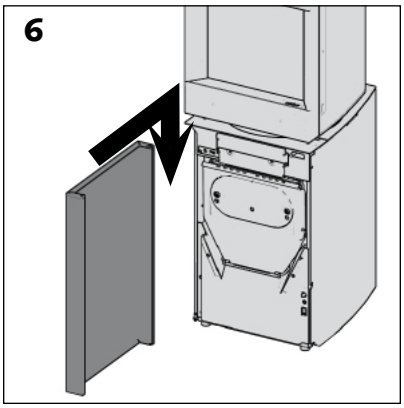

> Les vis de fixation des parements latéraux doivent êtres bien serrées afin d'éviter les bruits de vibrations [schéma 3 & 4]

> Répéter les opérations 1 à 4 pour le parement droit [schéma 5].

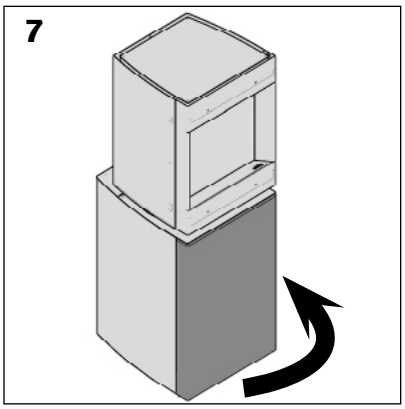

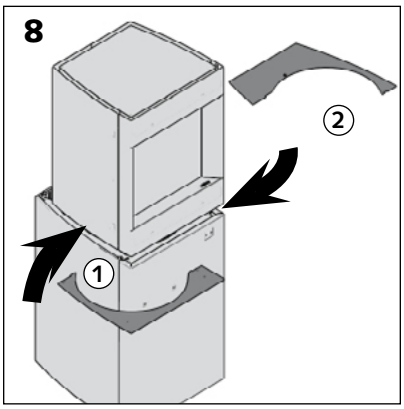

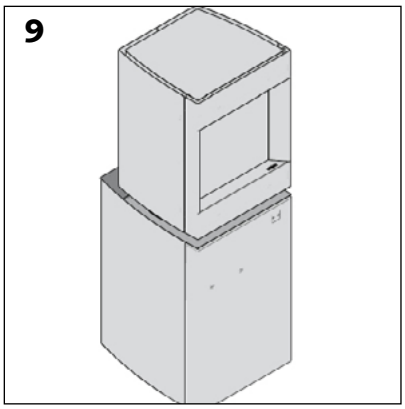

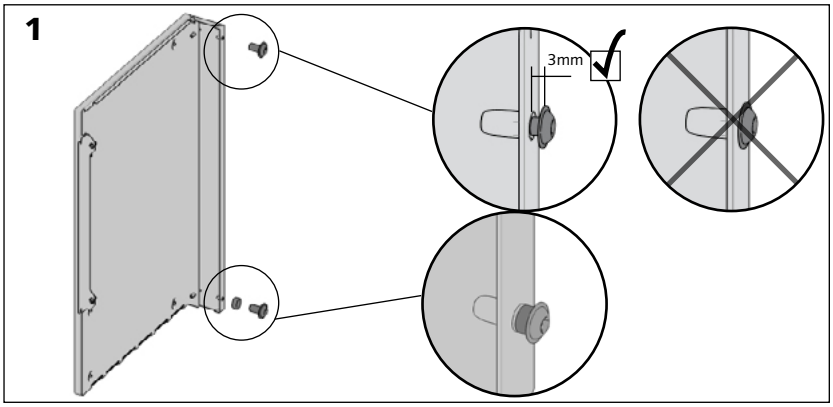

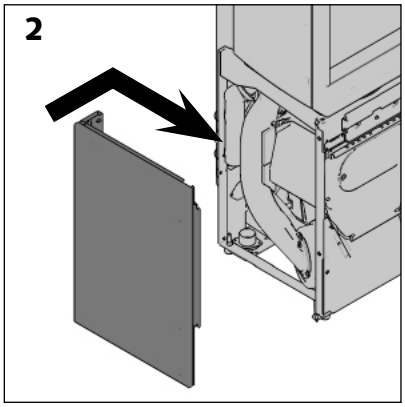

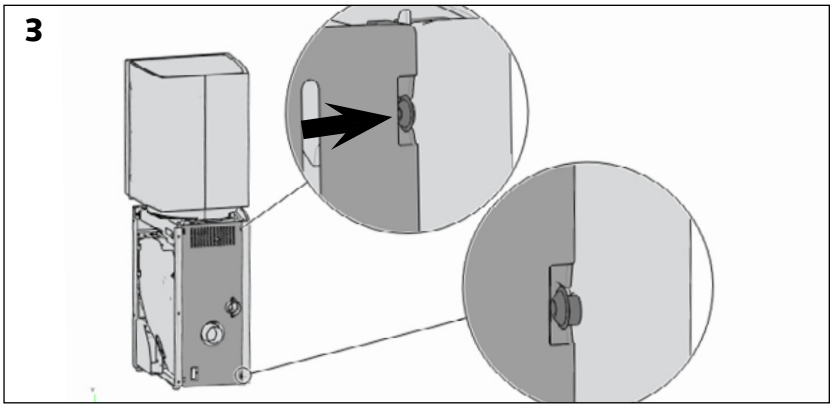

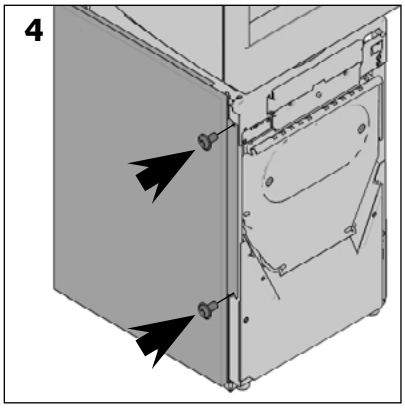

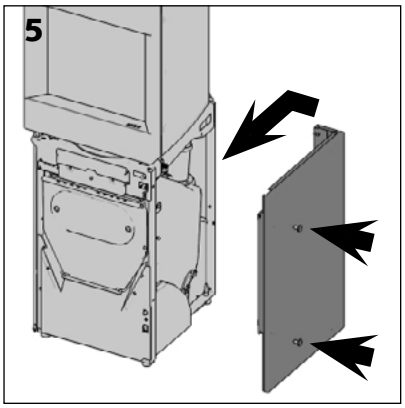

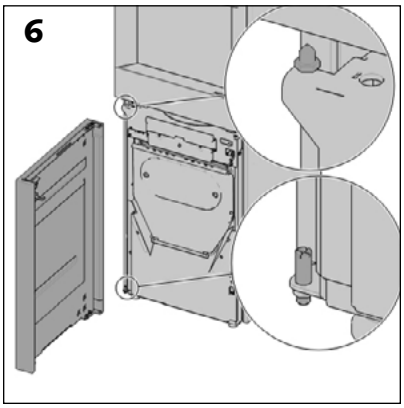

> Répéter les opérations 1 à 4 pour le parement droit [schéma 5].

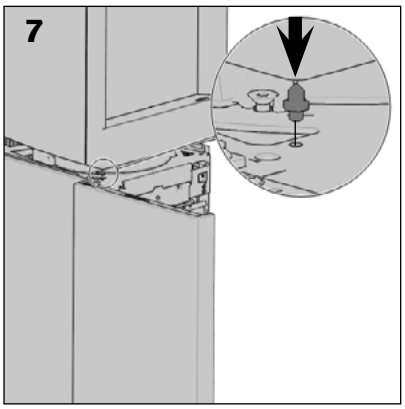

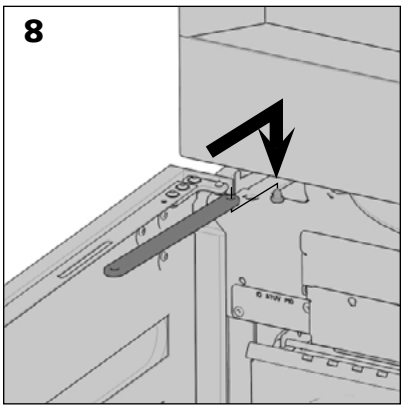

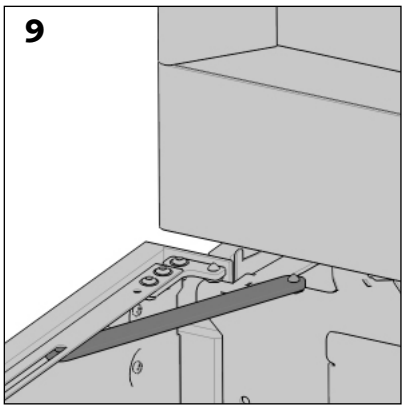

Montage final - placement des parements bas dans la version bois

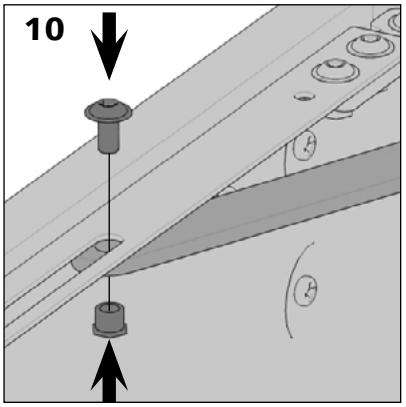

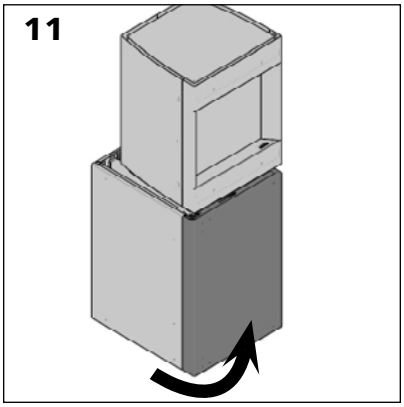

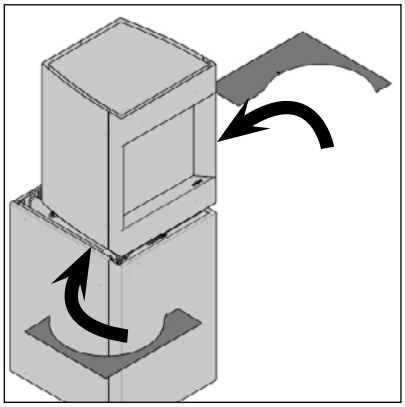

Montage final - réglage des tablettes

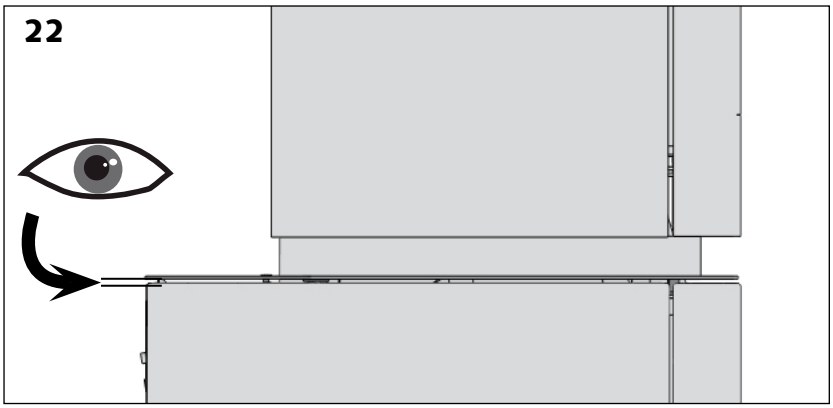

Une fois les tablettes posées sur la base de l'appareil, vérifier l'alignement avec les parements bas [schéma 22].

Si un réglage est nécessaire :

> Enlever les tablettes et repérer la vis de réglage [schémas 23 et 24].

> Dévisser l'écrou de blocage, monter ou descendre la vis de réglage [schéma 24, détails 1 et 2].

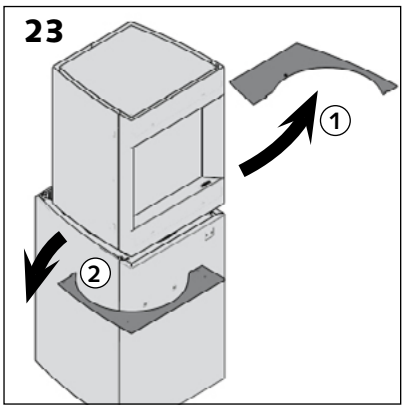

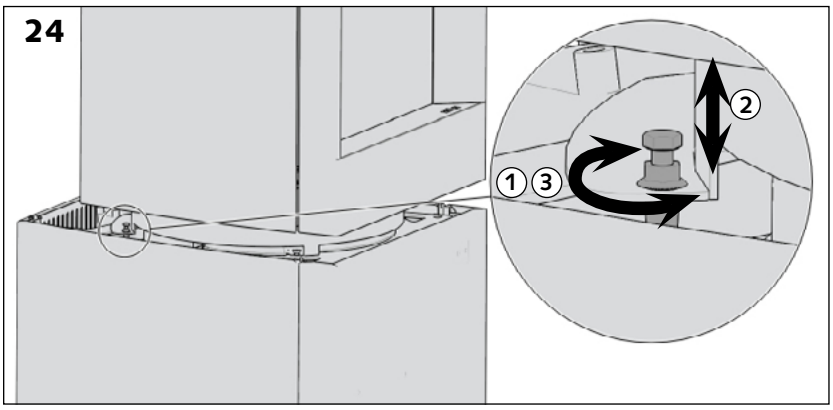

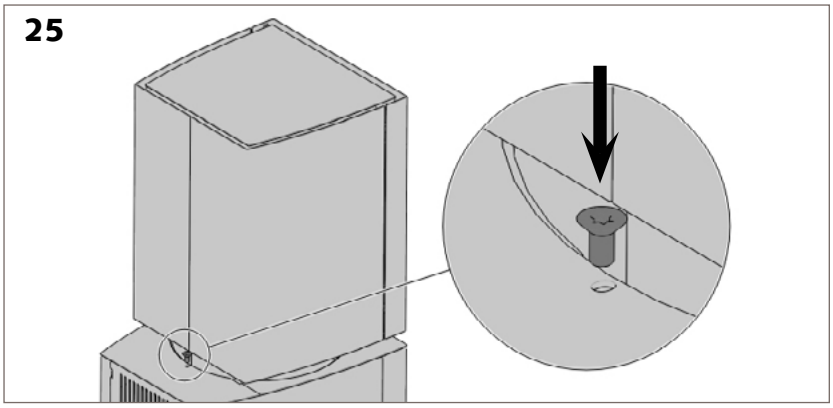

> Revisser l'écrou pour verrouiller le réglage de la tablette [schéma 24 détail 3].

Une fois les parements correctement ajustés, fixer ces derniers à l'aide d'une vis tête torx M5X10.

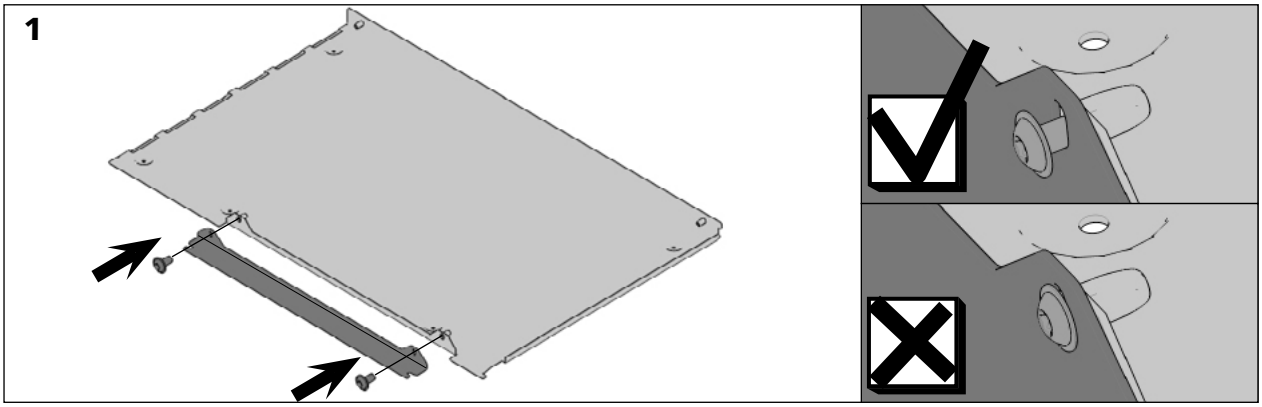

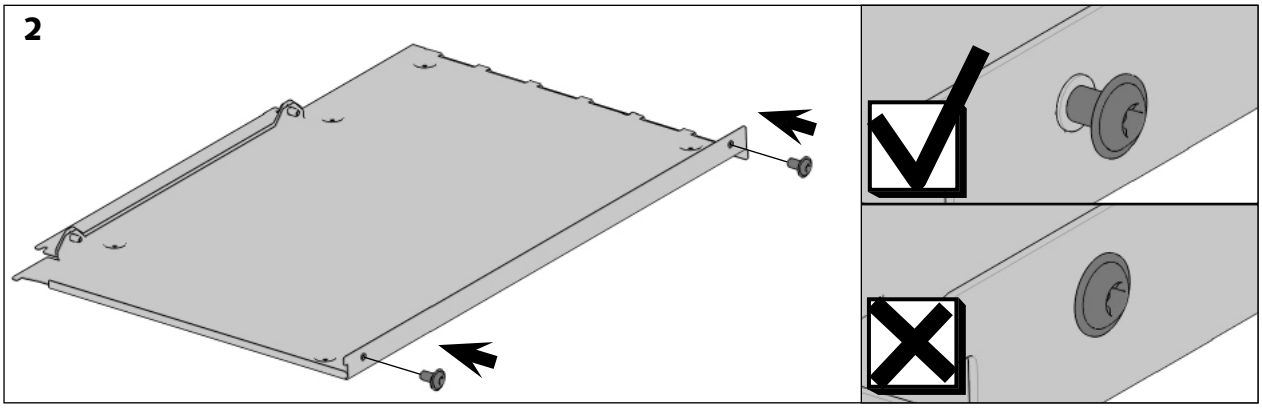

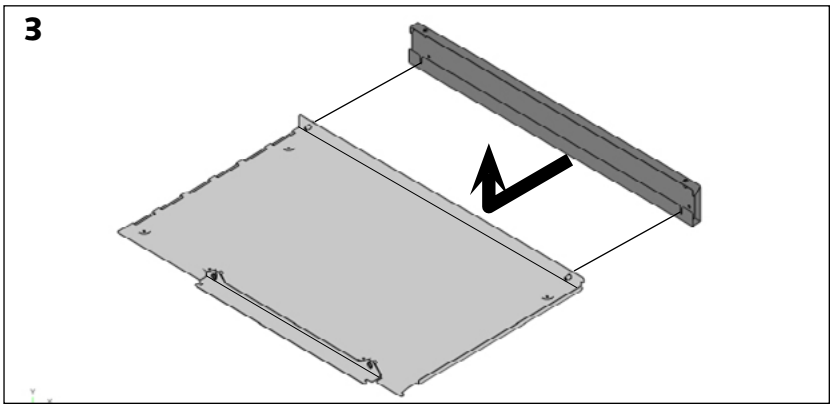

> Fixer la cornière de réglage sans serrer les vis [schéma 1].

> Prémonter les vis de l'autre côté de la tôle sans les serrer à fond [schéma 2].

> Placer le profil vertical arrière [schéma 3] et serrer les vis au travers des découpes prévues à cet effet [schémas 4 & 5].

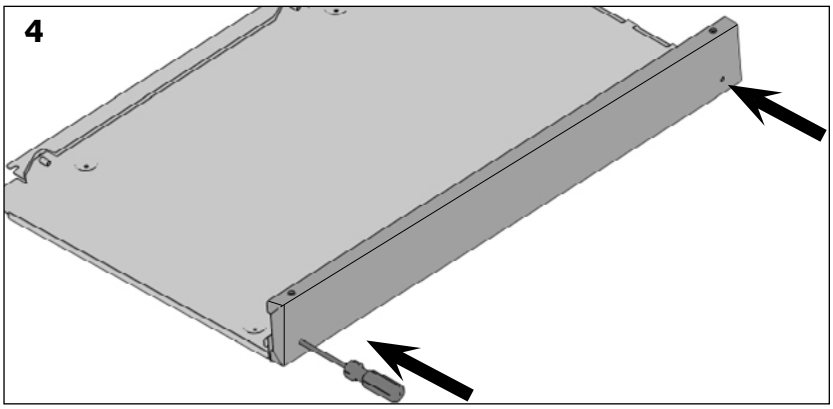

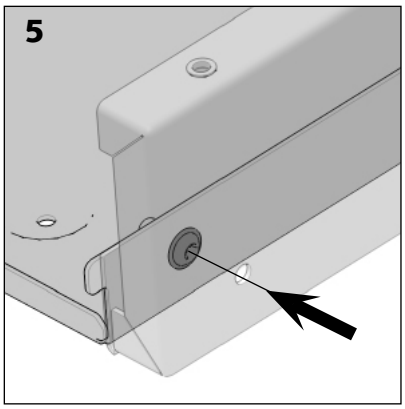

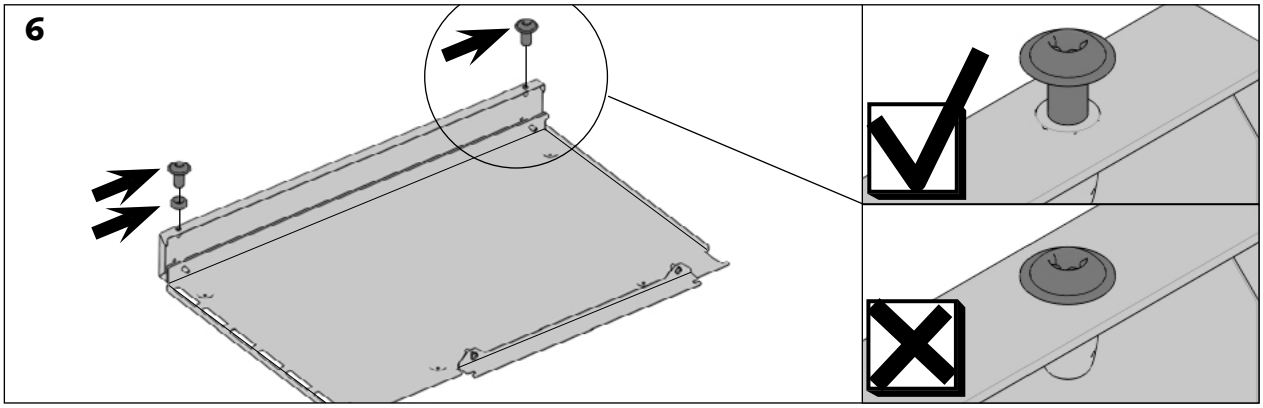

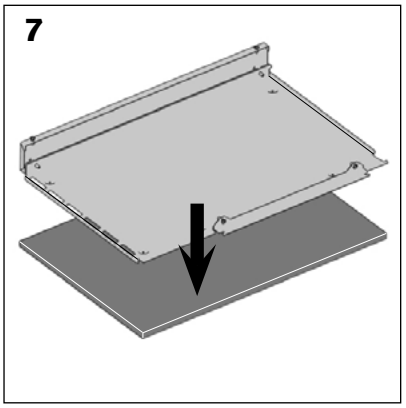

> Placer les vis sur le profil vertical arrière. Placer une vis plus une entretoise en bas et uniquement la vis dans la partie du dessus [schéma 6].

> Placer la tôle sur le panneau de finition [schéma 7]. le pli rainuré doit venir en butée sur le bord du panneau et le côté de la tôle doit être aligné au bord du panneau [schéma 8].

> Fixer la tôle et le panneau à l'aide de vis à bois [schémas 9 & 10].

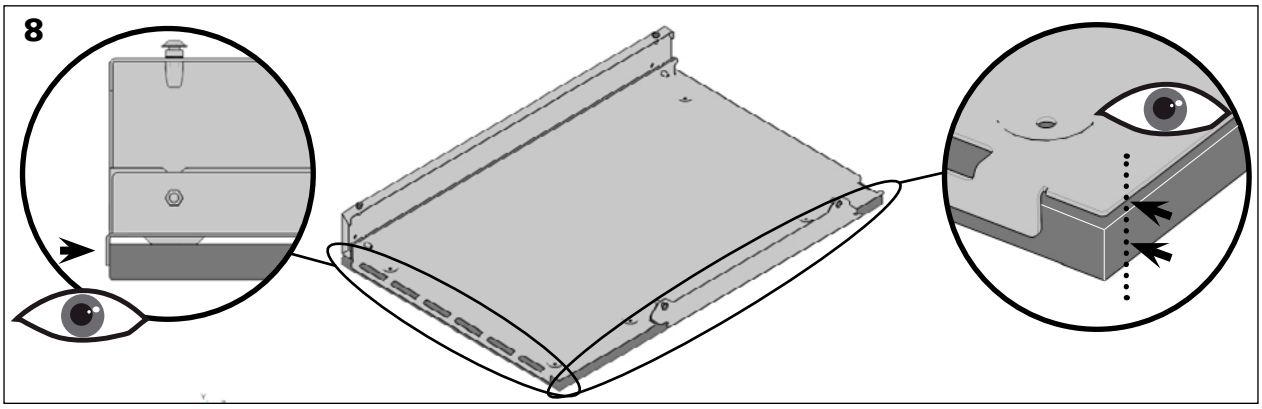

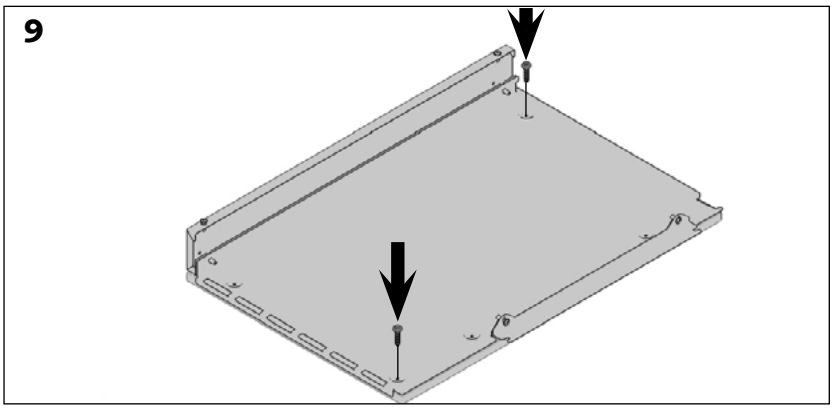

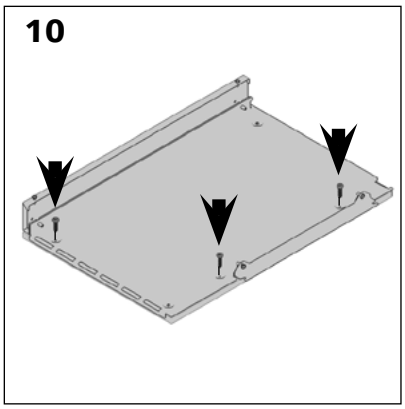

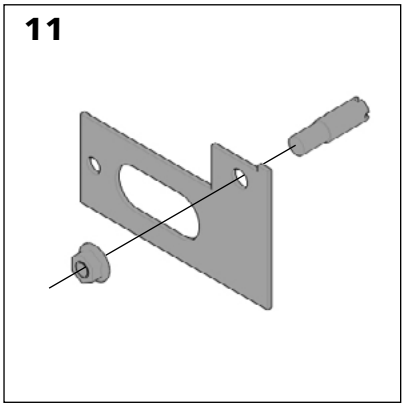

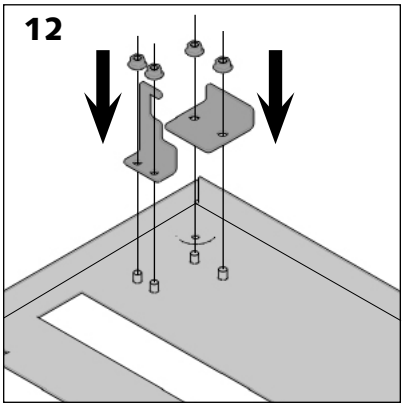

> Monter le mentonnet sur le gabarit [schéma 11].

> Fixer les pattes pour le verrouillage de porte [schéma 12].

> Placer les gabarits sur la tôle qui viendra se fixer sur le panneau de porte [schémas 13 & 17].

> Aligner le bord du gabarit avec le pli dans la tôle [schéma 14].

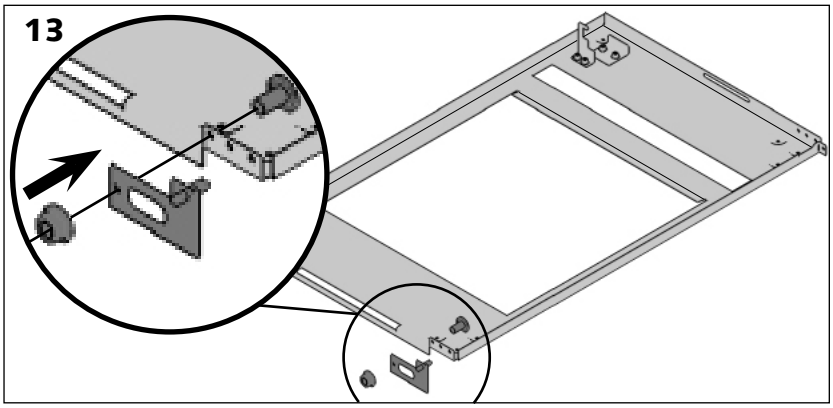

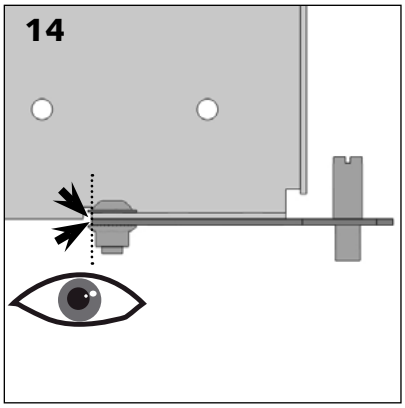

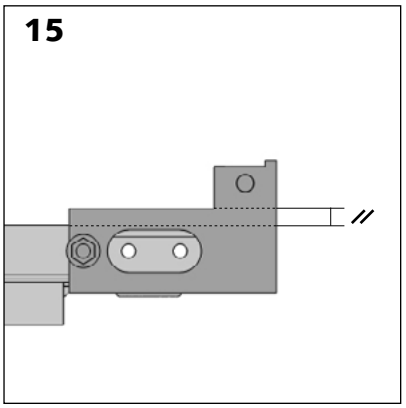

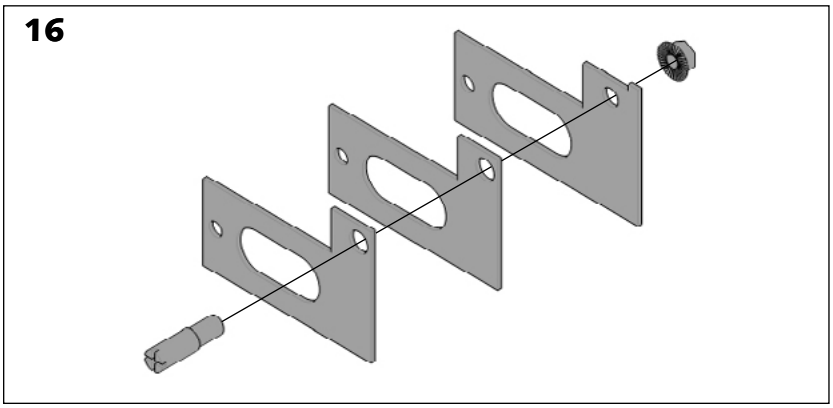

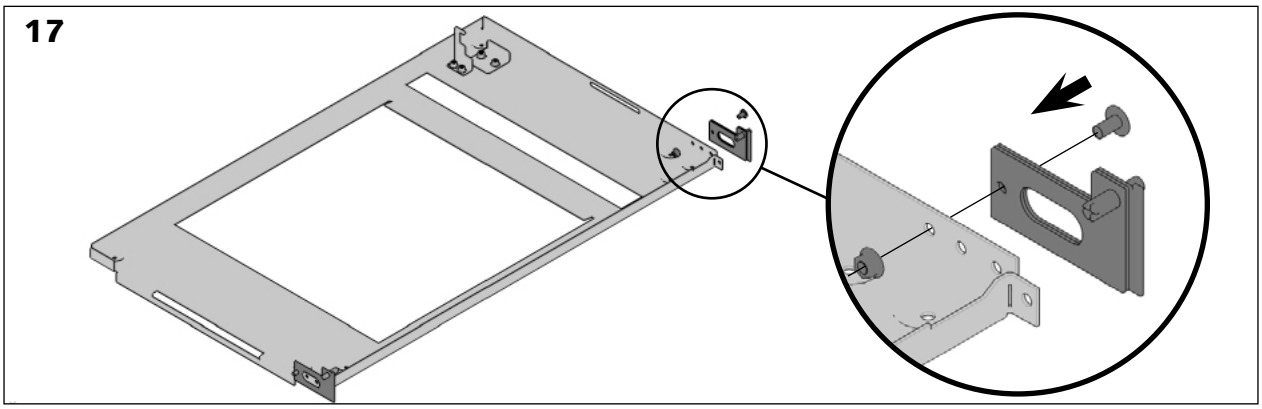

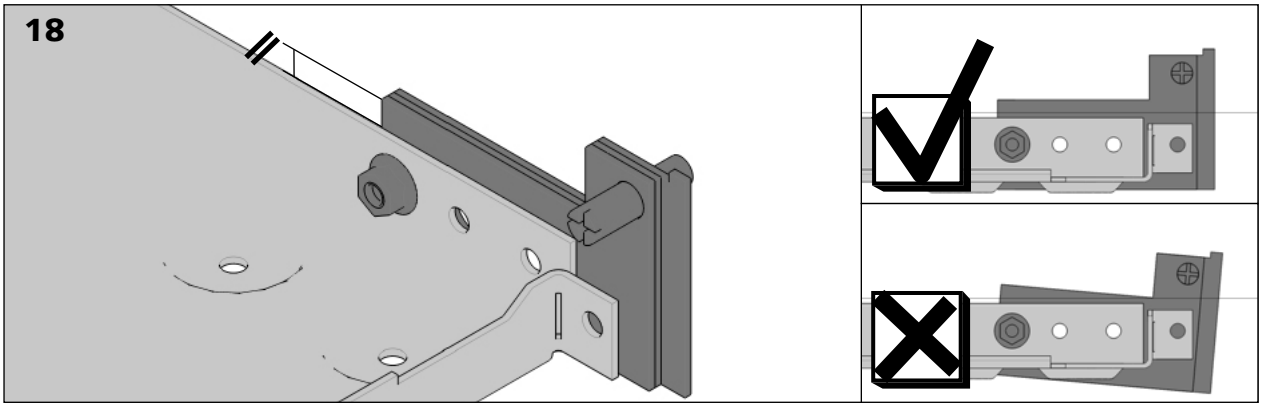

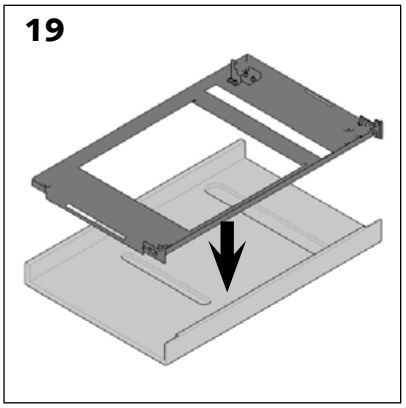

> Veiller à ce que les gabarits soient bien parallèles au pli de la tôle [schémas 15 & 18].

> Placer la tôle sur le panneau de porte [schéma 19].

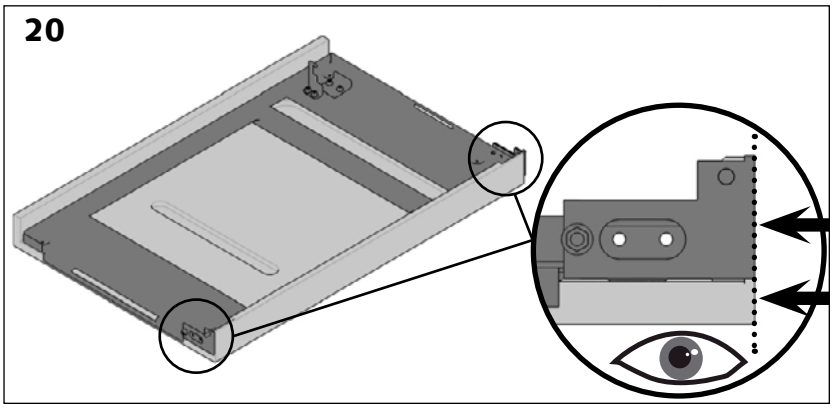

> Aligner le bord du gabarit avec le bord extérieur du panneau [schéma 20].

> Fixer la tôle sur le panneau à l'aide de vis à bois [schéma 21].

> Dévisser le gabarit de pose [schéma 22].

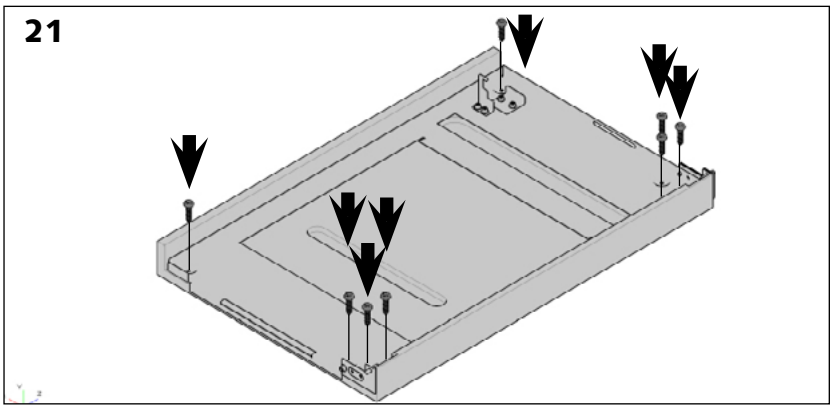

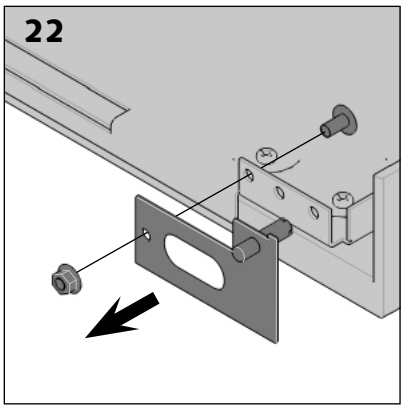

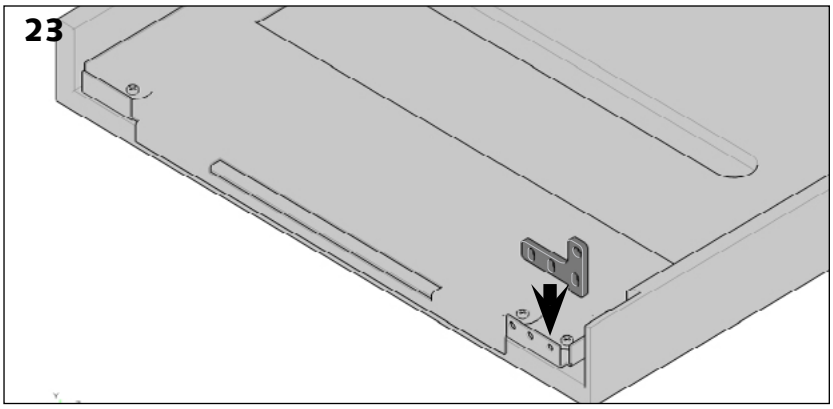

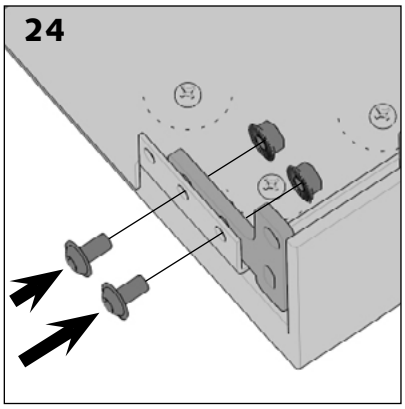

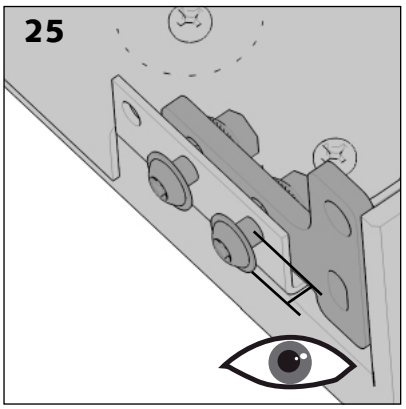

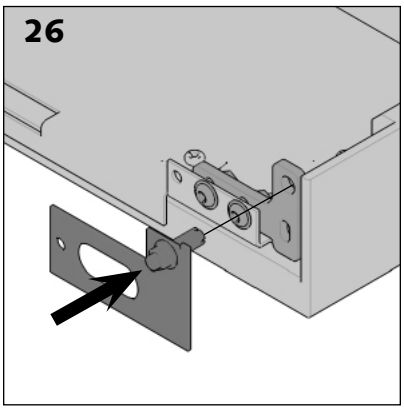

> Placer la pièce qui servira de support à l'axe de porte [schéma 23]. Placer les vis mais ne pas serrer afin de pouvoir régler la position de la pièce [schémas 24 & 25].

> Replacer le gabarit [schéma 26].

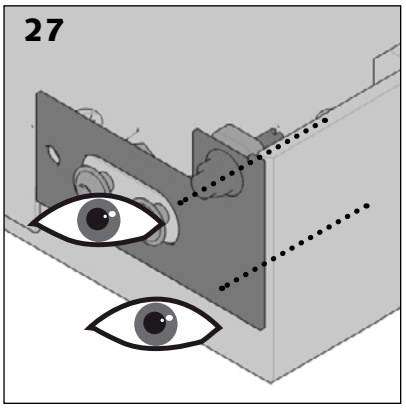

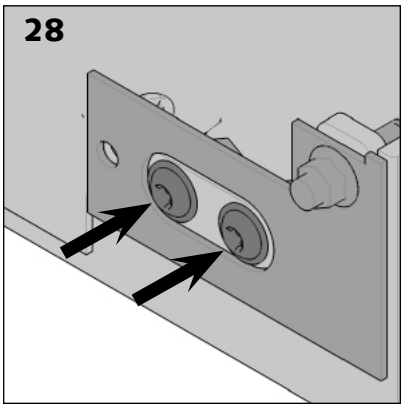

> Placer le gabarit de sorte à être aligné avec le haut et le côté du panneau [schéma 27].

> Serrer les vis [schéma 28].

> Enlever le gabarit [schéma 29].

> Répéter l'opération pour le côté supérieur.

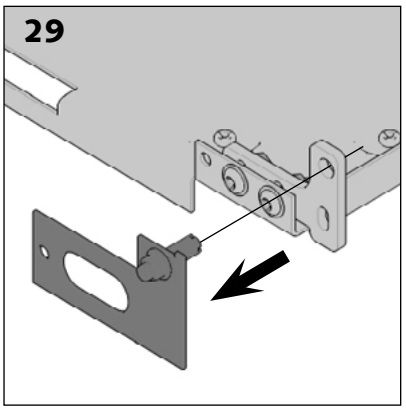

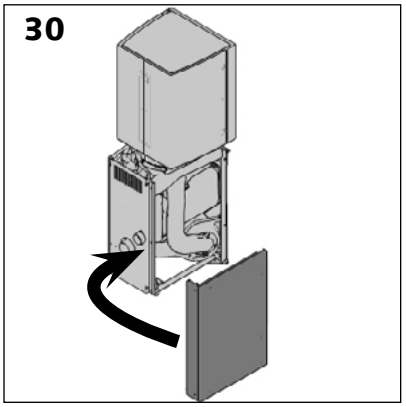

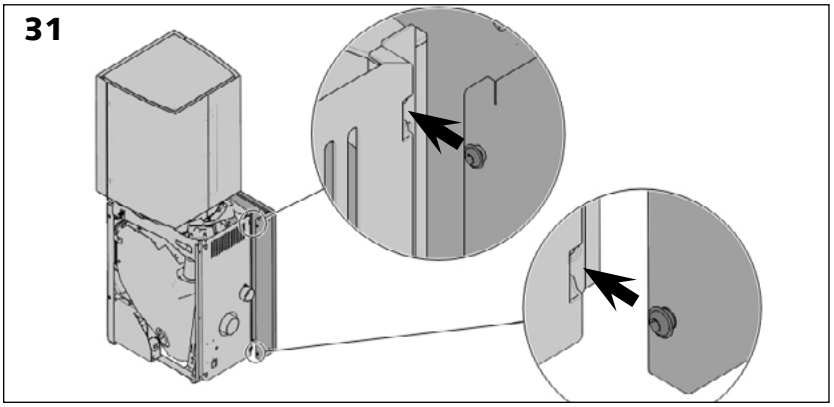

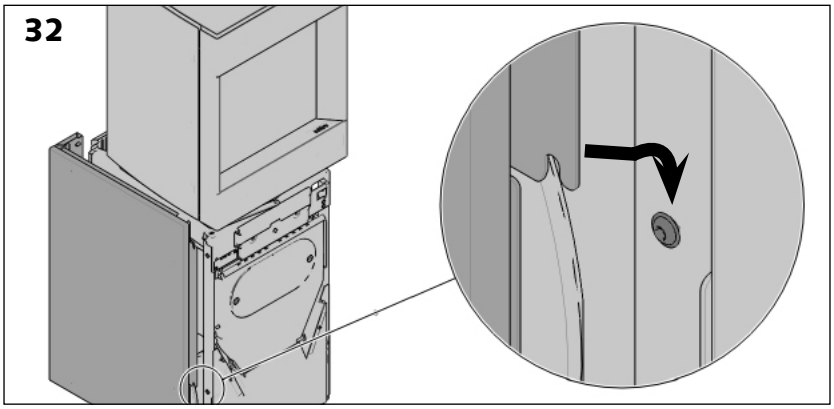

> Placer les parements de côtés en les faisant coulisser par l'arrière [schéma 30].
Glisser les têtes de vis dans les encoches prévues à cet effet [schéma 31].

> Appuyer la partie avant basse du parement sur la vis [schéma 32].

> Visser la vis supérieure [schéma 33] et serrer la vis inférieure.

> Répéter l'opération pour le second côté.

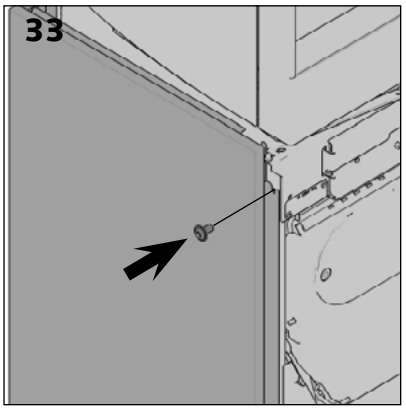

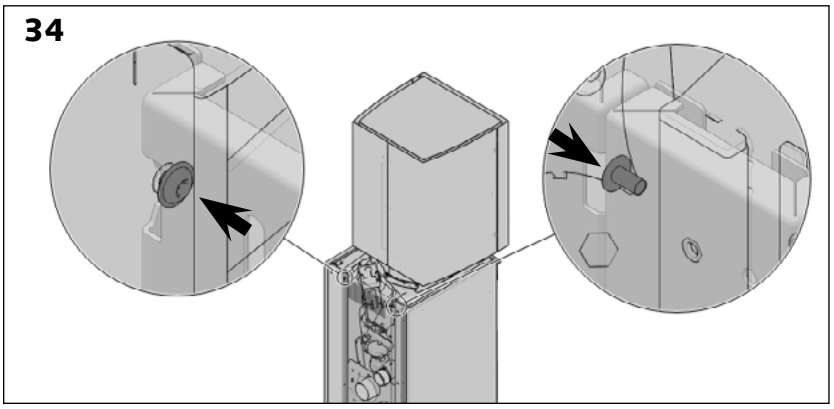

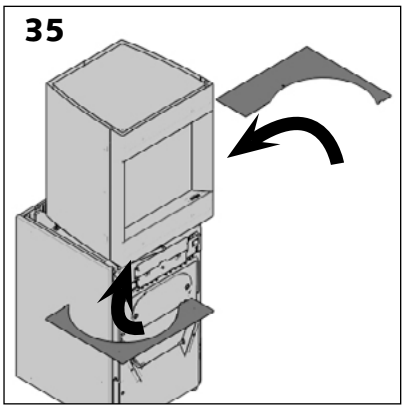

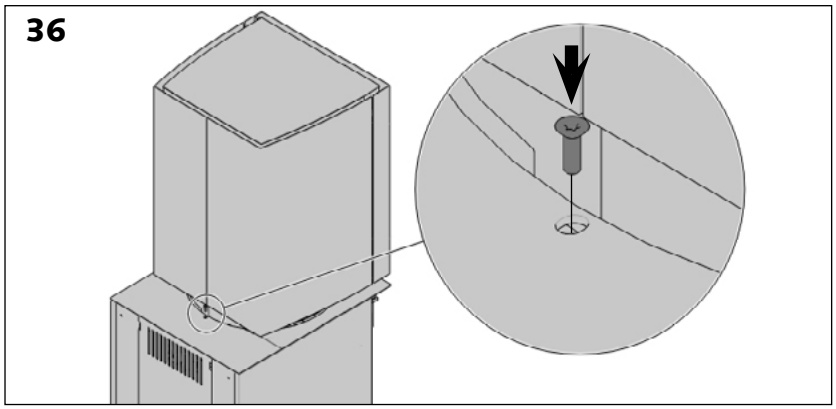

> Serrer les 2 vis supérieures à l'arrière des parements [schéma 34].

> Placer les tablettes sur l'appareil en commencant par l'avant [schémas 35 & 36].

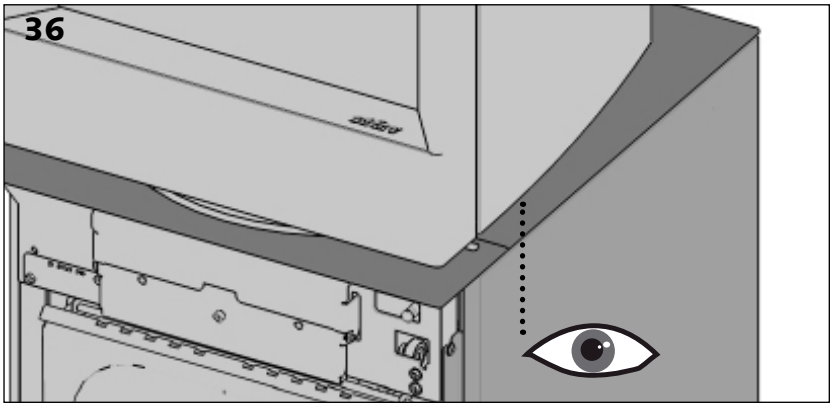

> Aligner le panneau de côté avec le bord de la tablette [schéma 36].

> Fixer la position du panneau en serrant les vis présentes sur la cornière de réglage [schémas 37 et 39]. Pour ce faire, enlever la tôle capot avant [schéma 38].

> Remonter le capot [schéma 40].

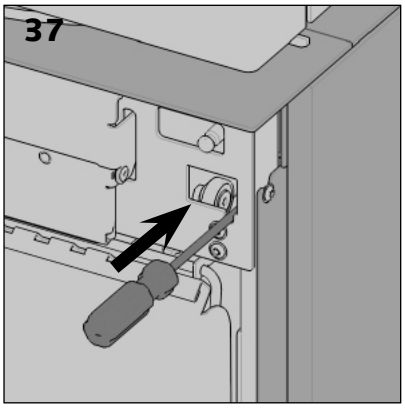

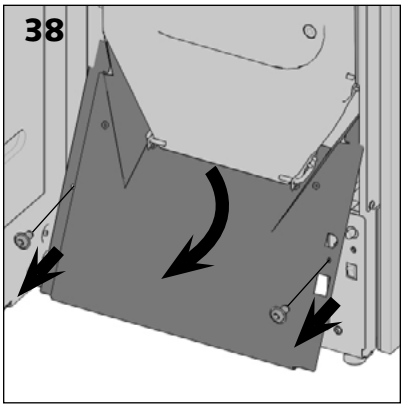

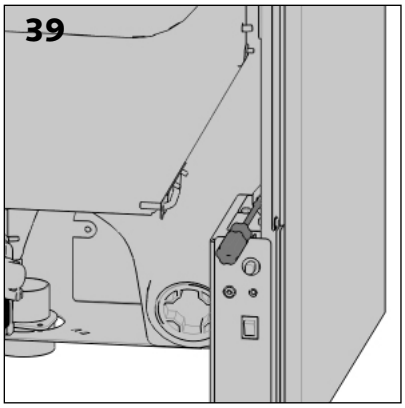

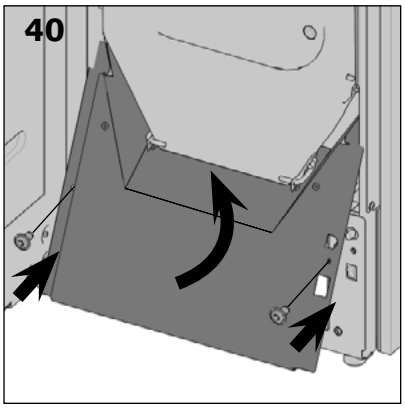

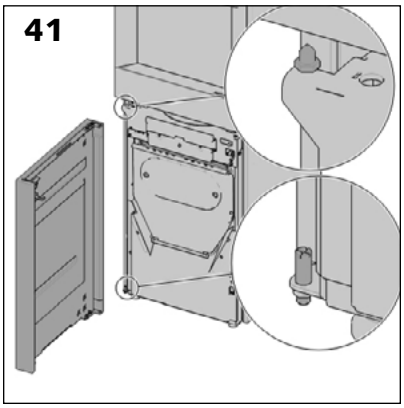

> Placer la porte sur ses gonds [schéma 41].

> Placer l'axe pour le compas de fermeture de porte sur la structure de l'appareil [schéma 42].

> Placer le compas sur l'axe [schéma 43].

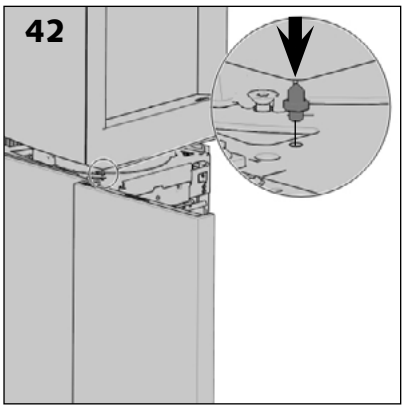

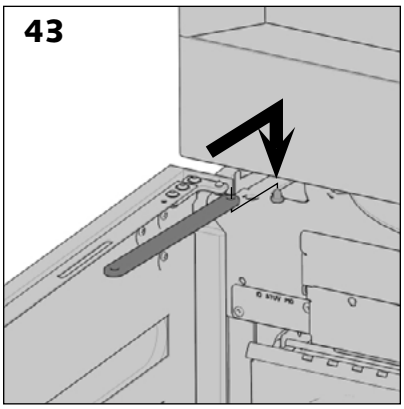

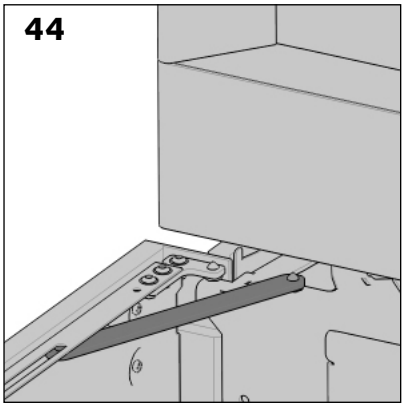

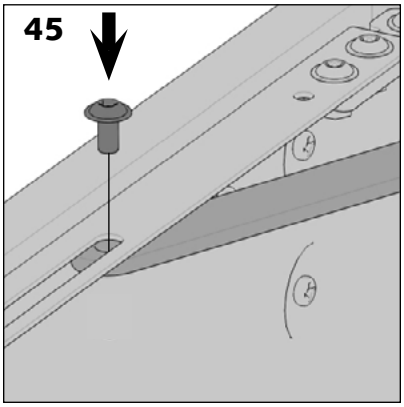

> Solidariser le compas à la porte à l'aide d'une vis [schémas 44 & 45].

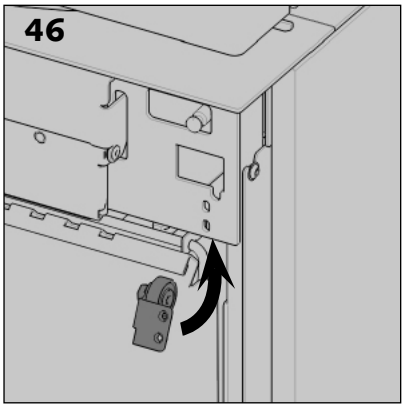

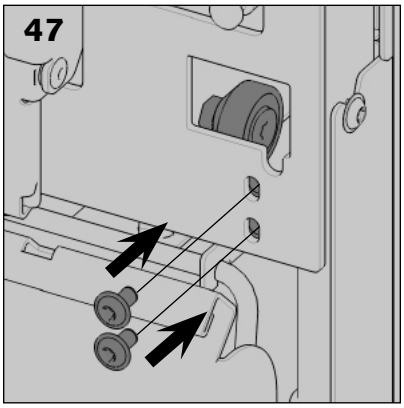

> Placer le support roulement par le bas et le fixer à l'aide de deux vis [schémas 46 & 47].

> Dans la position par défaut du roulement support la partie basse de la tôle de fixation est affleurante au bas de la tôle de structure [schéma 48].

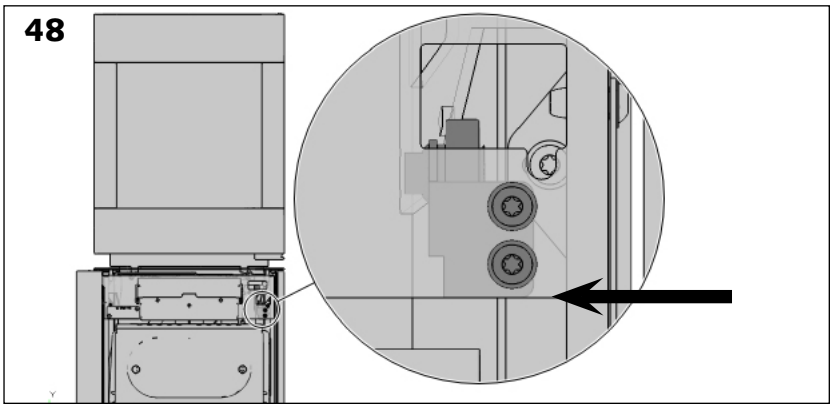

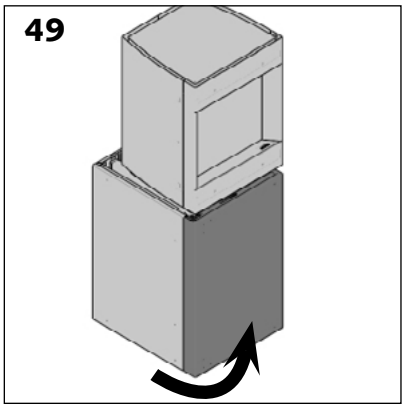

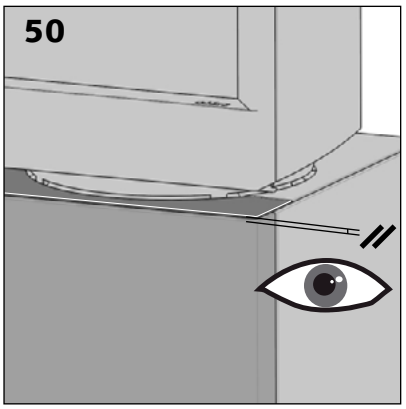

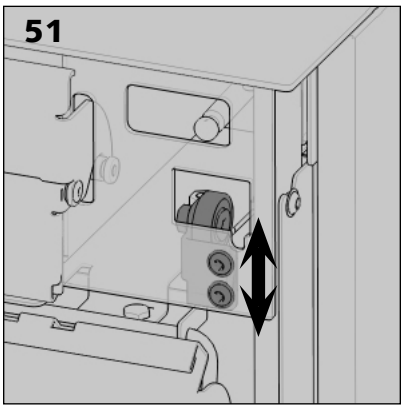

> Si le joint creux n'est pas égal entre la tablette et le haut de la porte il est possible de jouer sur la position en hauteur du roulement support [schéma 50 & 51].

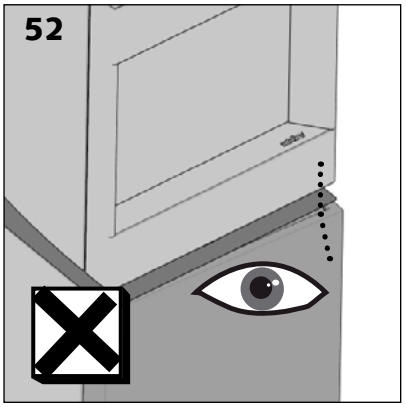

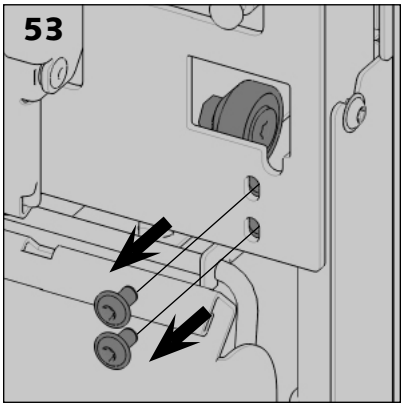

> Si la tablette et la porte ne sont pas alignée en face avant [schéma 52], il est possible de jouer sur la position, en profondeur, du roulement de support.

> Sortir le roulement [schémas 53 & 54].

> Déserrer le roulement et modifier sa position avant de reserrer le roulement [schémas 55 & 56].

> Remonter le roulement support sur l'appareil [schémas 57 & 58].

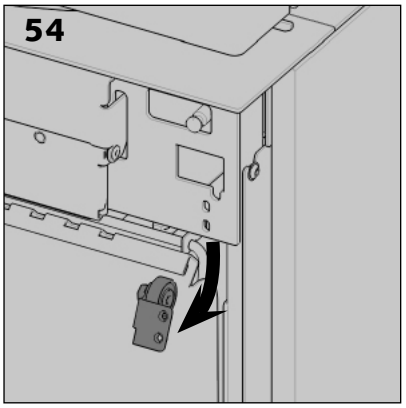

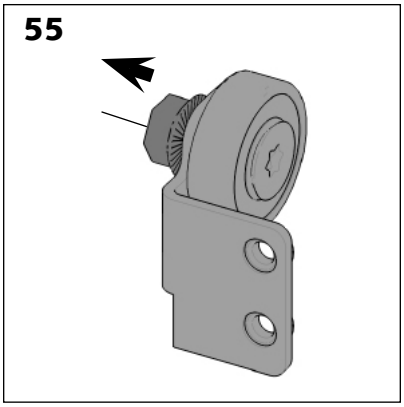

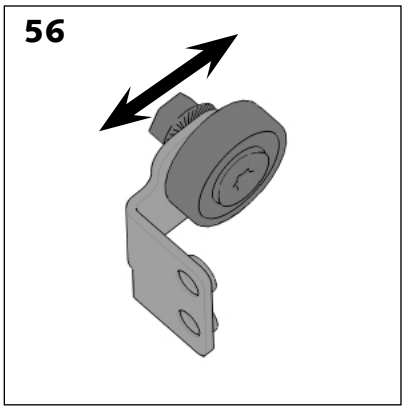

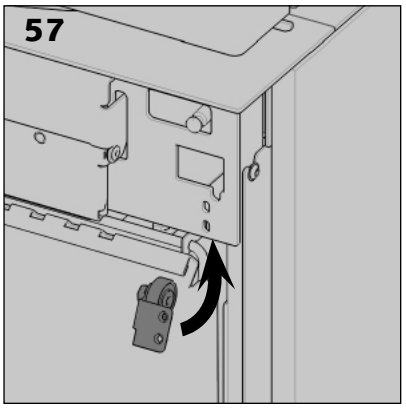

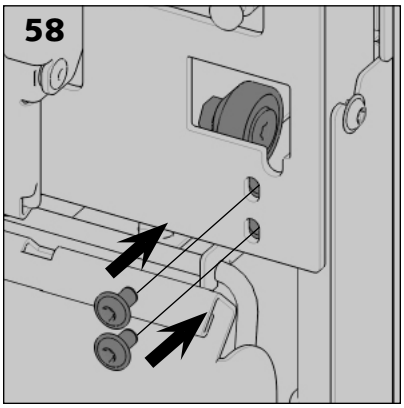

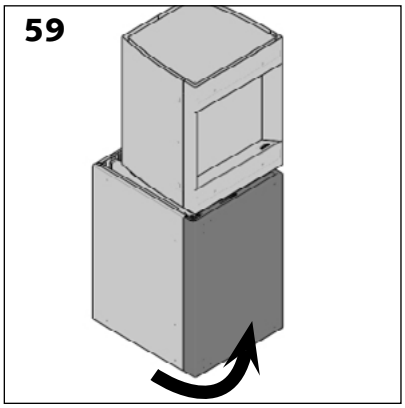

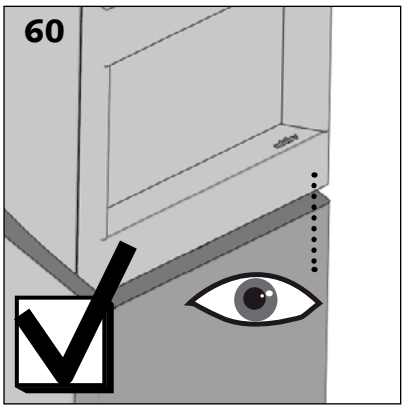

Mise sous tension du Stûv P-10

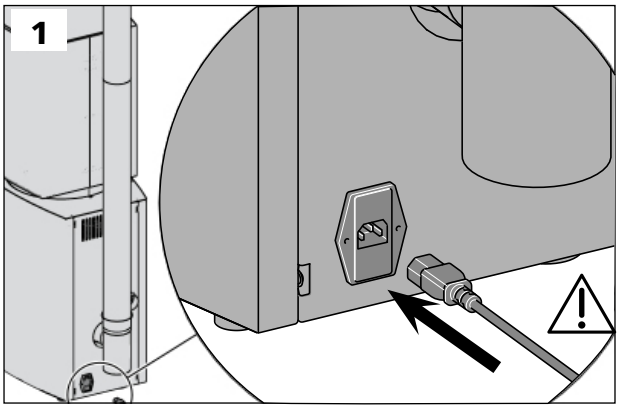

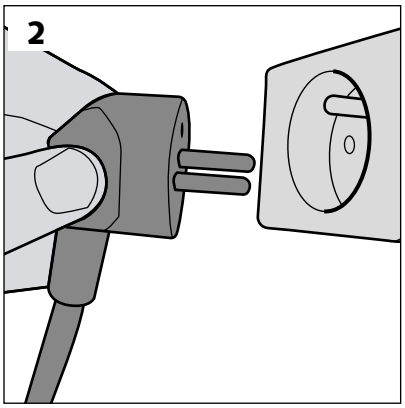

> Brancher le Stûv P-10.

Bien s'assurer d'être en butée complète!! ⚠

Branchement et appairage de la télécommande *(optionel)*

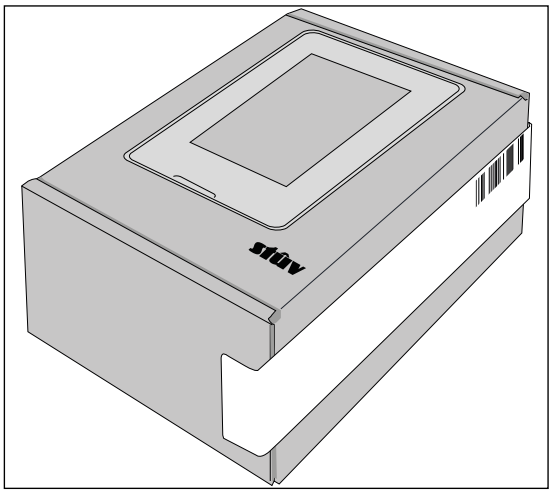

Veuillez vous référer au «**Quick start guide : télécommande**» fourni dans la boîte de la télécommande. Il vous guidera dans les différentes étapes d'appairage de la télécommande avec votre appareil.

Fonctions des boutons du P10.3 par durée de pression

Boutons	Durée de l'appuis	Fonction	État attendu
A	8 sec (appuis long)	Activation / désactivation du mode configuration	L'écran du Display de Contrôle Simplifié clignote
En mode configuration (l'écran du SCD clignote)			
B	2 sec (appuis court)	Basculement entre fonctionnement Wi-Fi et filaire (Ethernet)	La diode lumineuse affiche l'état du réseau (voir tableau d'état de la diode ci-dessous)
	8 sec (appuis long)	Basculement du module Wi-Fi en point d'accès (repérable comme module Wi-Fi, possibilité d'établir une connexion)	La diode lumineuse clignote en orange
C	2 sec (appuis court)	Ouverture d'une fenêtre de connexion à la télécommande d'1 minute	La diode lumineuse clignote en mauve
	8 sec (appuis long)	Réinitialisation de la connexion à la télécommande + ouverture d'une fenêtre de connexion d'1 minute	

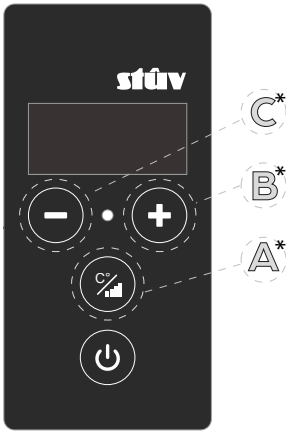

Simplified Control Display (SCD)

Indications d'état de votre connexion par la diode lumineuse du SCD

Couleur	État	Signification	Résolutions
Vert	Fixe	Connecté au réseau Wi-Fi domestique	/
	Clignotante	Réseau Wi-Fi domestique configuré. Pas d'accès au réseau	Relancer la configuration au réseau domestique en vérifiant ses paramètres*
Bleu	Fixe	Connecté au réseau filaire domestique (Ethernet)	/
	Clignotante	Réseau filaire domestique configuré. Pas d'accès au réseau	Vérifier la bonne connexion du câble Ethernet au routeur*
Orange	Clignotante	Wi-Fi de l'appareil en mode point d'accès	/
Mauve	Clignotante	Fenêtre de connexion à la télécommande ouverte (1minute)	/
Rouge	Fixe	Erreur système générale de la carte de communication	Quand l'appareil est éteint, le débrancher puis le rebrancher après 15 secondes
	Clignotante	Erreur de connexion entre la carte de communication et la carte de contrôle de l'appareil	Vérifier la bonne connexion du câble de communication entre les 2 cartes de l'appareil*
Éteinte		Carte de communication non-alimentée ou erreur software	Vérifier l'alimentation de l'appareil Vérifier l'alimentation de la carte de communication Vérifier la bonne connexion du câble entre la carte de communication et la carte de contrôle

* Veuillez vous référer à la procédure de mise en réseau page suivante.

Pourquoi connecter son P10.3 au Wi-Fi?

La connexion de votre appareil au réseau ne se limite pas à son contrôle à distance mais vous permet également de bénéficier du **service de maintenance à distance Stûv**, des **diagnostiques sur l'état de votre appareil** ainsi que des **mises à jour software automatiques**.

Deux options s'offrent à vous afin de procéder à l'installation du module de communication: la connexion Wi-Fi et la connexion filaire via l'utilisation d'un câble Ethernet au routeur (éventuellement via des modules CPL permettant de transmettre les données par un réseau électrique filaire).

Ce choix peut être effectué en vous munissant d'un PC et en téléchargeant une application du type **Netspot Free Edition** (Windows ou Mac), **Vistumbler** (Windows) ou **Wi-FiInfoView** (Windows).Ces applications vous permettront de faire rapidement une évaluation des caractéristiques du réseau Wi-Fi domestique.

⚠ Dans tous les cas de figure, le routeur du réseau domestique doit respecter les contraintes suivantes:

> L'attribution des adresses IP sur le réseau doit être gérée automatiquement par DHCP.
> Les ports 1883 et 443 doivent être ouverts vers l'extérieur.

Le tutoriel de connexion de l'appareil au réseau domestique est directement intégré dans l'application.

Une fois installée sur votre smartphone, celle-ci vous guidera à travers les étapes de connexion de votre appareil. Pour installer l'application, veuillez vous référer au point suivant.

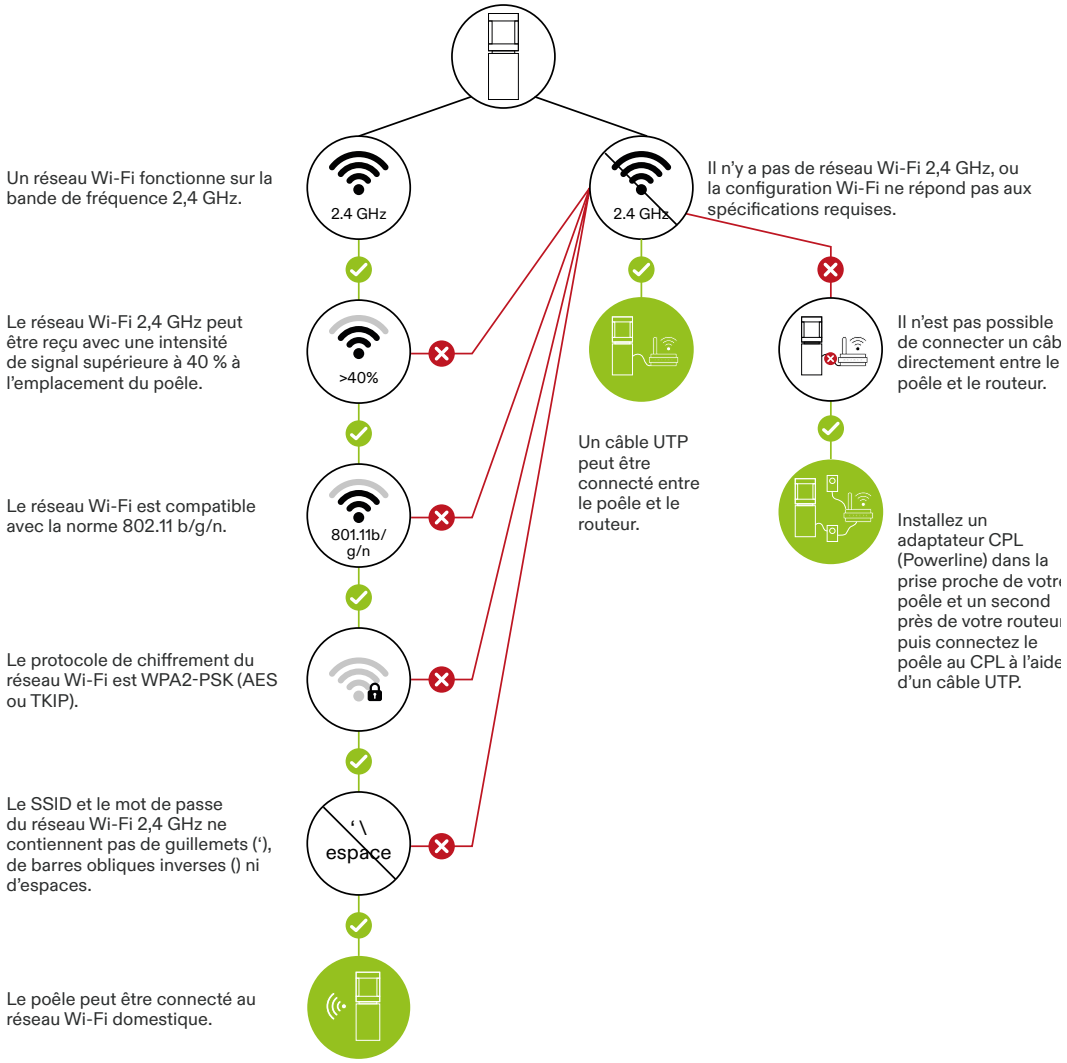

The home network router must also meet the following requirements:

- IP address assignment on the network must be managed automatically via DHCP.
- Ports 1883 and 443 must be open to the outside.
- UTP cable must be Category 5e or higher.

Option 1: connexion Wi-Fi

Les conditions à respecter pour pouvoir connecter le Stûv 10.3 au réseau Wi-Fi domestique sont :

1. **Un réseau Wi-Fi domestique sur la bande de fréquence 2.4 GHz** (la bande de fréquence 5GHz n'est pas supportée);
2. **Une configuration réseau de préférence sur la largeur de bande de 20 MHz**
   (la largeur de bande de 40MHz est cependant également supportée bien que moins stable)

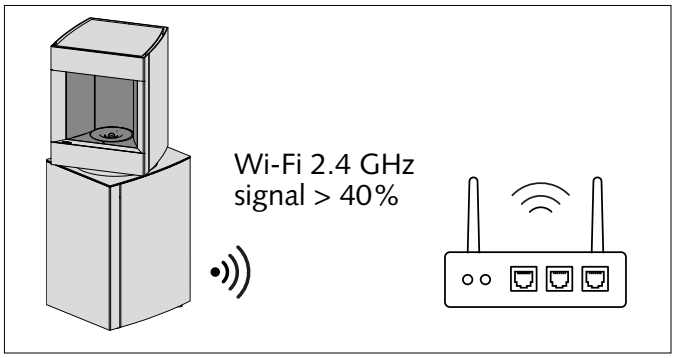

3. **Un canal peu encombré**. La carte de communication couvre les 14 canaux Wi-Fi disponibles. Un environnement encombré par trop de réseau Wi-Fi peut mener à des problèmes de connexion (instabilité, perturbation, etc.). ⚠**Configurez votre routeur** afin qu'il utilise un canal peu encombré.
4. **Un réseau Wi-Fi domestique supportant les normes 801.11b/g/n.**
5. **Des SSID** (= noms de réseau) **différents sur la bande de 2.4 GHz et celle de 5 GHz.**
   ⚠ Certains Wi-Fi domestiques utilisent une technologie qui n'émet qu'un seul SSID (nom du réseau Wi-Fi) pour les réseaux 2.4 GHz et 5 GHz. Cette technologie pose régulièrement des problèmes et ne permet pas toujours la connexion du P10.3 au réseau domestique. Nous conseillons vivement dans ce cas-ci de configurer un SSID pour le réseau émettant sur la bande de 2.4 GHz et un SSID différent pour celui émettant sur la bande de 5 GHz;

   ⚠ Le SSID peut être visible ou caché;
6. **Un protocole de chiffrement du réseau Wi-Fi étant soit WPA2-PSK (AES ou TKIP), soit mixte WPA/WPA2**. Le WPA-Entreprise n'est pas supporté;
7. **Une puissance de signal Wi-Fi de minimum 40%** là où se situe l'appareil.

8. Ni le SSID (nom du réseau Wi-Fi), ni le mot de passe ne peuvent contenir le caractère quote (') ni le backslash (\). Les autres caractères spéciaux tels que « #l&§!?,.;/:{}()*$[] » sont supportés.

⚠ Si vous ne maîtrisez pas les paramètres ci-dessus ou qu'ils ne sont pas (ou ne peuvent pas être rendus conformes aux prérequis), il est impératif de configurer l'installation en mode filaire!

DÉTAIL DU MONTAGE DE L'ANTENNE

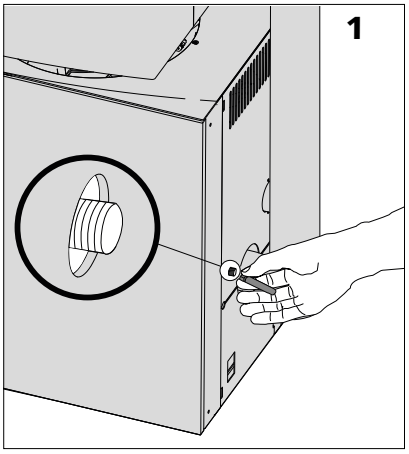

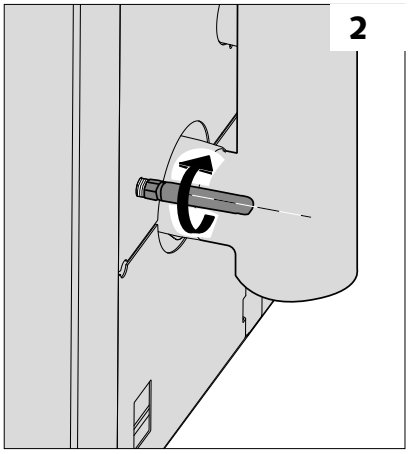

INSTALLATION DU FOYER SUR LE RÉSEAU WI-FI

Il est nécessaire d'installer le foyer sur le réseau Wi-Fi* de l'utilisateur final afin qu'il puisse le controler avec un appareil connecté.

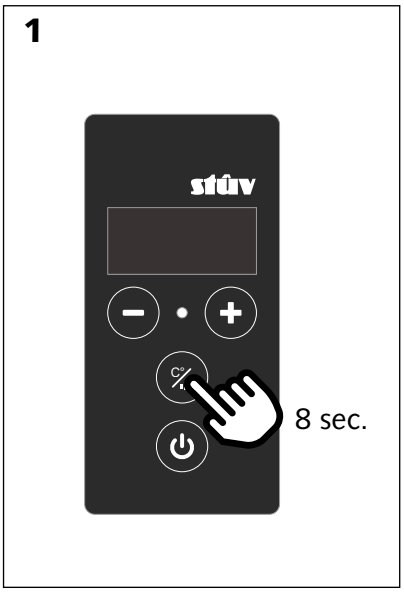

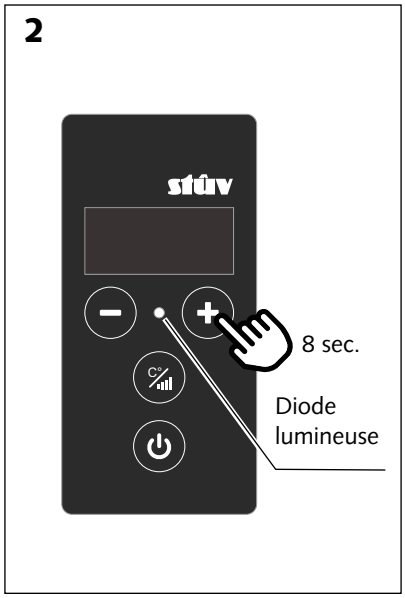

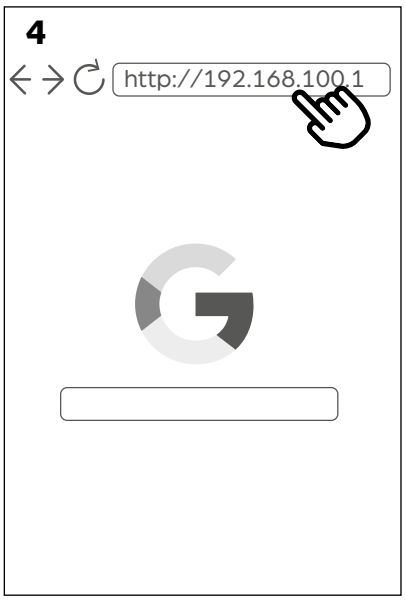

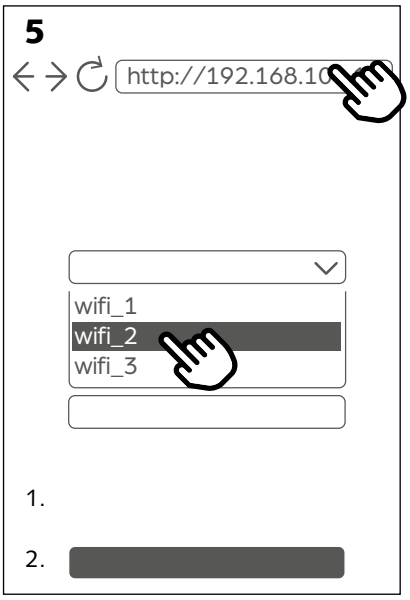

> Appuyer longuement (min. 8 secondes) sur le bouton [schéma 1].

> Appuyer ensuite longuement (min. 8 secondes) sur le bouton [schéma 2]. La diode lumineuse doit alors **clignoter** en **orange**, ce qui indique que l'appareil est en mode "point d'accès" et est prêt être connecté à un réseau Wi-Fi.

> Sur un appareil connecté (smartphone, tablette ou PC), se connecter au réseau Wi-Fi intitulé **"Stuv_P10 S00XXXX"** [schéma 3]. Aucun mot de passe n'est requis. *Ce réseau n'est pas sécurisé.*

> Sur le même appareil connecté, ouvrir une page internet et taper dans la barre d'URL l'adresse suivante: **http://192.168.100.1** [schéma 4].

Remarque: Attention de ne pas confondre la barre de recherche d'un moteur de recherche avec la barre d'adresse URL.

> Sur la page obtenue, dérouler le premier volet pour selectionner le réseau sans fil sur lequel l'appareil doit être installé [schéma 5.1.]

> Si réseau wifi désiré est caché, il est possible de tapper directement le nom de l'appareil pour effectuer une recherche [schéma 5.2.]

> Entrer le mot de passe du réseau sans fil sélectionné puis appuyer sur "configurer et redémarrer"[schéma 6].

Attention: s'assurer de bien disposer du mot de passe exact du réseau sans fil de l'utilisateur final. ⚠ **Certains appareils basculent directement en majuscule! Certains caractères spéciaux et signes de ponctuations dans le nom du réseau Wi-Fi (SSID) peuvent également entrainer des problèmes de connexion.**

> Le boitier du foyer s'installe alors sur le réseau domestique.

Attention: La connexion peut prendre plusieurs minutes.

Avec un appareil connecté, vérifiez que l'appareil fonctionne correctement en installant l'application et en effectuant un test de connexion.
Si l'appareil a été installé avec succès sur le réseau domestique, une page d'erreur s'affiche dans le navigateur Internet, confirmant que le foyer n'est plus un point d'accès et qu'il a été connecté avec succès au réseau [schema 7].

> La diode lumineuse doit alors passer au vert fixe, vous indiquant ainsi que l'opération a réussi.

⚠ Un vert clignotant vous indique que l'appareil n'a pas pu se connecter au Wi-Fi. L'erreur provient soit du mot de passe, soit de l'un des paramètres de communication (voir Résumé p.45).

** Stův ne peut être tenu responsable de la compatibilité avec le réseau Wi-Fi ou de la stabilité du réseau Wi-Fi.*

Option 2 : connexion filaire

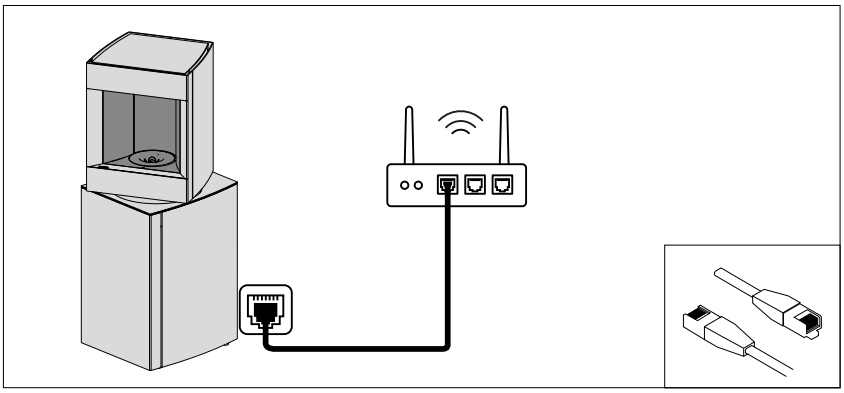

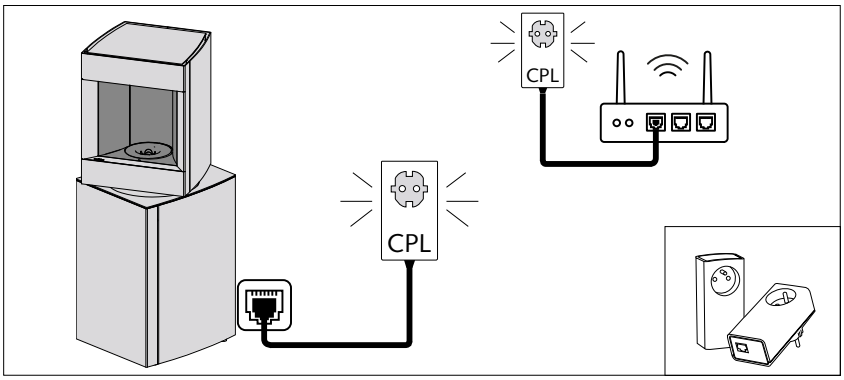

Si le routeur est trop éloigné du poêle, un système tel qu'un CPL peut être une solution simple pour la mise en place du câble. (Le prix d'achat d'une telle option varie entre 50 et 75 euros).

DÉTAIL DE CONNEXION DU CÂBLE ÉTHERNET

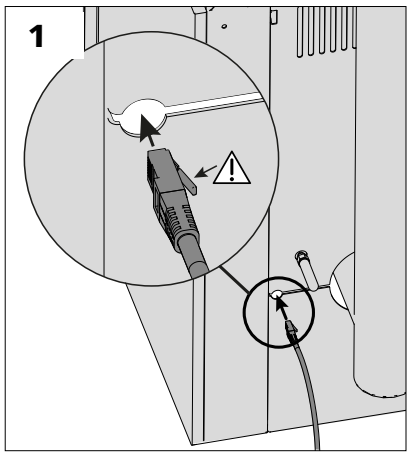

Une fois le câble éthernet connecté à votre routeur ou CPL, connectez l'autre extrémité à l'arrière de l'appareil [schéma 1].

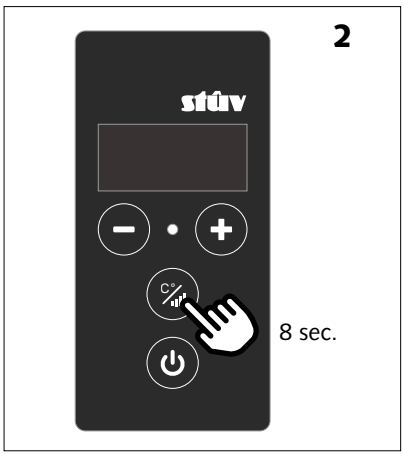

Appuyez ensuite longuement (+ de 8 secondes) sur le bouton C°/ afin de passer en mode configuration.

En mode configuration, l'écran du SCD clignote.

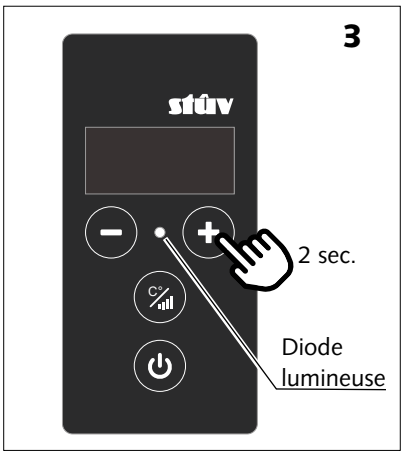

Procédez enfin à un appui court sur le bouton + afin de passer en mode filaire et terminer ainsi l'opération. ⚠ **La diode lumineuse doit alors passer au <u>bleu FIXE</u>, vous indiquant que l'opération est réussie.**

⚠ Un <u>bleu CLIGNOTANT</u> vous indique un problème de connexion du câble et/ou un problème de droit d'accès au réseau. Dans ce cas de figure, veuillez vérifier ces 2 points et recommencer l'opération ci-dessus.

DÉTAIL DE DÉCONNEXION DU CÂBLE ÉTHERNET

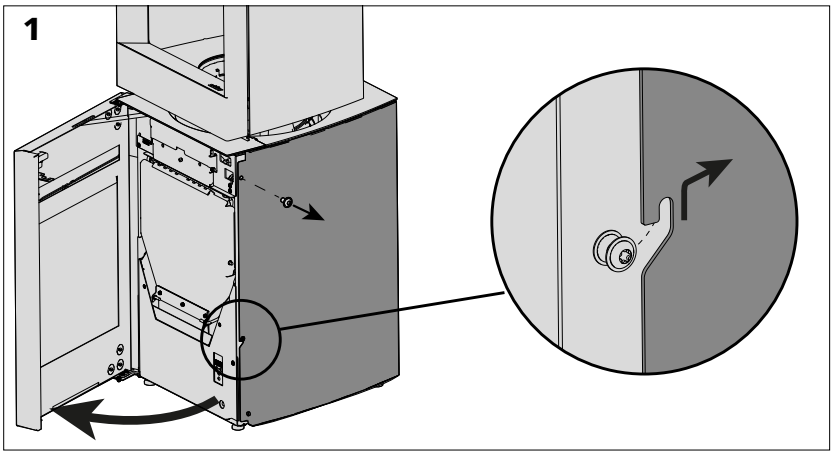

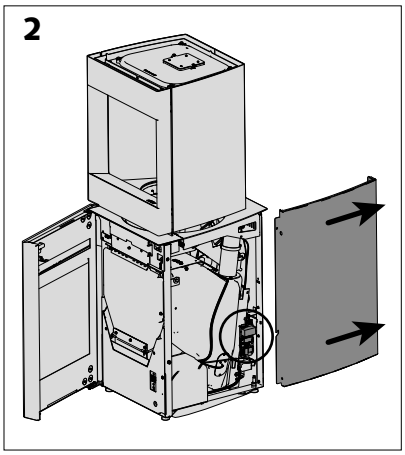

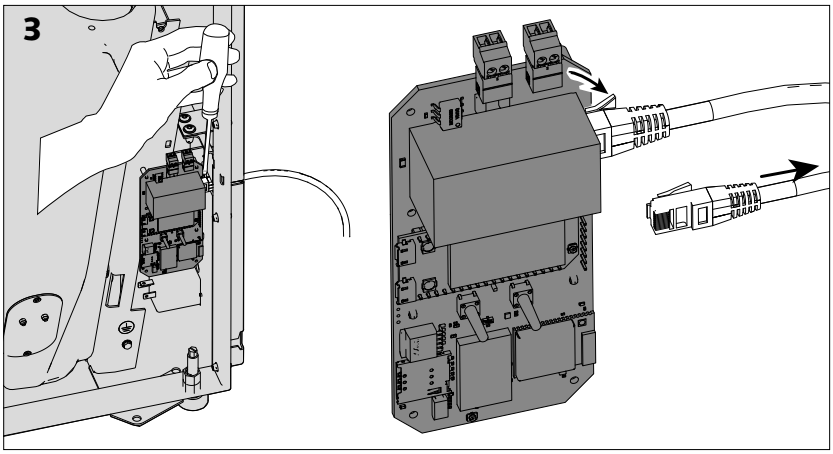

> Si vous désirez déconnecter le câble Ethernet, procédez au démontage du parement droit [schema 2] afin d'accéder à la carte réseau de l'appareil.

> Procédez à sa déconnexion comme illustré [schéma 3].

Contrôle du Stûv P10.3 avec un smartphone

L'application Stûv complète la télécommande fournie avec l'appareil.

> Télechargez gratuitement et installez l'application en cherchant "Stûv remote" dans le Play Store ou l'App store.

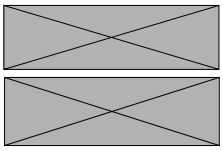

> Au lancement de l'application, un message indique qu'aucun poêle n'est connecté. Appuyez sur "Connecter mon appareil" pour démarrer la procédure de connexion.

> Suivez le reste des étapes de connexion sur l'application. L'application est prête à être utilisée dès que la température ambiante s'affiche à l'écran.

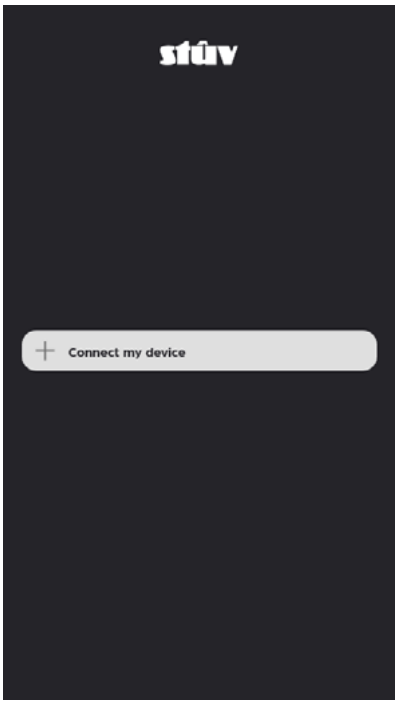

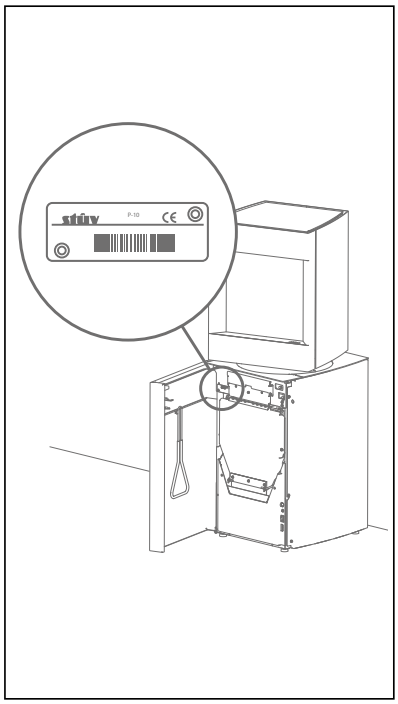

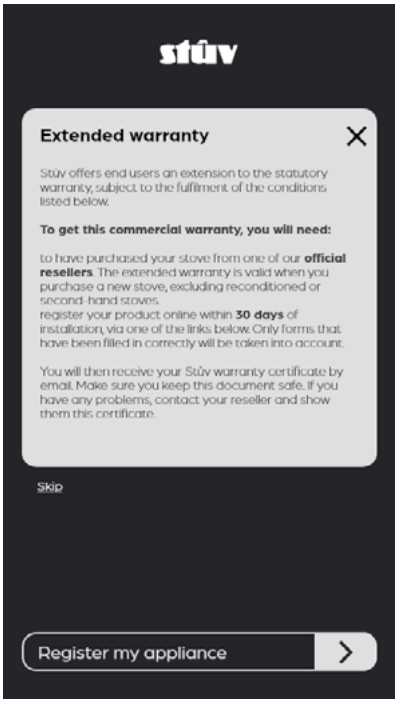

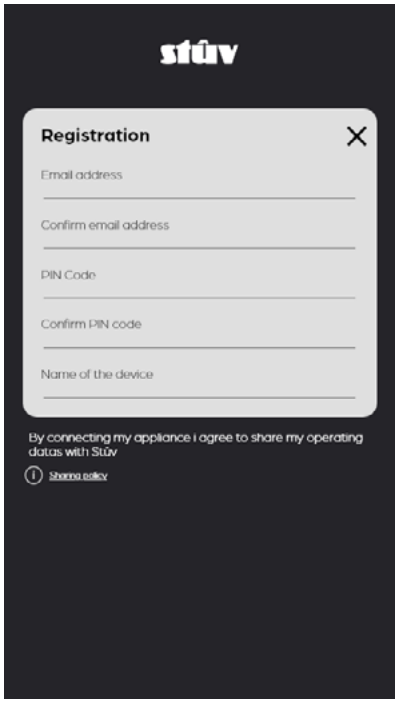

Calibration flux (obligatoire après chaque transport)

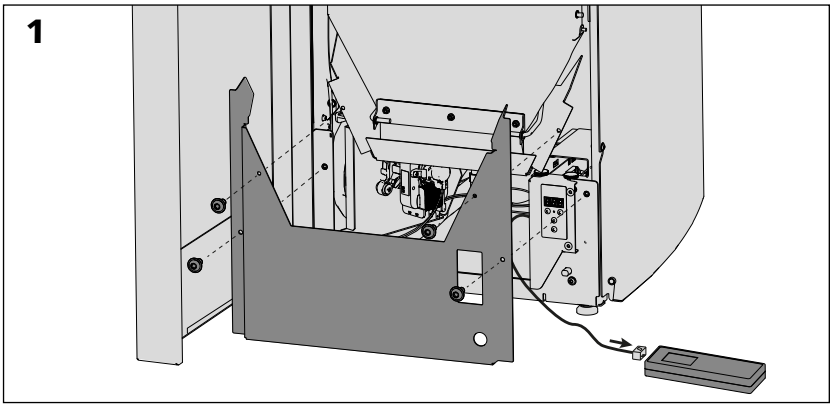

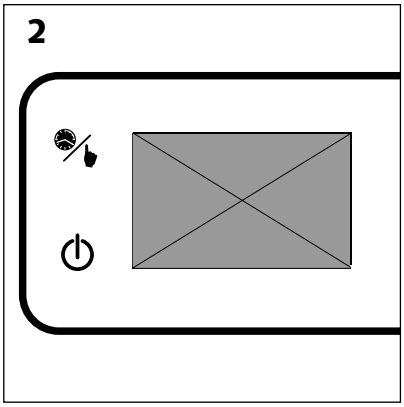

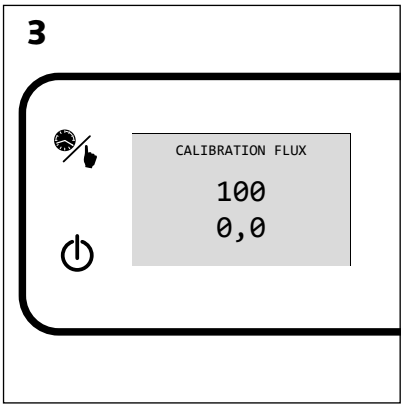

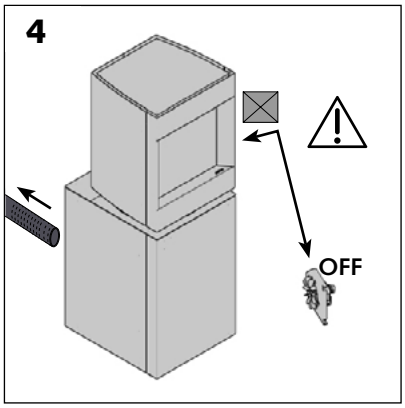

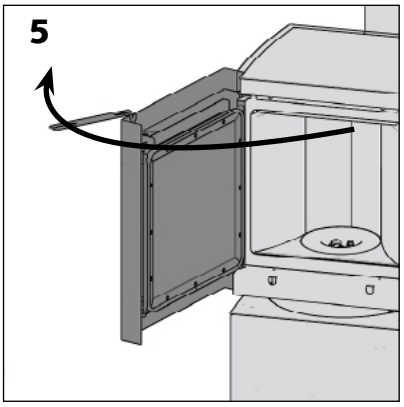

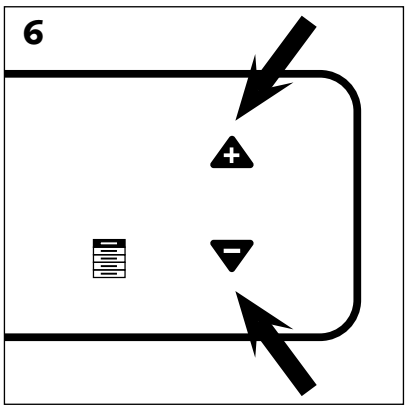

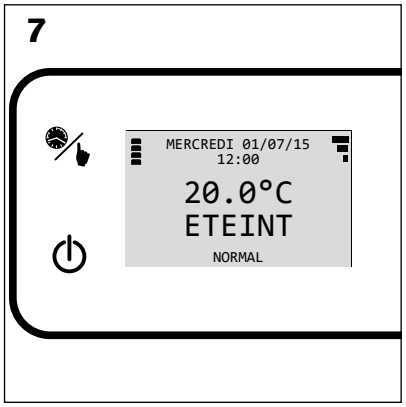

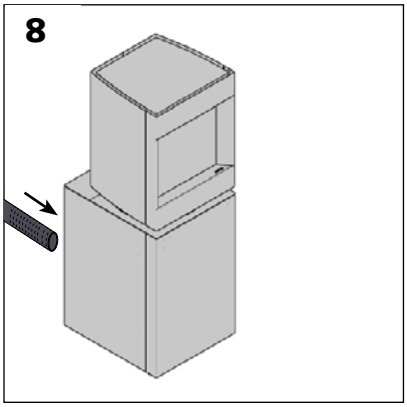

⚠ **Le display de diagnostic et de réglage filaire spécifique à Stûv est nécessaire pour cette étape.**

> Brancher le display à la prise disposée à cet effet derrière le capot inférieur [schéma 1].

> Entrer dans le menu "paramètres techniques" en appuyant longuement et simultanément sur les touches ⊕ et ⊖

> Utiliser le code **3891** - Indiquer le chiffre souhaité à l'aide des touches ⊕ et ⊖. - Passer au chiffre suivant en appuyant brièvement sur ☰ - Valider la combinaison en appuyant longuement sur ☰

> Entrer dans le menu "Calibration flux" à l'aide de la touche ☰ [schéma 2].

Si les valeurs indiquées sont : 100 et 0,0 , le capteur de débit est correctement calibré [schéma 3].
Si ce n'est pas le cas, il convient de lancer un recalibrage; pour ce faire :

Attention!
Le calibrage doit se faire sur un appareil éteint dont le ventilateur est à l'arrêt et dont l'éventuelle arrivée d'air extérieur est déconnectée. Il est également nécessaire que la porte soit ouverte. [schéma 4 & 5] !

> Dans l'écran calibration flux, appuyer simultanément sur ⊕ et sur ⊖ [schéma 6].

> A partir de ce moment, l'appareil va reconfigurer le capteur de débit. Attendre que la télécommande affiche l'écran d'accueil. Une fois que c'est le cas, l'opération est terminée [schéma 7].

> Raccorder le conduit d'arrivée d'air extérieur [schéma 8].

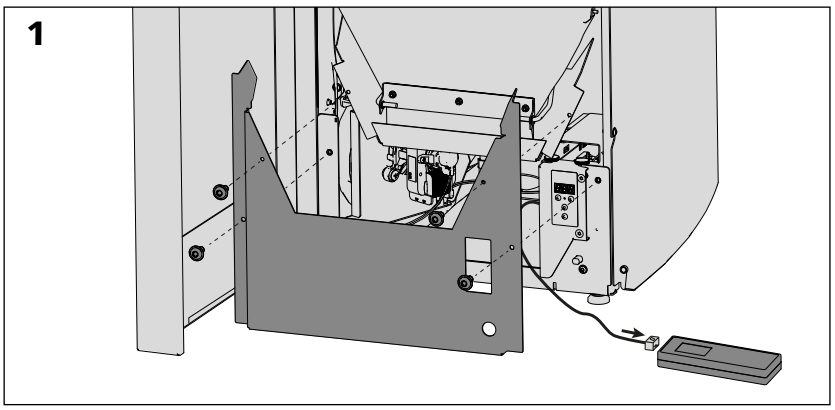

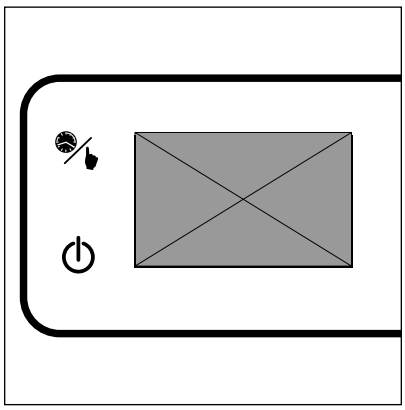

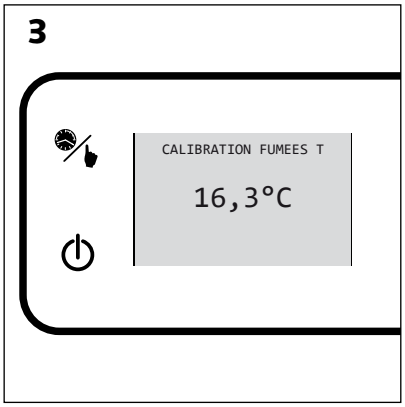

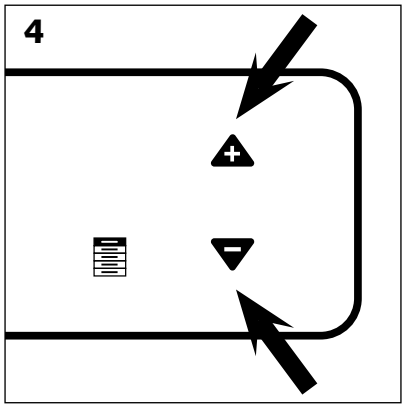

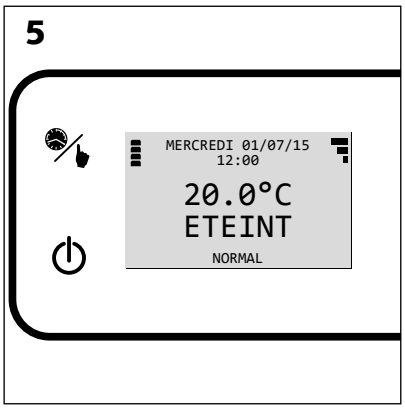

Le display de diagnostic et de réglage filaire spécifique à Stûv est nécessaire pour cette étape.

> Brancher le display à la prise disposée à cet effet derrière le capot inférieur [schéma 1].

> Entrer dans le menu "paramètres techniques" en appuyant longuement et simultanément sur les touches ⊕ et ⊖

> Utiliser le code **3891** - Indiquer le chiffre souhaité à l'aide des touches ⊕ et ⊖. - Passer au chiffre suivant en appuyant briévement sur ☰ - Valider la combinaison en appuyant longuement sur ☰

> Entrer dans le menu "Calibration flux" à l'aide de la touche ☰ [schéma 2].
⚠ **Attention, pour ce faire l'appareil doit être en mode éteint depuis au moins 2 heures!**

> Dans l'écran calibration des fumées, appuyer simultanément sur ⊕ et sur ⊖ [schéma 4].

> A partir de ce moment, l'appareil va reconfigurer le capteur de température.
Attendre que la télécommande affiche l'écran d'accueil. Une fois que c'est le cas, l'opération est terminée [schéma 5].

Remplissage du réservoir à granulés

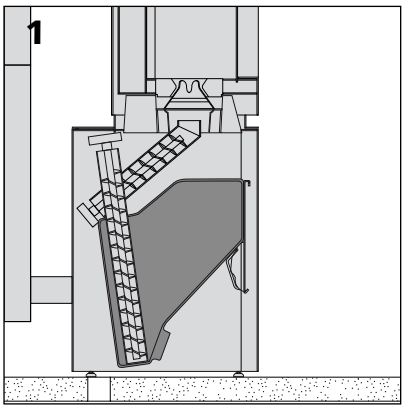

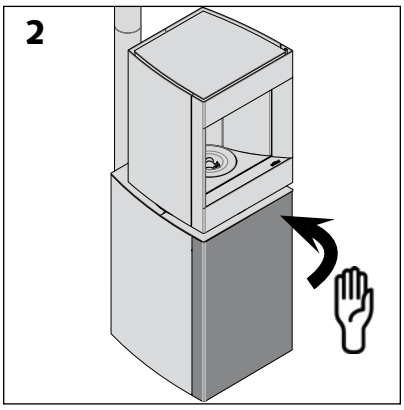

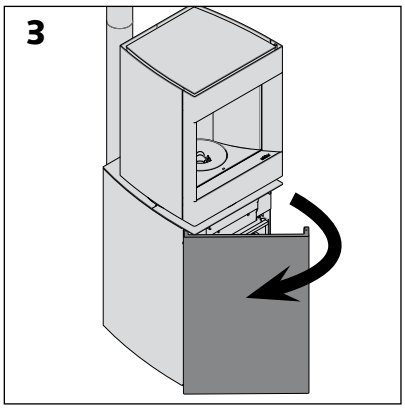

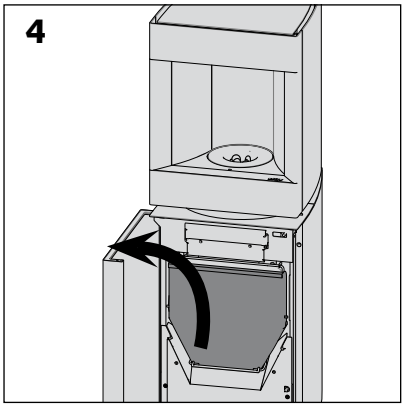

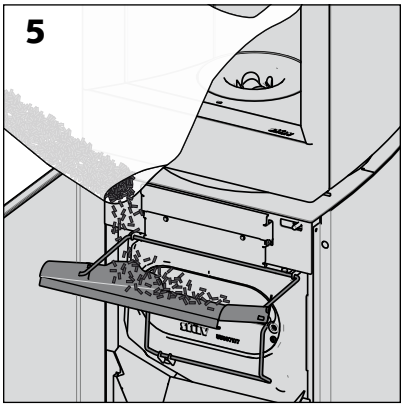

> Pour ouvrir la porte de l'appareil en version tôle, pousser vers le poêle. Cette ouverture se fait via un bouton «Push/Open». La porte en version bois/à garnir s'ouvre normalement.

Attention!
Avant de remplir le réservoir ,vérifier qu'il n'y a pas d'objet parasite à l'intérieur. Ne pas essayer de brûler des granulés humides. Ne pas verser de poussières ou de morceaux trop petits de granulés.

Vérifications avant le premier allumage de l'appareil

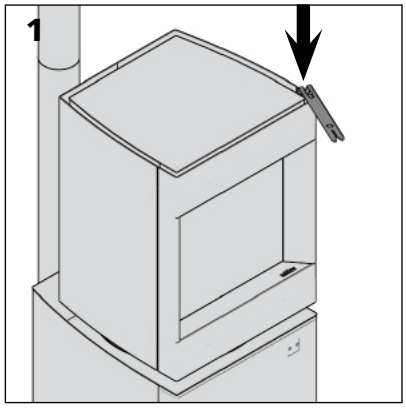

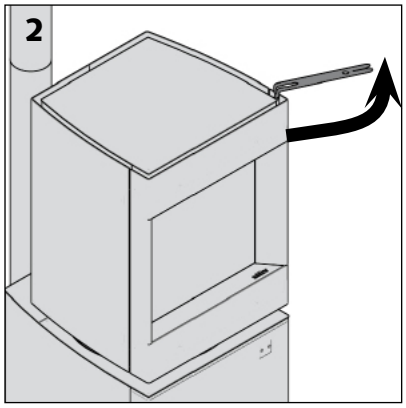

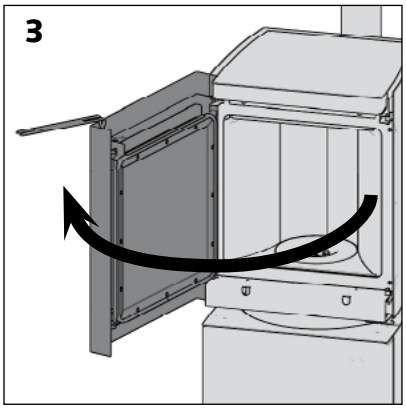

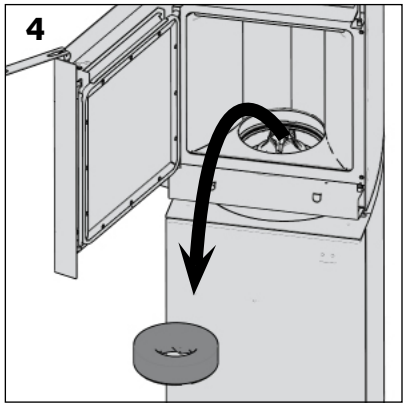

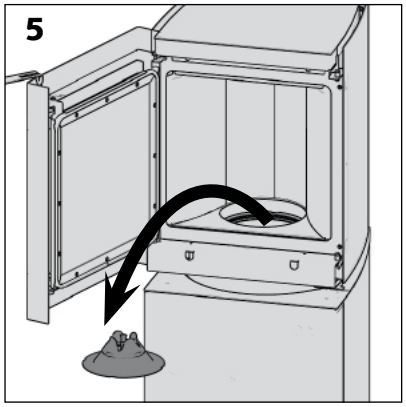

NOTE:
Chaque foyer est testé en usine. La présence de granulés dans les vis est normale. Il est important de faire une vérification visuelle des grilles avant l'allumage.

> Ouvrir la porte de la chambre de combustion [schémas 1, 2 et 3].

> Enlever l'anneau de vermiculite [schéma 4].

> Enlever le modeleur de flammes [schéma 5].

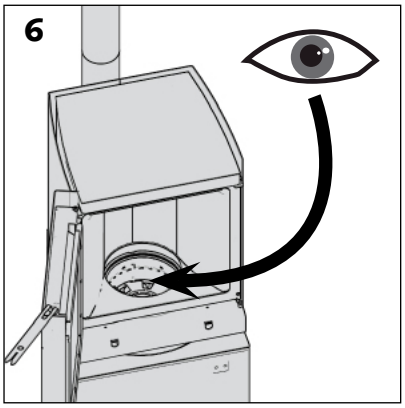

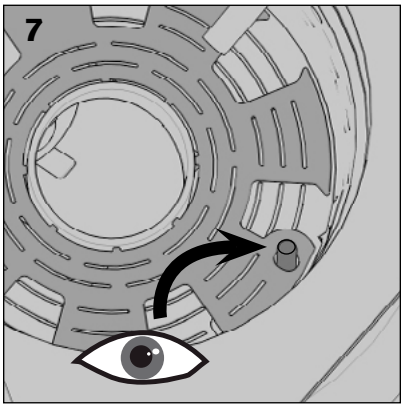

> Observer que la grille est correctement positionnée [schémas 6 et 7].

> Vérifier que la grille de décendrage bouge correctement en manipulant la commande de décendrage [schémas 8, 9 et 10].

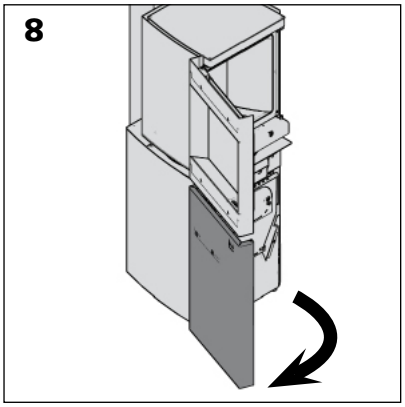

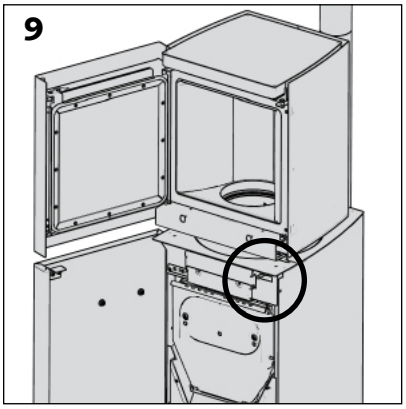

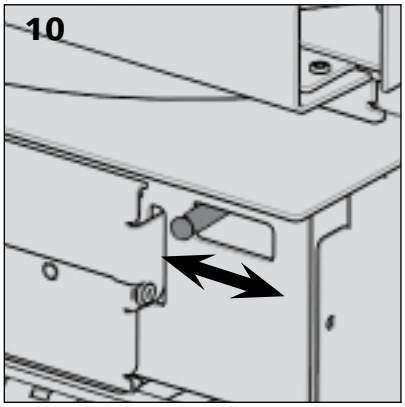

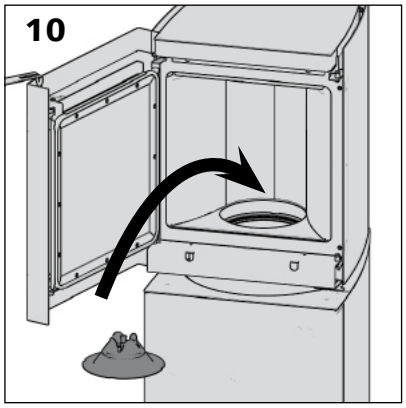

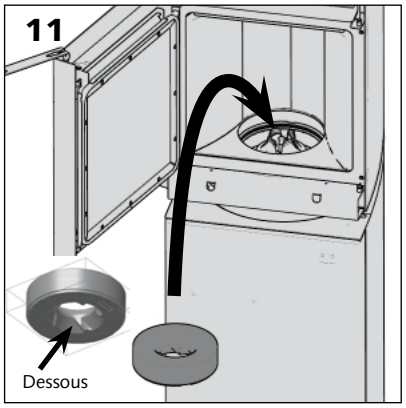

> Repositionner correctement les différentes pièces.

> Vérifier que le cendrier, la trappe du réservoir et la porte de la chambre de combustion soient bien verrouillés avant l'allumage.

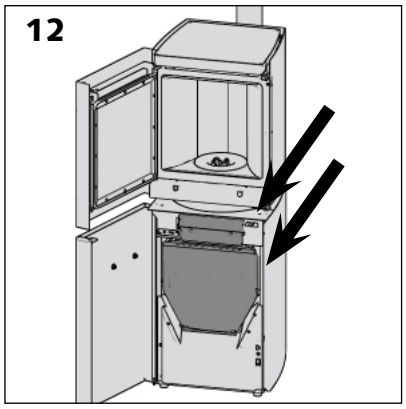

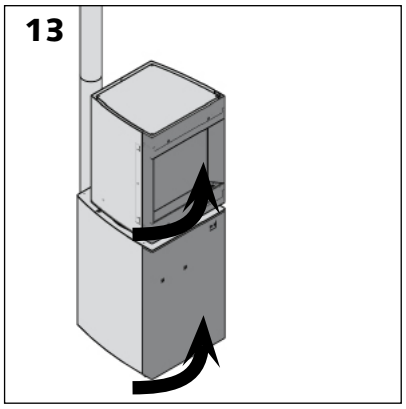

Allumage par le SCD

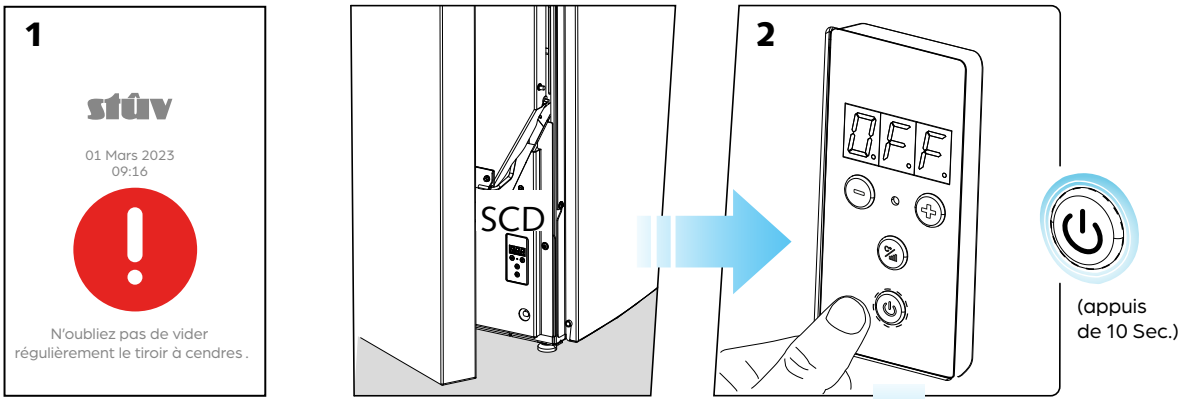

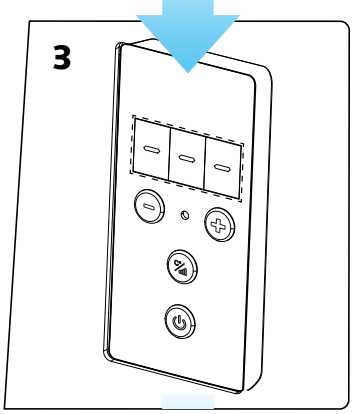

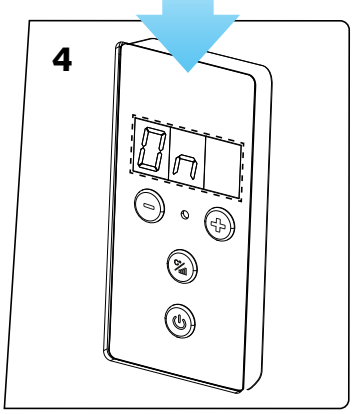

1 **Commencer par décendrer l'appareil.**

2 **Pratiquez ensuite une pression de plus de 10 secondes** sur la touche ⏻ du SCD**.**

L'appareil va commencer par passer en revue ses différents capteurs.

3 Le foyer passe ensuite au chargement des vis **.**

4 Le foyer commence sa phase d'allumage une fois la quantité de pellets acheminés suffisante**.** Comptez alors 10 à 12 minutes avant apparition de la flamme.

Les étapes d'allumages sont terminées dès que le niveau de puissance ou la température de consigne s'affiche sur l'écran (20 - 25 minutes).

Une fois l'appareil allumé...

Nous vous conseillons de laisser fonctionner l'appareil quelques minutes afin de contrôler le bon fonctionnement de celui-ci (absence de signal d'alarme, bon comportement de la flamme, etc.).

Pour plus de détails sur le fonctionnement de l'appareil, veuillez vous reporter au manuel d'utilisation livré en complément de cette notice d'installation.

Pour toute question ou remarque, n'hésitez pas à prendre contact avec notre service clientèle via le courriel : info@stuv.com.

RÉCEPTION DES TRAVAUX

Ce document atteste de la bonne réception des travaux. Ce formulaire est à remplir par l'installateur en 2 exemplaires, 1 pour l'installateur, 1 pour l'utilisateur.

À REMPLIR EN MAJUSCULES S.V.P.

L'ACQUÉREUR

NOM .....
PRÉNOM .....
ADRESSE DES TRAVAUX.....
CODE POSTAL .....
ADRESSE E-MAIL .....
LOCALITÉ .....
PAYS .....

L'INSTALLATEUR

SOCIÉTÉ .....
NUMÉRO DE TÉLÉPHONE .....
ADRESSE E-MAIL .....

VOTRE FOYER STÛV P-10

N° DE SÉRIE .....
DATE DE L'INSTALLATION .....

CARACTÉRISTIQUES DU CONDUIT

HAUTEUR DU CONDUIT EN M .....
DIAMÈTRE DU CONDUIT EN MM.....
TYPE DE CONDUIT .....

CONTRÔLE DES RÉGLAGES DE L'APPAREIL

CONTRÔLE DE LA VACUITÉ DU CONDUIT ☐
VALIDATION DU TIRAGE ☐
CONTRÔLE DE LA QUALITÉ DU GRANULÉ ☐
REMARQUES .....
.....
.....

CONSIGNES DE SECURITE

L'utilisation de cet appareil doit être conforme aux recommandations de l'installateur et aux consignes du fabricant figurant dans la notice d'utilisation remise au client avec la facture et le présent P.V. de réception.

Le rendement et la longévité de l'appareil seront directement liés à la qualité du granulé utilisé.

En France, le ramonage est obligatoire deux fois par an (attestation obligatoire).

L'INSTALLATEUR (nom en toutes lettres et signature) .....

LE CLIENT (nom en toutes lettres et signature) .....

.....

☐ Instructions et conseils d'allumage, d'utilisation et d'entretien transmis à l'utilisateur.

Les foyers Stûv sont conçus et fabriqués en Belgique par:

Stûv sa
rue Jules Borbouse 4
B-5170 Bois-de-Villers (Belgium)
info@stuv.com – www.stuv.com

Stûv se réserve le droit d'effectuer des modifications sans préavis.
Cette notice a été élaborée avec le plus grand soin ; nous déclinons néanmoins
toute responsabilité pour quelqu'erreur qui aurait pu s'y glisser.
Éditeur responsable : Gérard Pitance – rue Jules Borbouse 4 – 5170 Bois-de-Villers – Belgique

93109196 - notice d'installation [FR]- Stûv P-10.3

[nl] [de] [it] [es] [pt] [cz] [en] [fr] [sv] >
Vous pouvez obtenir ce document
dans une autre langue : veuillez consulter
votre distributeur ou www.stuv.com