Destinato all'utente

Istruzioni per l'uso

IT

Questa guida è disponibile in formato digitale sul: www.stuv.com
Seguiteci su:

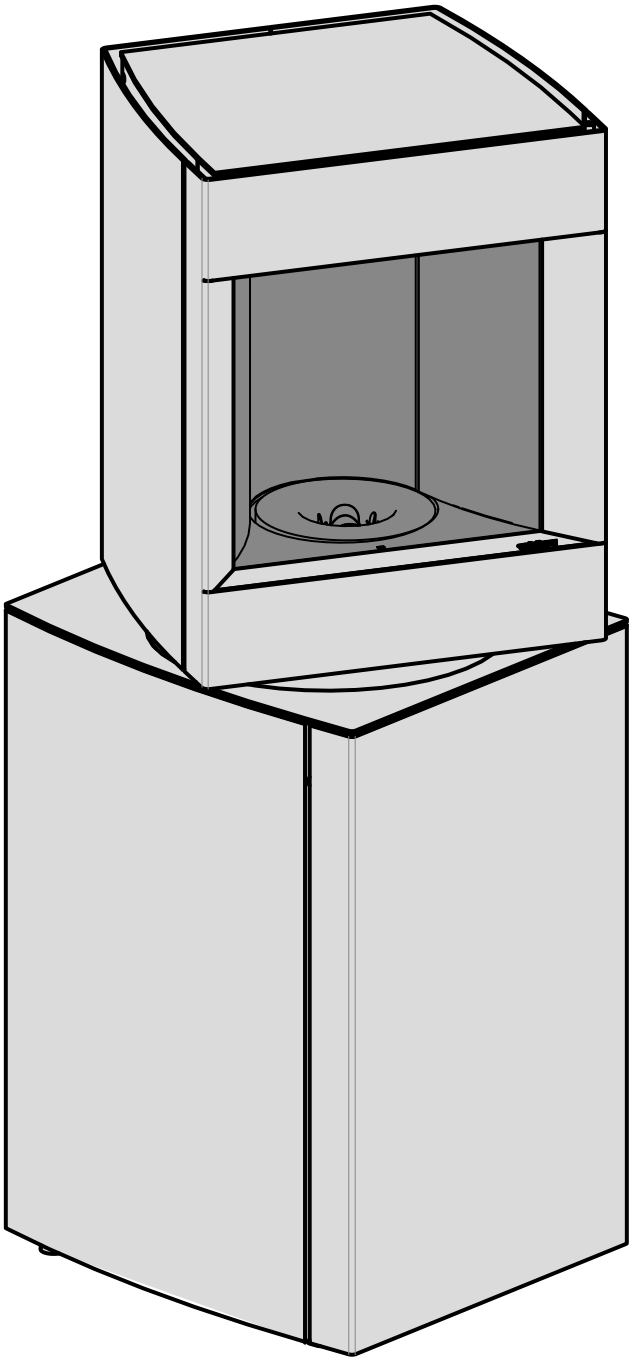

stûv P-10.3

Novembre 2025
SN 242026 > ...
APF 137

BENVENUTI NELL'UNIVERSO STÛV!

Avete scelto un dispositivo di riscaldamento ecologico a elevate prestazioni.

Nel presente documento troverete consigli e istruzioni per l'uso e la manutenzione del vostro Stûv. Scansionate il codice QR qui sotto oppure visitate il canale Youtube di Stûv per guardare il video: **Consigli per l'uso e la manutenzione.**

Vi auguriamo sin d'ora il massimo piacere di utilizzo.

www.youtube.com/stuvstoves

INDICE

PRESENTAZIONE DEL PRODOTTO **6**

Norme, certificazioni e caratteristiche tecniche 6

Parametri tecnici Ecodesign 8

Marcatura dello Stûv P-10 9

Materiali e componenti principali 10

Raccomandazioni per lo smontaggio, il riciclaggio e lo smaltimento dell'apparecchio al termine del suo ciclo di vita 10

Conditions légales d'utilisation 10

Dimensioni 11

Presentazione generale dei componenti del focolare 12

Come funziona il vostro Stûv P10 ? 13

Il combustibile 14

UTILIZZO **15**

Raccomandazioni generali 15

distanza di sicurezza da materiali combustibili 15

Raccomandazioni da tenere in considerazione prima dell'utilizzo iniziale 16

Precauzioni al primo utilizzo 16

Manipolazioni di base 17

Manipolazioni di base 17

Interfacce di controllo dello Stûv P10.3 18

Funzionamento dello Stûv P10.3 22

MANUTENZIONE **33**

Manutenzione quotidiana 33

Manutenzione settimanale 34

Pulizia annuale 37

Tabella delle manutenzioni annuali **38**

IN CASO DI PROBLEMI... **39**

Interruttore di emergenza 39

Segnali di allarme 40

L'ESTENSIONE DI GARANZIA STÛV DICHIARAZIONE DI PRESTATAZIONE (EU 305-2011) **50**

DICHIARAZIONE DI CONFORMITÀ **51**

CONTATTI **52**

Norme, certificazioni e caratteristiche tecniche

I focolari Stûv P-10 (a funzionamento intermittente) rispondono alle richieste (rendimento, emissioni di fumi, sicurezza,...) delle norme europee **EN16510-1 & EN16510-2-6:2022**.

I dati riportati qui di seguito sono forniti da un laboratorio autorizzato.

Gli apparecchi Stûv P-10 sono coperti da:
brevetti n°:
EP 2304319
JP 5390603
US 8.904.944
US 8.826.899
+ brevetti depositati

Modelli disegni n°:
DM/72417
DM/72418
002500942-0001
002500942-0002

Risultati dei test conformi alle normative EN16510-2-6:2022
Apparecchio per il riscaldamento domestico a convezione a pellet

Stûv P-10.3

Peso dell'apparecchio	175 kg

Dati di calcolo per condotti secondo la norma EN13384-1

	Potenza ridotta	Potenza nominale
Emissioni di CO	0,011 %	0,002 %
Potenza termica	3,7 kw	8,1 kw
Rendimento	91,6 %	92,0 %
Temperatura media dei fumi	122°C	184°C
Portata massica	4,0 g/s	4,9 g/s
Tiraggio consigliato	3 Pa	6 Pa
Tirragio minimo all'uscita dell'apparecchio per il calcolo della canna fumaria	0 Pa	0 Pa

Requisiti di alimentazione

Tensione	230 V
Fréquenza	50 Hz
Potenza elettrica consumata all'accensione	1000 W
Consumo di energia elettrica in funzionamento normale	40 W
Consumo di energia elettrica in modalità standby	3 W

Requisiti per i combustibili

Combustibili consigliati	Solo pellet di legno
Certificazione	Din plus, EN plus A1, NF biocombustibile HP
Diametro	6 mm

Requisiti di alimentazione dell'aria

Diametro minimo del condotto di alimentazione dell'aria	60 mm
Lunghezza massima del condotto di alimentazione dell'aria	5 m
Numero massimo di curve a 90°	4
Sezione minima di alimentazione dell'aria di combustione dall'esterno (quando il caminetto non è collegato direttamente all'aria esterna)	30 cm²

In ogni caso, l'installazione deve soddisfare i requisiti delle norme EN 15287-1 o -2 e relativi allegati. Di conseguenza, il collegamento alla cana fumaria deve soddisfare i requisiti della norma EN 13384-1 e relativi allegati.

PARAMETRI TECNICI ECODESIGN PER APPARECCHI DECENTRALI PER IL RISCALDAMENTO A COMBUSTIBILE SOLIDO

Secondo il regolamento (UE) 2015/1185 e 2015/1186 e i regolamenti Ecodesign

Dettagli dell'apparecchio:

Riferimento(i) modello :	STÛV P10.3	Organismo notificato/Numero :	ACTECO / 1880
Modello(i) equivalente(i) :	-	Numero del rapporto di prova :	1880-AoP-012-22
Funzionalità di riscaldamento indiretto :	no	Applicazione di norme armonizzate :	EN16510-1 & EN16510-2-6:2022
Potenza termica diretta :	8,1 kW	Altre norme applicate / specifiche tecniche:	-
Potenza termica indiretta :	0,0 kW		

Dettagli del combustibile di riferimento (uno solo)

Combustibile	Combustibile di riferimento (solo uno:	Altro(i) combustibile(i) idoneo(i):	Efficienza energetica stagionale del riscaldamento d'ambiente ηs [x %]:	Emissioni dovute al riscaldamento d'ambiente alla potenza termica nominale (*):				Emissioni dovute al riscaldamento d'ambiente alla potenza termica minima (*) (**)			
				PM	OGC	CO	NO_x	PM	OGC	CO	NO_x
				[x] mg/Nm³ (13 % O_2)				[x] mg/Nm³ (13 % O_2)			
Ceppi di legno con contenuto di umidità ≤ 25%	no	no	N.A.	N.A.	N.A.	N.A.	N.A.	N.A.	N.A.	N.A.	N.A.
Legno compresso (contenuto di umidità < 12%)	sì	no	89,0	12	<1	20	79	4	3	137	58
Altro combustibile	no	no	N.A.	N.A.	N.A.	N.A.	N.A.	N.A.	N.A.	N.A.	N.A.

(*) P = particolato, OGCs = composti gassosi organici, CO = monossido di carbonio, NOx = ossidi di azoto.
(**) Richiesto solo se si applicano i fattori di correzione F(2) o F(3)

Caratteristiche durante il funzionamento con il combustibile di riferimento (solo uno):

Caratteristiche	Simbolo	Valore	Unità
Potenza termica			
Potenza termica	P_{nom}	8.1	kW
Potenza termica minima	P_{min}	3.7	kW
Consumo ausiliario di energia elettrica			
Alla potenza termica nominale	el_{max}	0.028	kW
Alla potenza termica minima	el_{min}	0.025	kW
In modalità standby	el_{SB}	0.004	kW
Fabbisogno di potenza della fiamma pilota permanente			
Fabbisogno di potenza della fiamma pilota (se applicabile)	P_{pilot}	N.A.	kW
Efficienza energetica			
Indice di efficienza energetica	-	130	-
Classe di efficienza energetica	-	A++	-

Caratteristiche	Simbolo	Valore	Unità
Efficienza utile (NCV allo stato ricevuto)			
Efficienza utile alla potenza termica	$\eta_{th,nom}$	92,0	%
Efficienza utile alla potenza termica minima (indicativa)	$\eta_{th,min}$	91,6	%
Tipo di controllo della potenza termica/della temperatura ambiente (selezionarne uno solo)			
Controllo della potenza termica a fase unica, senza controllo della temperatura ambiente			no
Due o più fasi manuali, senza controllo della temperatura ambiente			no
Con controllo della T° ambiente tramite termostato meccanico			no
Con controllo elettronico della temperatura ambiente			no
Con controllo elettronico della temperatura ambiente e temporizzatore giornaliero			no
Con controllo elettronico della temperatura ambiente e temporizzatore settimanale			sì
Altre opzioni di controllo (selezioni multiple possibili)			
Controllo della temperatura ambiente con rilevamento di presenza			no
Controllo della T° ambiente con rilevamento di finestre aperte			no
Con opzione di controllo a distanza			sì

Precauzioni speciali per l'assemblaggio, l'installazione o la manutenzione:

La protezione antincendio e le distanze di sicurezza, come le distanze dai materiali da costruzione combustibili, devono essere rispettate! Un adeguato apporto di aria di combustione all'apparecchio deve essere garantito in ogni momento. I valori dei gas di scarico dell'apparecchio devono essere osservati nel dimensionamento della canna fumaria!

Fabbricante	STÛV SA
Contatto	Thomas Duquesne Science & Technology Manager certifications@stuv.be
Indirizzo	Rue Jules Borbouse,4 5170 Bois-de-Villers Belgique

Gérard Pitance
Amministratore Delegato e Fondatore

Jean-François Sidler
Direttore Generale e Amministratore Delegato

Marcatura dello Stûv P-10

CE	Norme europee: EN 16510-1 & EN 16510-2-6:2022 Numero di identificazione dell'organismo notificato: 1880 Numero della dichiarazione di prestazione: QA231478502
15 Stûv S.A. Rue Jules Borbouse 4, 5170 Bois-de-villers **STÛV P10.3**	**Uso previsto:** stufa a pellet per il riscaldamento degli ambienti in edifici residenziali. Si prega di leggere e seguire le istruzioni per l'utente prima dell'avvio! **Utilizzare solo combustibili raccomandati:** pellet di legno diametro 6 mm, standard di qualità EN+A1.

Igiene, salute e ambiente		Potenza nominale	Potenza parziale
Emissioni al 13% di ossigeno	**CO**	20 mg/Nm³	137 mg/Nm³
	NOx	79 mg/Nm³	58 mg/Nm³
	OGC	<1 mg/Nm³	3mg/Nm³
	PM	12 mg/Nm³	4 mg/Nm³

Sicurezza anticendio		Distanza totale	Spazio d'aria di convezione	Isolamento (conducibilità termica di 0,105 W/m.K a 400°C)
Posteriore	**dR**	200 mm	200 mm	-
Lati	**dS**	150 mm	150 mm	-
Soffito	**dC**	500 mm	500 mm	-
Sotto	**dB**	0mm	0mm	-
Anteriore (p.es. mobili)	**dP**	1000 mm	1000 mm	-
Pavimento (p.es. mobili davanti	**dF**	0mm	0mm	-
Aria de radia-zione laterale	**dL**	1000 mm	1000 mm	-

Sicurezza e accessibilità all'uso	Potenza nominale	Potenza parziale
Temperatura di uscita dei fumi	185° C	123 °C
Tiraggio minimo del camino	12 Pa	7 Pa
Portata massica dei gas di combustione	4,9 g/s	4,0 g/s
Sicurezza antincendio dell'installazione del camino		T 400 G

Economia energetica e conservazione del calore	Potenza nom.	Potenza parziale
Potenza termica ambiente	8,1 kW	3,7 kW
Potenza termica acqua	n.a.	n.a.
Efficienza	92,0 %	91,6 %
Efficienza del riscaldamento d'ambiente stagionale alla potenza nominale	89,0 %	
Indice di efficienza energetica (EEI)	130	
Classe di efficienza energetica	A++	
Consumo di energia elettrica	0,028 kW	0,025 kW
Consumo di energia in modalità standby	0,004 kW	
Potenza elettrica (picco)	0,966 kW	
Potenza elettrica (media)	0,028 kW	
Tensione	230 V	
Frequenza	50 Hz	
Tipo di apparecchio	B	
Resistenza meccanica e stabilità		
Capacità portante	NPD	

Distanza minima di sicurezza dai materiali combustibili adiacenti

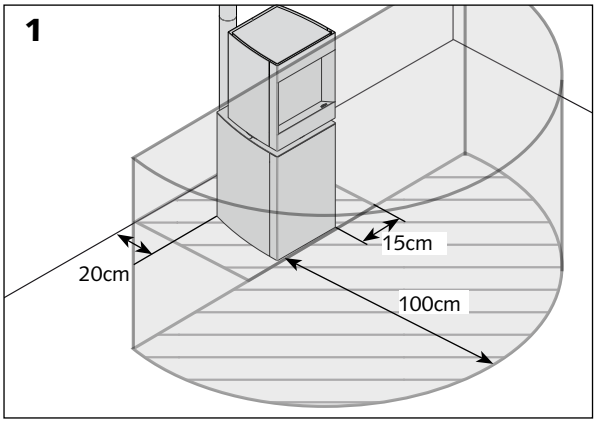

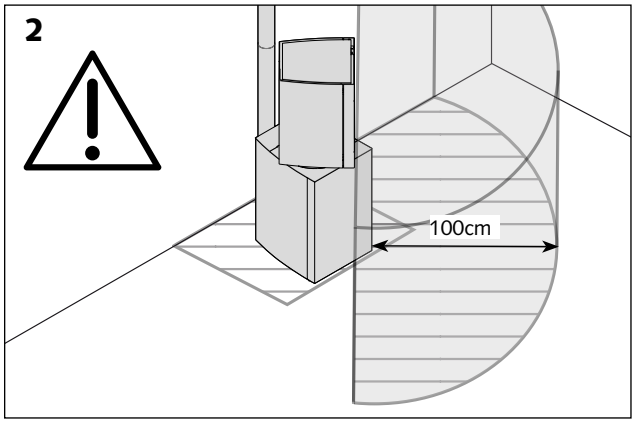

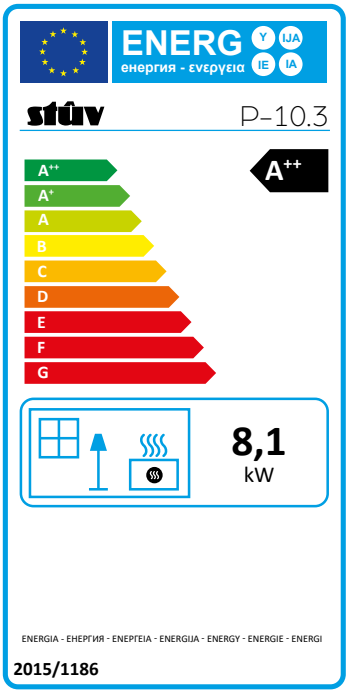

Scheda prodotto
EU 2015/1186

stûv

Stûv s.a.
Rue Jules Borbouse,4
5170 Bois-de-Villers
info@stuv.com – www.stuv.com

Model reference:
STÛV P10.3

Classe di efficienza energetica	A++ (A++ ↑ G)
Potenza termica diretta	**8,1 kW**
Potenza termica indiretta	**-**
Indice di efficienza energetica	**130**
Rendimento utile alla potenza termica nominale	**92.0 %**
Rendimento utile al carico minimo	**91,6 %**

Precauzioni particolari da adottare al momento del montaggio, installazione o manutenzione del dispositivo di riscaldamento autonomo:

Consultare le istruzioni di installazione, uso e manutenzione

Materiali e componenti principali

Lo Stûv P-10 è principalmente costituito da:

> Lamiere/tubi in acciaio verniciato per gli elementi della struttura e dei rivestimenti

> I rivestimenti bassi sono disponibili con finiture in pannelli di legno con applicazioni in quercia (chiara o scura)

> Vermiculite per l'interno della camera di combustione

> Acciaio fuso per gli elementi strutturali del bruciatore

> Alluminio per il condotto di scarico dei fumi

> PEHD per il serbatoio pellet

> Corpo del telecomando in PP e schermo in PC, batteria agli ioni di litio.

> È disponibile un kit di finitura per personalizzare a proprio piacimento i rivestimenti inferiori. In tal caso è auspicabile che l'installatore verifichi che il materiale scelto corrisponda all'uso al quale è destinato.

I suddetti componenti sono tutti conformi ai limiti delle tolleranze e degli usi nazionali.

Raccomandazioni per lo smontaggio, il riciclaggio e lo smaltimento dell'apparecchio al termine del suo ciclo di vita

Stûv adotta orgogliosamente un approccio ambientale sostenibile. Pensiamo allo smaltimento dei nostri prodotti quando saranno alla fine del loro ciclo di vita.

Ogni componente dell'apparecchio può essere isolato per essere selezionato e quindi riciclato al meglio.

Lo scarico dei diversi componenti deve avvenire in conformità con le normative locali e nazionali.

Conditions légales d'utilisation

⚠Questo apparecchio non deve essere utilizzato da bambini di età inferiore agli 8 anni.

⚠Questo apparecchio può essere utilizzato da persone con ridotte capacità fisiche, sensoriali o mentali <u>solo</u> se sorvegliate o addestrate all'uso sicuro dell'apparecchio.

⚠ La pulizia e la manutenzione da parte dell'utente non devono essere eseguite da bambini non sorvegliati.

⚠ I bambini non devono giocare con l'apparecchio! Alcune parti del caminetto - il vetro e le pareti esterne - possono essere molto calde anche in condizioni di utilizzo normale (potenza nominale) e l'irraggiamento del vetro può essere elevato.

Dimensioni

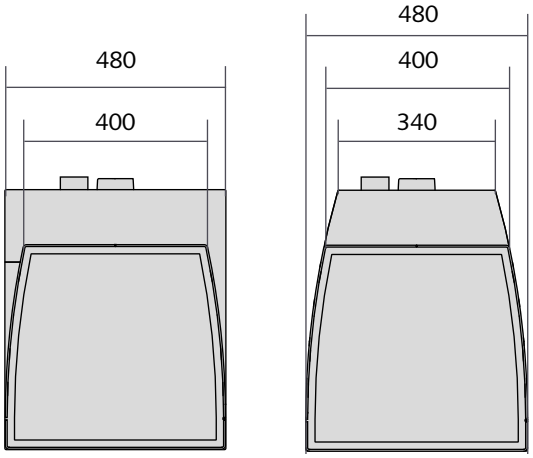

versione legno e personalizzabile

versione lamiera

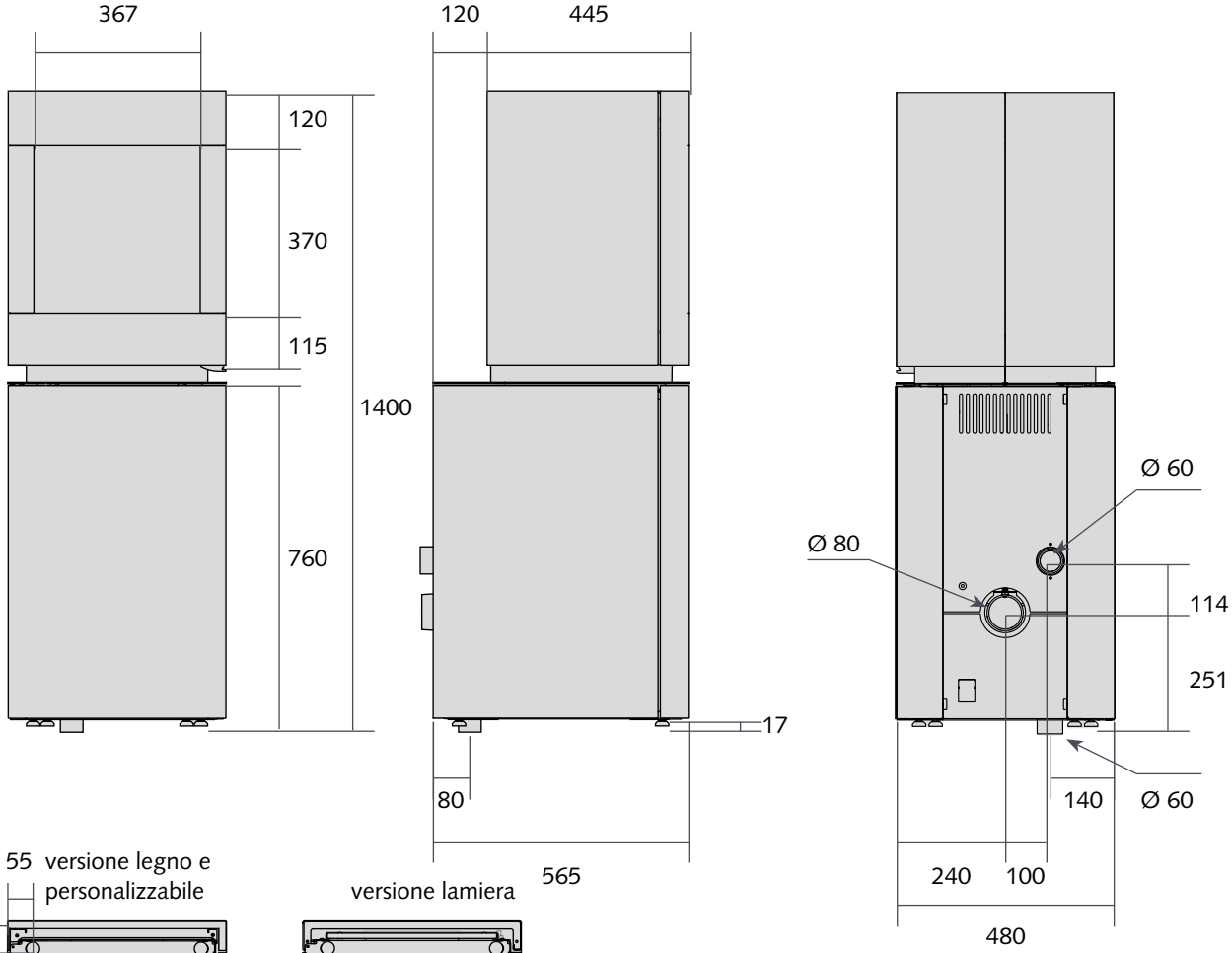

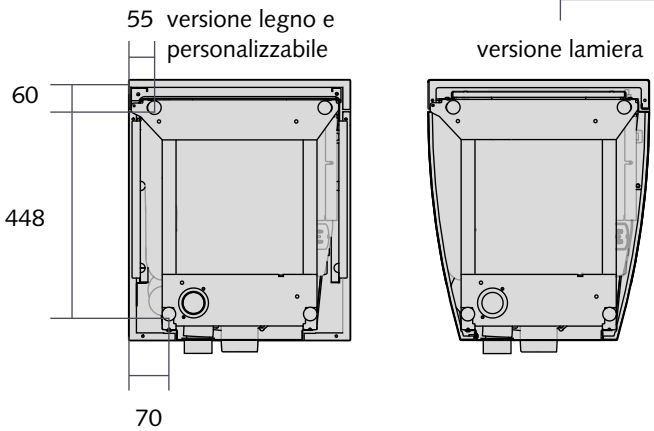

versione legno e personalizzabile

versione lamiera

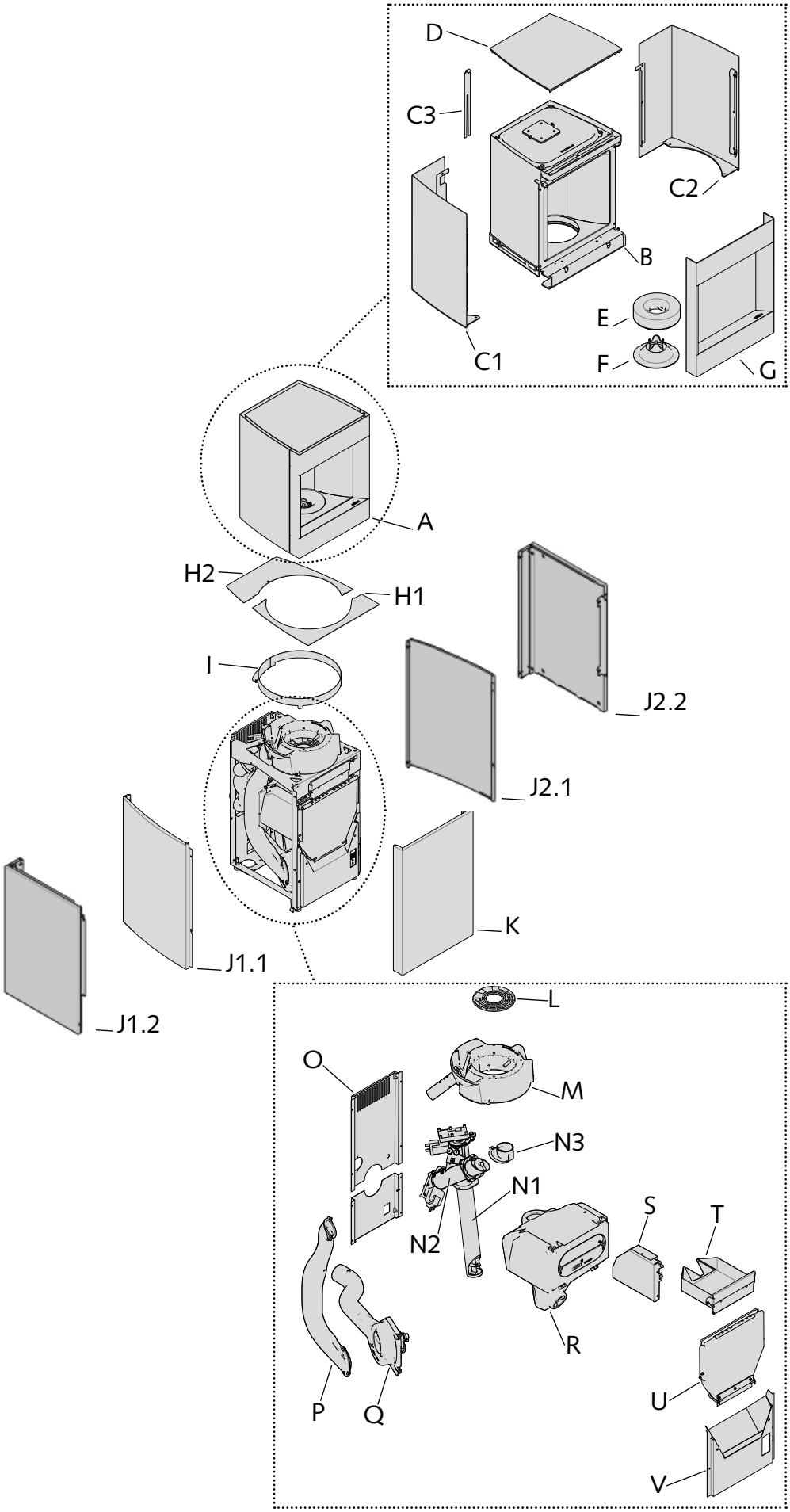

A. Lanterna

B. Struttura lanterna

C1.Rivestimento lanterna destro
C2.Rivestimento lanterna sinistro
C3.Chiusura d'allineamento dei rivestimenti

D. Ripiano superiore

E. Anello vermiculite

F. Modulatore fiamma

G. Porta lanterna

H.
H1. Ripiano posteriore
H2. Ripiano anteriore

I. Flangia

J.
J.1.1 Rivestimento sinistro (versione lamiera)
J.1.2 Rivestimento sinistro (versione legno e personalizzabile)
J.2.1 Rivestimento destro (versione lamiera)

J.2.2 Rivestimento destro (versione legno e personalizzabile)

K. Porta bassa

L. Griglie

M. Bruciatore ghisa

N1. Coclea 1
N2. Coclea 2
N3. Raccordo a gomito di alimentazione del bruciatore

O. Lamiere posteriori

P. Condotto scarico fumi

Q. Corpo ventilatore

R. Serbatoio pellet

S. Carta elettronica

T. Cassetto cenere

U. Portello di carico

V. Cappa anteriore con canalina raccogli-polvere

*I rivestimenti sono disponibili in due versioni, l'illustrazione rappresenta un lato di ciascuna finitura.

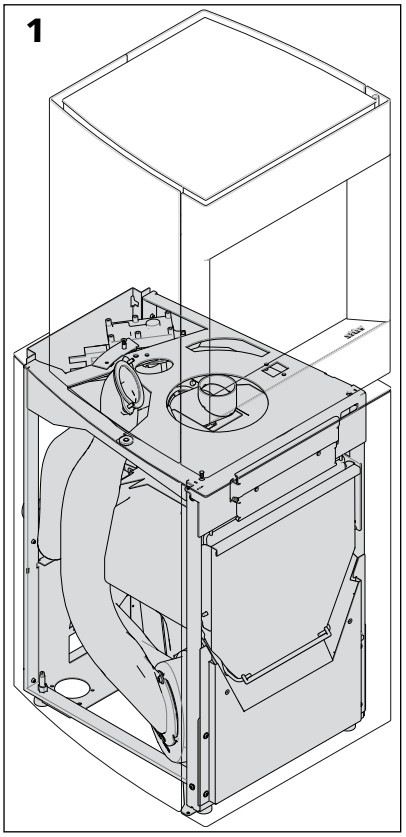

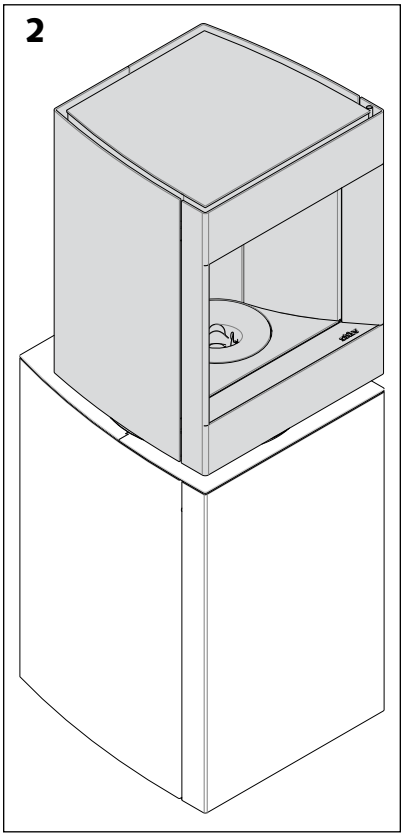

Lo Stûv P-10 è una stufa a pellet composta da due parti principali:

- una base contenente: il serbatoio pellet, l'alimentazione dei combustibili e dell'aria di combustione, la ventilazione fumi nonché l'insieme delle strutture elettriche e delle sonde che consentono di modulare e regolare il funzionamento dell'apparecchio [schema 1].

- Una lanterna rotante dove avviene la combustione del pellet. La parte superiore in questione irradia e diffonde anche il calore di convezione; essa è dotata di un vetro che consente la visibilità di una fiamma bella e grande [schema 2].

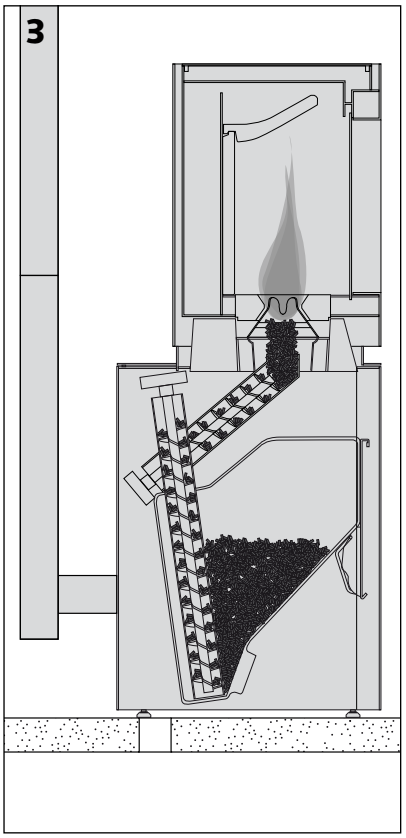

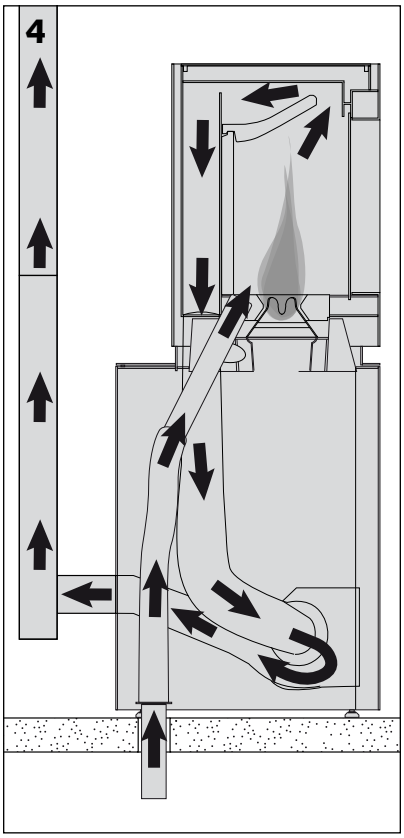

L'apparecchio è dotato di una gestione elettronica agisce su due variabili al fine di offrire un comfort termico ottimale. In funzione della richiesta dell'utilizzatore, lo Stûv P-10 regolerà la sua potenza e la manterrà agendo su:

- la quantità di pellet bruciato [schema 3],

- la quantità di aria che alimenta la combustione [schema 4].

Che cos'è il pellet?

Il pellet è un combustibile solido ed ecologico realizzato a partire dagli scarti di segheria. La segheria viene compressa senza alcun di collante, fino a formare un cilindro normalizzato ad alta densità e un debole tasso di umidità. Tali caratteristiche conferiscono un considerevole potere calorifico.

Quale tipo di pellet scegliere?

Le prestazioni dello Stûv P10 possono variare in funzione del pellet utilizzato. Per un uso corretto il pellet deve essere conforme alle certificazioni ENplus o DINplus A1 o NF alte prestazioni. Tali riferimenti garantiscono che il pellet possieda le seguenti caratteristiche:

- composizione: 80-100% di legna resinosa
- diametro: 6 mm
- lunghezza min - max: 3 - 40 mm
- tasso di umidità: ≤ 10 %
- livello di ceneri: ≤ 7%

È vietata la combustione di qualsiasi liquido o solido diverso da pellet certificato ENplus/DINplusA1/NF alte prestazioni!

Le conseguenze prodotte dalla combustione di pellet non idoneo.

La combustione di pellet che non soddisfa le caratteristiche precedentemente indicate può causare problemi all'apparecchio, come ad esempio:

- deterioramento del vetro e della canna fumaria
- rumore eccessivo
- bruciatore incrostato
- accumulo di polvere nel serbatoio
- ...

Se si osservano uno o più di questi fenomeni mentre usate il vostro apparecchio, vi consigliamo di sostituire il pellet.

Stoccaggio del pellet.

Il pellet deve essere immagazzinato in un luogo asciutto con una temperatura superiore a 5°C.

Attenzione!
Assicurarsi di non danneggiare il sacco al fine di evitare una dispersione eccessiva di polvere. Evitare di versare polveri all'interno del serbatoio dell'apparecchio poiché la segatura può compromettere il circuito di alimentazione.

Nel caso di pellet stoccato in sacchi, una volta aperti, si consiglia di utilizzarne il contenuto in un lasso di tempo relativamente breve. In caso contrario, vi è il rischio di umidificazione del pellet.

Ciascuno Stûv P-10 viene sottoposto ad un controllo in fabbrica. In seguito a tale verifica è possibile che vi siano tracce di combustione o di residui minimi.

Raccomandazioni generali

⚠ Importante!

Per sfruttare al meglio le qualità del proprio apparecchio ed evitare qualsiasi pericolo, è indispensabile attenersi alle seguenti istruzioni:

> Installare il focolare rispettando lo stato dell'arte e le disposizioni locali o nazionali. Un tecnico qualificato avrà verificato la compatibilità della canna fumaria.

> Leggere attentamente queste istruzioni per l'uso e conservarle.

> Rispettare le istruzioni di manutenzione.

> Non utilizzare mai l'apparecchio se la porta è aperta o il vetro è rotto.

> Non utilizzare mai liquidi infiammabili all'interno o nelle vicinanze dell'apparecchio in funzione.

> Utilizzare unicamente pellet della qualità raccomandata (DINplus o ENplus A1).

> Evitare eventuali accumuli di pellet non combusto all'interno del bruciatore.

> Caricare il combustibile sempre nel serbatoio e mai altrove.

> Azionare il comando di estrazione cenere prima di ogni utilizzo e svuotare regolarmente il cassetto cenere (p. 14).

Utilizzo

Utilizzare il focolare conformemente alle disposizioni nazionali e locali e alle norme europee.

Alcune parti del focolare – il vetro e le pareti esterne – possono essere molto calde anche quando questo viene utilizzato normalmente (potenza nominale) e l'irraggiamento del vetro può essere considerevole.

Per evitare eventuali danni e il rischio d'incendio, quando l'apparecchio funziona, allontanare gli oggetti sensibili al calore, portandoli al di fuori della zona di irraggiamento. Essere vigili quando si esce dalla stanza.

Assicurarsi di non orientare la parte in vetro verso eventuali materiali sensibili al calore.

Non lasciare mai giocare i bambini nella stanza dove si trova il focolare senza sorveglianza.

Le entrate e le uscite d'aria devono restare sempre libere.

Attenzione!

Il focolare non è progettato per collocarvi utensili da cucina. Non appoggiare nulla sull'apparecchio o sui rivestimenti.

Riparazione / Manutenzione

Qualsiasi modifica realizzata sull'apparecchio può costituire un pericolo e renderà nulla la garanzia. In caso di riparazione, utilizzare solo ricambi Stûv.

Se la canna fumaria prende fuoco

In un primo tempo, non aprire la porta del focolare.

Scollegare l'apparecchio.

Chiamare i vigili del fuoco.

Dopo pochi minuti, se la combustione non dà segni di rallentare, utilizzare un estintore a polvere o sabbia (non utilizzare in nessun caso acqua).

In seguito ad un incendio di camino, ventilare il locale dove si trova il focolare.

Far pulire e ispezionare il camino da uno specialista. Farlo riparare se necessario.

distanza di sicurezza da materiali combustibili

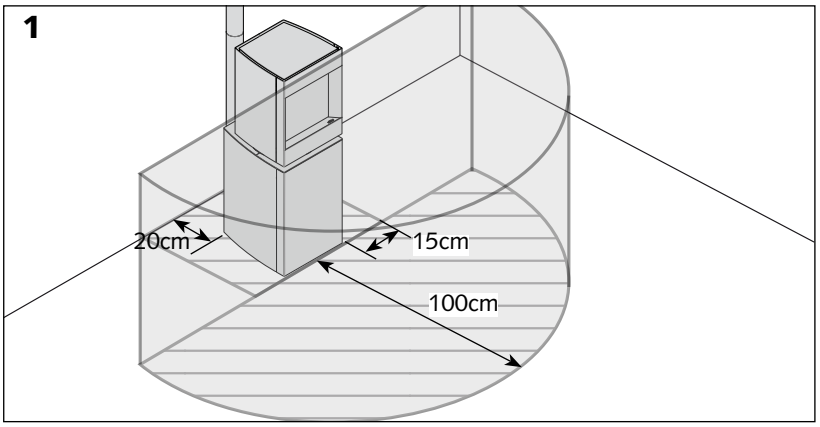

Irraggiamento

L'irraggiamento del vetro e delle pareti può risultare considerevole.

Indipendentemente dall'orientamento del focolare, rispettare le distanze di sicurezza in base ai materiali combustibili [schema 1] o assicurarsi che i materiali esposti all'irraggiamento siano resistenti alle alte temperature.

Le distanze di sicurezza dai materiali combustibili devono essere rispettate tassativamente anche quando l'apparecchio è spento, in quanto

Spazio circostante (seguito)

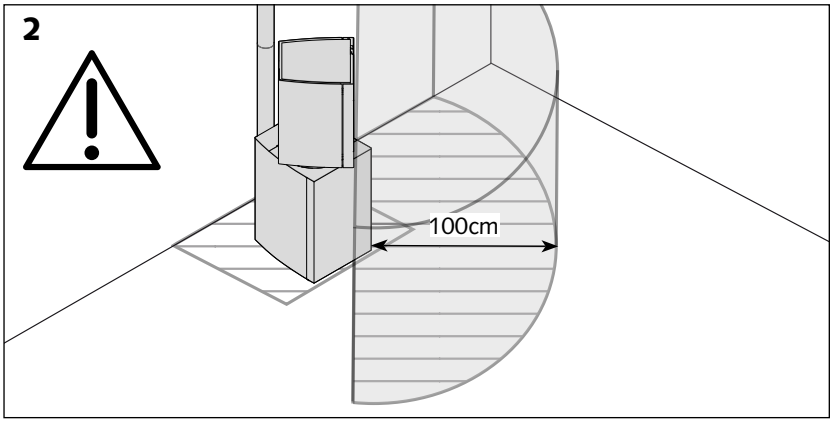

quest'ultimo potrebbe essere stato programmato per l'avviamento automatico o essere avviato a distanza.

Attenzione!
Dato che la lanterna ruota di 45° a sinistra e di 45° a destra, la distanza di sicurezza deve seguire l'orientamento della fiamma [schema 2].

Attenzione
Non appoggiare mai nulla sulla lanterna dell'apparecchio, anche quando è spento!

Raccomandazioni da tenere in considerazione prima dell'utilizzo iniziale

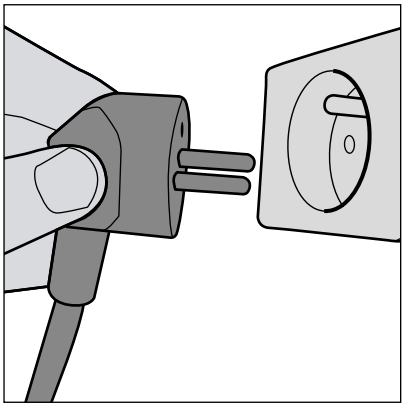

Il presente capitolo riguarda la messa in funzione dell'apparecchio. Questa deve essere effettuata da un installatore autorizzato da Stûv.

La prima accensione permetterà di verificare il buon funzionamento di ciascun parametro e di effettuare un'eventuale regolazione, al fine di ottimizzare l'uso del focolare in base alle specifiche dell'installazione.

> Collegare il cavo di alimentazione alla presa elettrica (230V - 50Hz)

> Ricaricare il serbatoio del pellet come indicato nel capitolo "Manipulations de base"

Attenzione!
Poiché ciascun apparecchio viene testato in fabbrica, **non è necessario** pre-caricare la Coclea. Il trasporto e il maneggiamento dello Stûv P-10 durante l'installazione avranno probabilmente schiacciato il pellet già presente all'interno dell'apparecchio. Non tenere conto pertanto del comportamento della fiamma durante i primi minuti di funzionamento (questa può essere particolarmente più intensa del normale).

> Accendere l'apparecchio seguendo le operazioni indicate nel capitolo "Accensione dello Stûv P-10"

Precauzioni al primo utilizzo

Prima dell'accensione del fuoco nel nuovo apparecchio, assicurarsi che nessun oggetto sia caduto accidentalmente nel serbatoio o che non sia rimasto nella camera di combustione.

La vernice non è stata sottoposta a trattamenti di cottura, per cui inizialmente sarà un po' delicata, ma indurirà nel corso delle prime accensioni. Per questo motivo, vi invitiamo a maneggiare il monoblocco con la massima precauzione.

Quando si accende il fuoco per la prima volta, si possono sprigionare fumi e odori. Provengono dalla vernice, dall'olio di protezione delle lamiere e dall'essiccamento dei laterizi. Vi consigliamo di accendere il primo fuoco avviando molto bene la fiamma, con le finestre aperte, per alcune ore. Dopo di che la vernice si sarà indurita e gli odori saranno scomparsi.

La vernice di determinati pezzi situati all'interno della camera di combustione sarà ricoperta, grazie alla combustione, da uno strato protettivo di carbone.

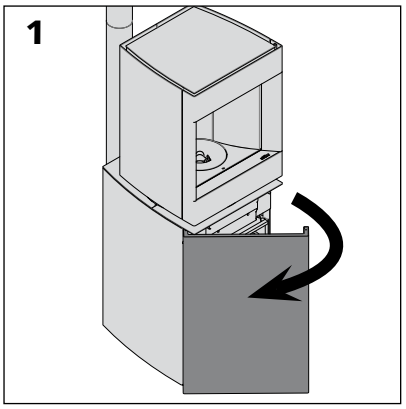

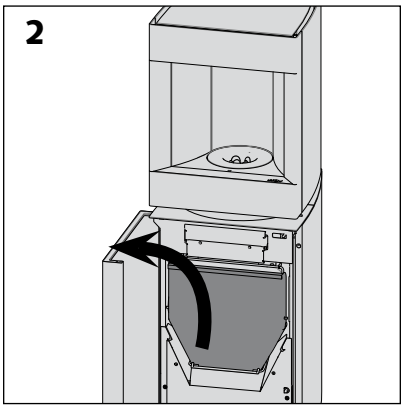

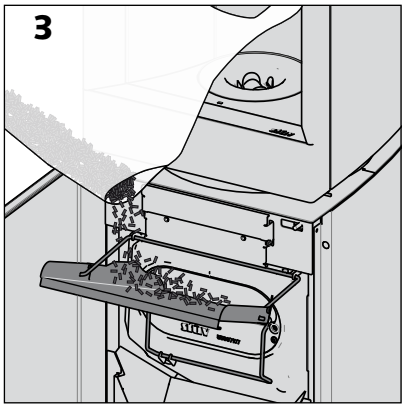

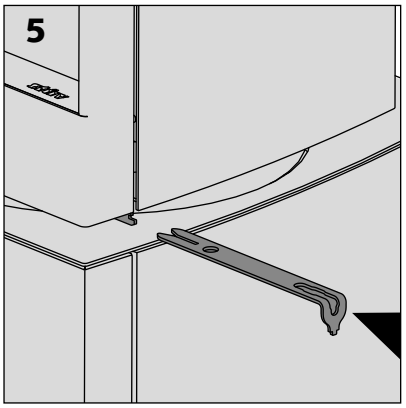

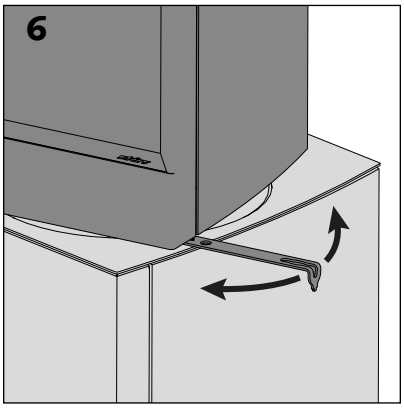

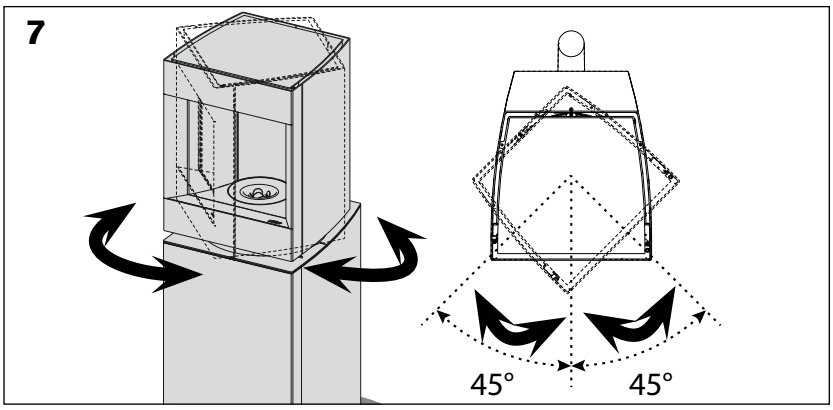

Ricarica del pellet

Si consiglia di ricaricare il serbatoio del pellet ad apparecchio spento.

Attenzione!
Se si effettua la ricarica di pellet quando l'apparecchio è in funzione, non lasciare il portello aperto per più di un minuto, oltre il quale l'apparecchio rischia di far visualizzare un segnale di allarme nonché attivare la modalità "sicurezza".

Nota: è importante utilizzare un pellet di qualità (conforme alle certificazioni DINplus, ENplus A1 o NFhp) e non riempire il serbatoio con altri combustibili. Evitare di versare nel serbatoio trucioli e polveri presenti sul fondo del sacchetto, nonché qualsiasi altro oggetto. Utilizzare lo spintore per caricare più pellet nel serbatoio e rimuovere la polvere dallo sportello di accesso. Non usare le mani perché un orologio, un bracciale o un anello potrebbero danneggiare la guarnizione di tenuta stagna.

Lo Stûv P-10 è dotato di una sonda che rileva il livello del pellet. Se la sonda rileva un livello basso l'apparecchio ridurrà la sua potenza. Se il livello di pellet aumenta la potenza aumenterà. Se il livello continua a scendere la stufa passerà in modalità "Spegnimento".
La soluzione ideale consiste nell'attendere che la sonda emetta un suono per riempire il serbatoio con l'aiuto di un sacco da 15 kg.

Dopo aver effettuato la ricarica, richiudere lo sportello di caricamento assicurandosi che nessun pellet rimanga incastrato nella guarnizione di tenuta stagna.

Rotazione della lanterna
Utilizzare la maniglia "mano fredda" per ruotare la lanterna dell'apparecchio in un intervallo di 90° [schema 5-7].

Lo Stûv P10.3 può essere controllato da tre interfacce utente che possono essere utilizzate in parallelo.
Le interfacce di controllo di base sono il display di controllo semplificato integrato nell'apparecchio (SCD) e l'applicazione mobile "STÛV Pellets". Il telecomando è un'opzione che può essere acquistata dal rivenditore.

PANORAMICA DELLE INTERFACCE DI CONTROLLO E DELL'OPZIONE DI CONTROLLO REMOTO

INTERFACCIA DI CONTROLLO

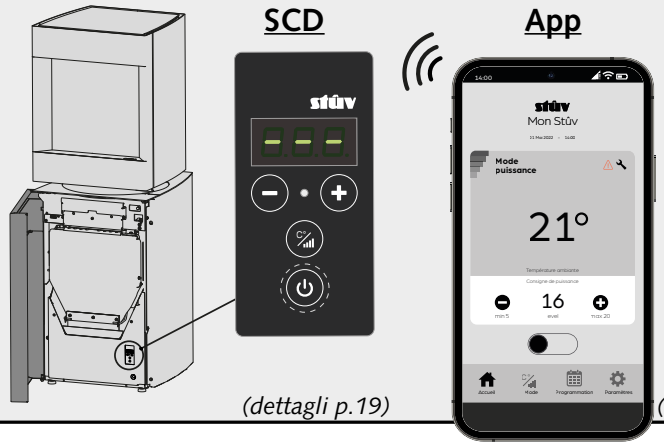

(dettagli p.19)

(dettagli p.21)

OPZIONE TELECOMANDO

(vedere "**Manuale d'installazione e istruzioni per l'uso**" del telecomando*)*

FUNZIONI UTENTE

- **Accensione/spegnimento**
- **Variazione di potenza/ temperatura di riferimento**
- **Modifica della modalità di funzionamento**

- **Le funzioni di base offerte dal il SCD**
- **Controllo remoto dell'apparecchio (app per smartphone. STÛV Pellet)**
- **Programmazione avanzata in modalità calendario e impostazione della temperatura modalità di temperatura.**
- **Accesso al manuale d'uso**
- **Seguito della manutenzione e manutenzione dell'apparecchio**
- **Accesso alla garanzia**

- **Le funzioni di base offerte dal il SCD**
- **Controllo remoto dell'apparecchio**
- **Programmazione avanzata in modalità calendario e impostazione della temperatura modalità di temperatura.**
- **sonda termostatica** (offre la possibilità di avere il riferimento della temperatura ambiente nel punto del soggiorno in cui lo si colloca).

FUNZIONI AVANZATE E IMPOSTAZIONI

- **Funzioni di connessione alla rete domestica**
- **Funzioni di accoppiamento del telecomando.**

- **Supporto di rete**
- **Accesso alle impostazioni avanzate** (set di pellet, lingue, data e ora)
- **Informazioni sul sistema e sullo stato**
- **Cronologia degli allarmi**
- **Condividere la connessione con il distributore**
- **Collegamento al sensore del telecomando**

PANORAMICA DELLA SCHERMATA DI CONTROLLO INTEGRATA DEL DISPOSITIVO

(SCD - SIMPLIFIED CONTROL DISPLAY)

Riepilogo della visualizzazione dello stato del dispositivo sull'SCD

Stato principale	Stato secondario	Visualizzazione / Visualizzazione in loop se più di una visualizzazione
Spento	OFF	OFF
	ECO-stop	ECO
	Nessun pellet	no.P
Accensione	Caricamento	--- --- ---
	Accensione	On --- --- ---
In funzione	Termostatico **ex: T° ambiante = 21.5°C** **T° di setpoint = 23°C**	21.5 t.23
	Potenza **P.XX = Livello di potenza da 01 a 20**	P.20
	Basso livello di granuli	P.o.P
Spegnimento	**Spegnimento**	OFF --- --- ---
	Raffreddamento	Coo oo1
	Pulizia	Cln
Allarme	A.XX Codice di allarme 60 à 87.	A.60

Riepilogo della visualizzazione delle funzioni utente sull'SCD

Modifica del setpoint	Livello di potenza **P.XX = livello di potenza da 1 a 20**	SEt P.15	+ o − (una o più pressioni brevi)
	Temperatura di riferimento **t.XX = T°setpoint**	SEt t.21	
Modifica della modalità	In modalità termostatica	SEt 8t.8	(breve pressione)
	In modalità di potenza	SEt 8.P.8	

Riepilogo della visualizzazione dell'SCD in modalità di configurazione

Activation du mode configuration		- - - 8.8.8. **(lampeggiante)**	(pressione prolungata)
Modalità di configurazione attiva	Accoppiamento del telecomando	8-8. -8.-	*(vedere il manuale di installazione)*
	Configurazione di rete	- - -	*(vedere il manuale di installazione)*

CONTROLLO DEL P10.3 CON UNO SMARTPHONE

Lo Stûv P10.3 può essere controllato tramite smartphone grazie all'applicazione "Stûv Pellets".

> Scaricate gratuitamente l'applicazione cercando "Stûv" nel Playstore o nell'Appstore.

Download on the App Store

GET IT ON Google Play

> Aprire l'applicazione una volta scaricata. Verrà richiesto di collegare il dispositivo. Premete per passare alla fase successiva [Figura 1].

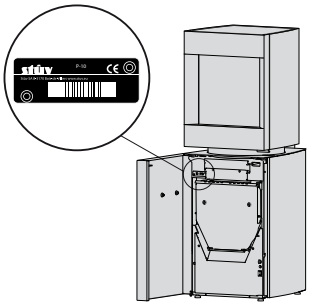

> Eseguire la scansione del codice a barre sulla targhetta di identificazione del dispositivo [Figura 2].

Nota: è necessario consentire l'accesso alla telecamera.

> Nella finestra "Registrazione", inserire il proprio indirizzo e-mail, il codice PIN e il nome dell'apparecchio scelto [figura 3].

> Compilare quindi il modulo di garanzia dell'apparecchio [Figura 4].

> L'applicazione è pronta per l'uso dopo aver inserito il codice PIN e il nome del dispositivo [Figura 5 e 6].

⚠ **NOTE:**
Se la procedura di connessione dello smartphone al dispositivo non va a buon fine, verificare che:

- **il vostro smartphone è ben collegato a Internet**
- **avete autorizzato l'accesso a all'applicazione "Stûv Pellets**

1

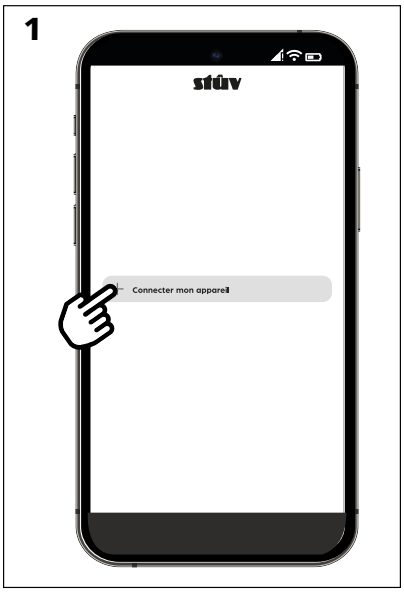

2

3

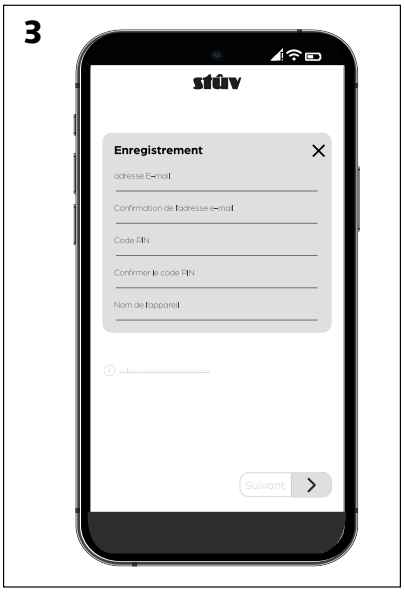

4

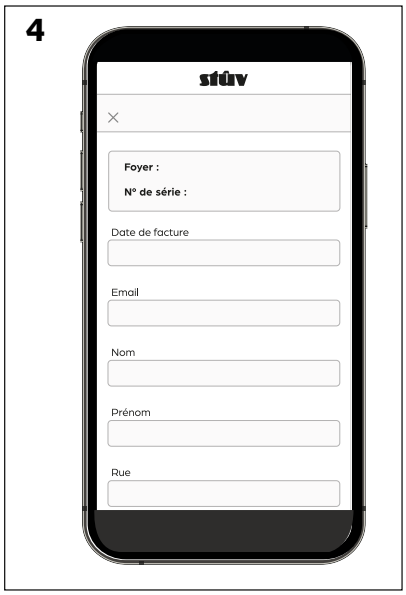

5

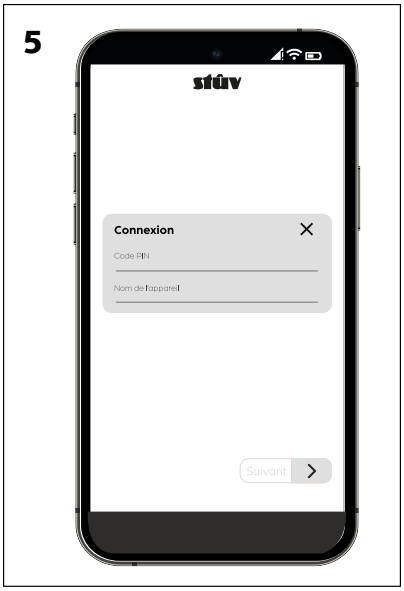

6

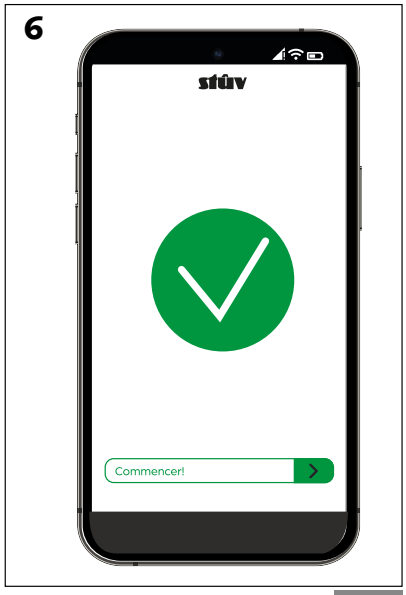

Per poter godere appieno del vostro apparecchio, di seguito troverete una descrizione delle funzioni del vostro Stûv P10.3.

MODI

MODALITÀ TERMOSTATICA C° *CONTROLLO AUTOMATICO DELLA TEMPERATURA*

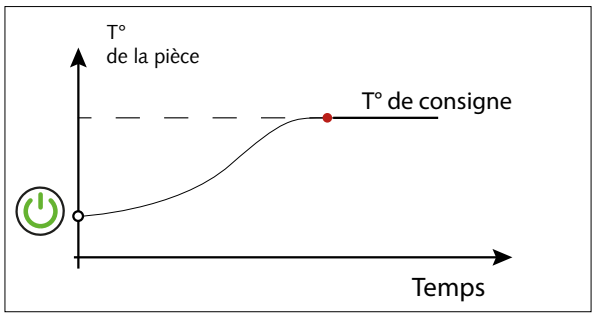

Quando si attiva la modalità di controllo termostatico, l'apparecchio regola la sua potenza per raggiungere la temperatura impostata (vedi pagina successiva).

Attivazione dell'Eco-stop *(disponibile solo in modalità termostatica)*

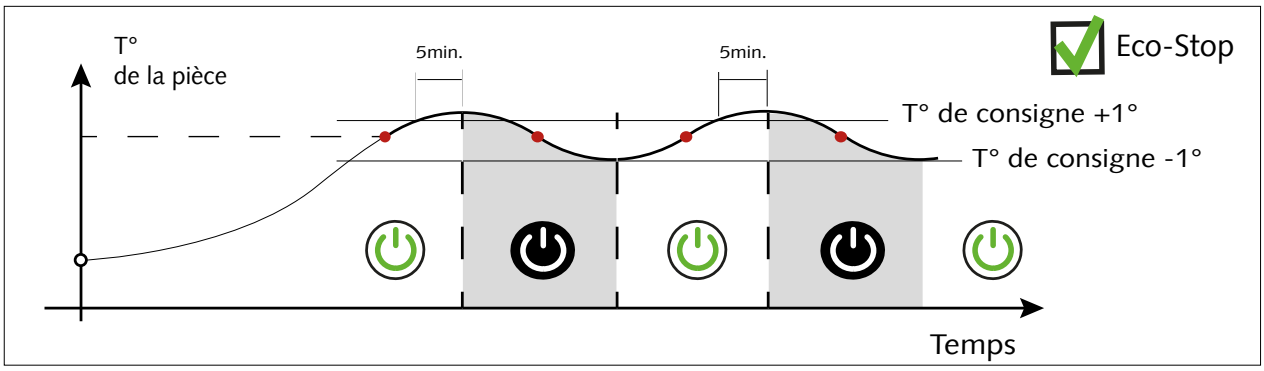

Attivando l'Eco-stop, l'apparecchio si spegne una volta raggiunta la temperatura impostata.
Quando l'Eco-stop è attivo, l'apparecchio si spegne automaticamente quando la temperatura ambiente rimane al di sopra del valore nominale di + 1°C per più di 5 minuti. Se la temperatura ambiente scende al di sotto del valore nominale di - 1°C, l'apparecchio si riaccende automaticamente ⚠ **Stûv consiglia l'Eco-stop solo in un edificio ben isolato!**

Accesso attraverso il SCD

Premere brevemente il pulsante di modalità per passare dalla modalità di alimentazione alla modalità termostatica.

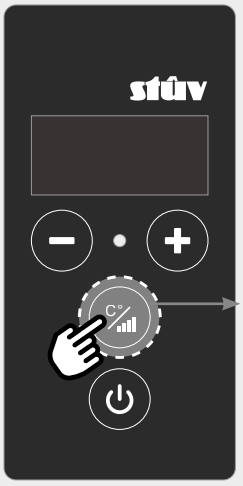

Attivazione/ disattivazione della modalità termostatica (pressione breve)

Accesso attraverso l'applicazione

Premendo brevemente il pulsante di modalità si accede al menu per la selezione della modalità termostatica e di potenza.

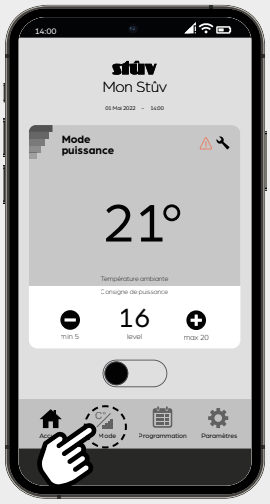

MODALITÀ TERMOSTATICA *(segue)*

Definizione della temperatura di riferimento

Accesso attraverso il SCD

Premendo brevemente il pulsante + o - una o più volte, la temperatura nominale viene modificata in quella desiderata.

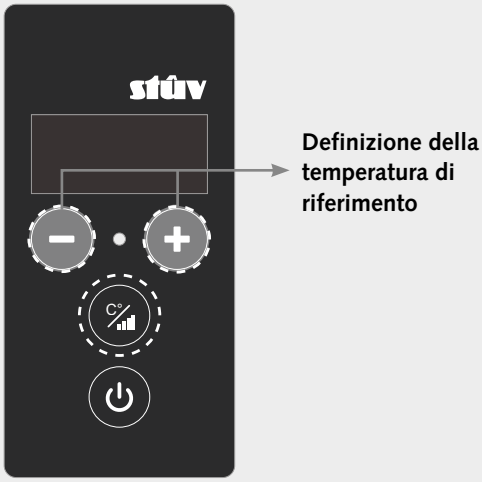

Accesso attraverso l'applicazione

Il pulsante "Regolazione del setpoint" e la scorciatoia iniziale consentono di modificare la temperatura di setpoint alla temperatura desiderata.

Collegamento alla schermata iniziale (disponibile solo in modalità termostato)

Attivazione/disattivazione dell'Eco-stop *(disponibile solo in modalità termostatica tramite applicazione)*

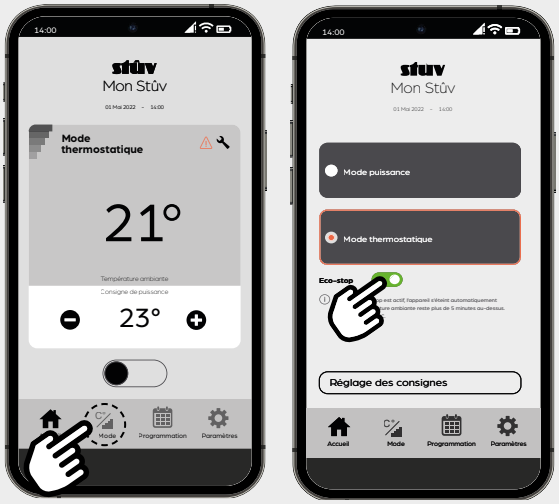

MODO DI POTENZA *Mode manuel*

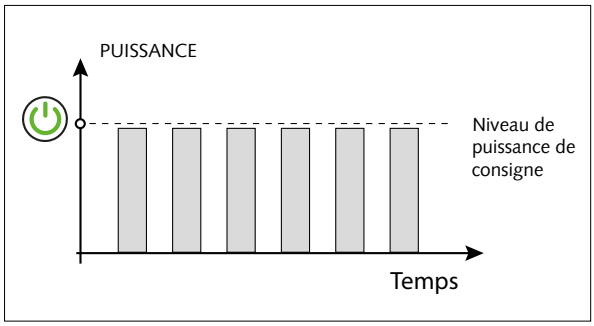

Quando si attiva la modalità di potenza, l'apparecchio funziona permanentemente al livello di potenza selezionato. La gamma dei livelli di potenza disponibili va dal livello 1 (+/- 3,7 Kw) al livello 20 (+/- 8Kw).

Accesso attraverso il SCD

Premere brevemente il pulsante di modalità per passare dalla modalità termostatica a quella di potenza.

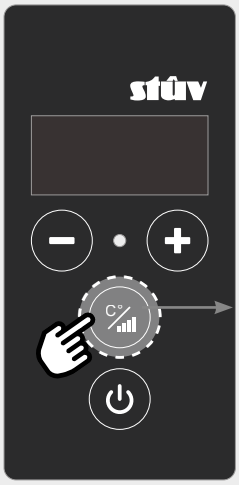

Attivazione/disattivazione della modalità di alimentazione (pressione breve)

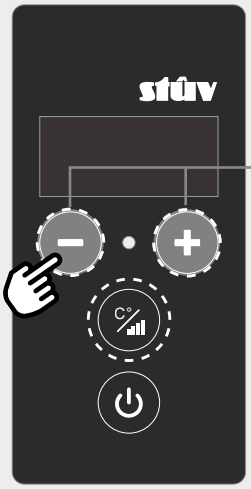

Definizione del setpoint di potenza

Accesso attraverso l'applicazione

Premendo brevemente il pulsante di modalità si accede al menu per la selezione della modalità termostatica e di potenza.

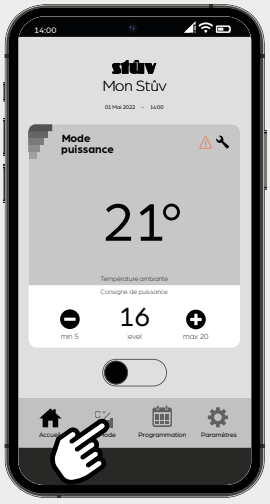

PRECAUZIONI DA OSSERVARE PRIMA DI OGNI ACCENSIONE

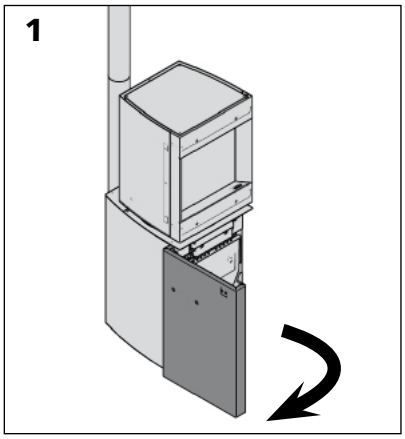

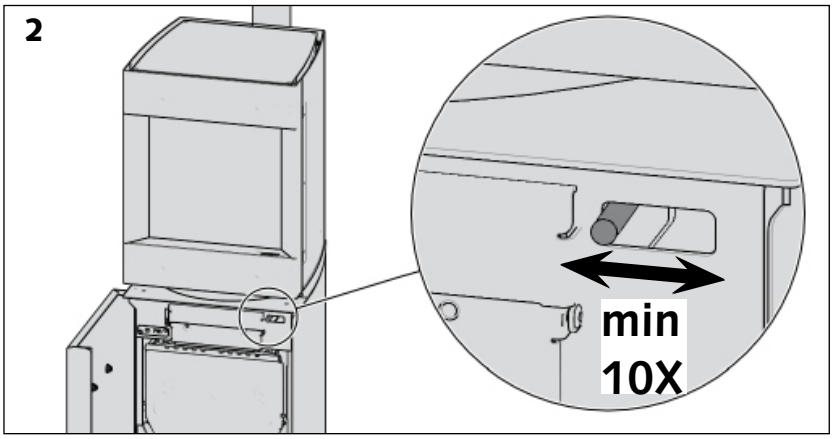

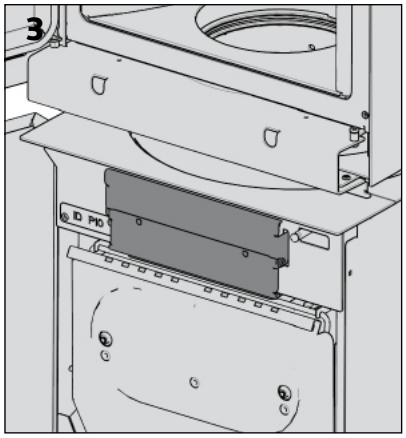

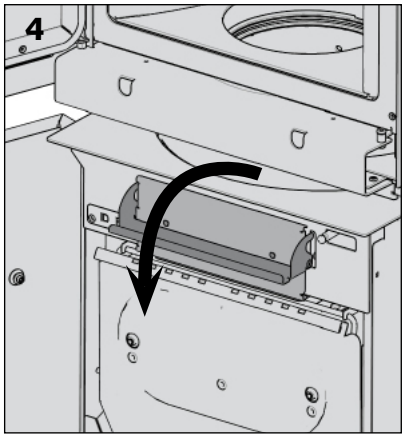

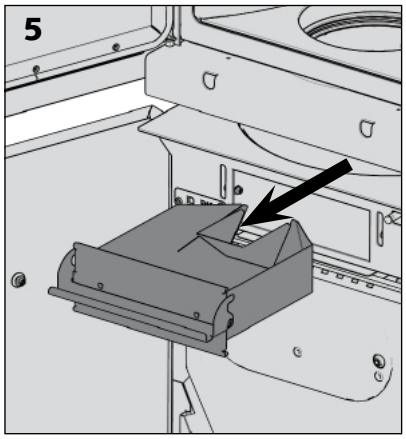

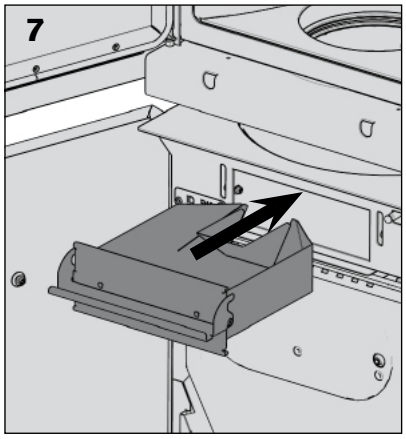

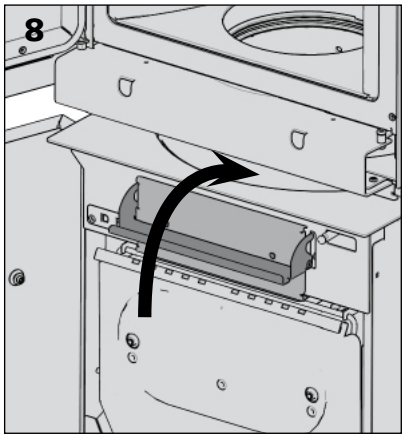

> **Prima di ogni avviamento, azionare il comando dell'estrattore cenere (fare una decina di movimenti).**

> Verificare che al termine di questa operazione il comando torni alla sua posizione iniziale (leva orientata a destra).

Nota:
Per verificare che la griglia ruoti correttamente e ritorni nella posizione di partenza oltre che per verificare che il dispositivo di estrazione funzioni e che la griglia sia pulita, è possibile aprire la porta, rimuovere l'anello vermiculite e il modulatore di fiamma per osservare la griglia di estrazione cenere.
Per conoscere la procedura da seguire si veda il cap. "manutenzione settimanale" al paragrafo "pulizia della griglia di estrazione cenere".

Attenzione!
Estrarre la cenere solo quando l'apparecchio è spento.

> Bruciati i 150 kg di pellet, svuotare il cassetto cenere.

Attenzione!
Estrarre il cassetto cenere quando l'apparecchio è spento.
Non toccare mai il cassetto cenere quando l'apparecchio è in funzione (rischio di bruciature).

Verificare attentamente che non vi sia pellet non combusto nel cassetto cenere prima prima di accendere il dispositivo.

ACCENSIONE DEL DISPOSITIVO

Il ciclo di accensione dell'apparecchio dura circa 20 minuti e consiste nelle seguenti 3 fasi:
- Esame dei vari sensori
  sensori
- Attivazione delle viti di caricamento
- L'accensione della candela (una volta che la quantità di pellet alimentato quantità di pellet immessa nel bruciatore).

Queste fasi si susseguono automaticamente. Al termine di questo ciclo, il livello di potenza o la temperatura impostata appariranno sul display e consentiranno la navigazione.
NOTA: Durante l'accensione, la camera di combustione potrebbe riempirsi di fumo. Non si tratta di un fenomeno anomalo (ad es. pellet leggermente umido, ...) e il fumo scomparirà alla comparsa della fiamma.
⚠ **Non scollegare mai l'apparecchio durante la fase di accensione!** ⚠ **Non Rimozione della cenere durante l'accensione!**

SCD

Accesso all'accensione

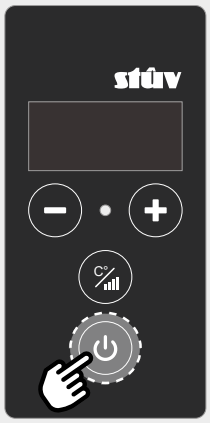

Sequenza di visualizzazione

Caricamento:

Accensione:

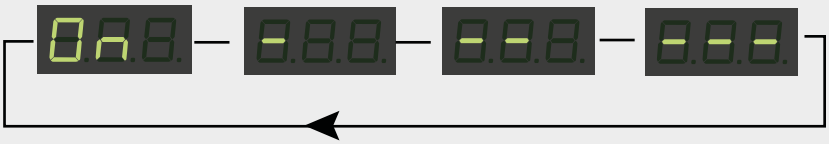

Applicazione STÛV PELLETS

Accesso all'accensione

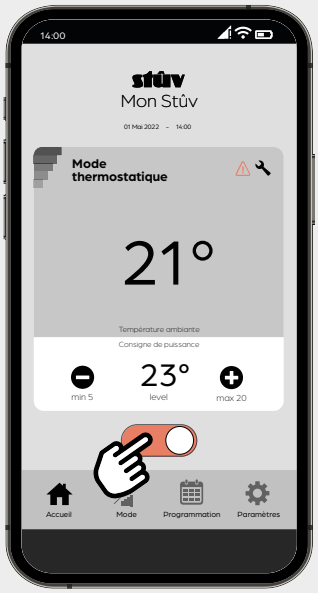

In fase di caricamento

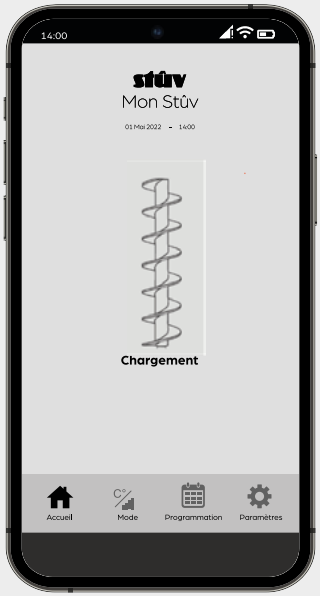

In fase di accensione

PROGRAMMAZIONE DEL CALENDARIO

Disponibile solo dall'app e dal telecomando (vedere pag. 33 per il telecomando), la funzione calendario consente di programmare l'avvio e l'arresto automatico del caminetto e di definire le temperature impostate da raggiungere.

1. Impostazione delle temperature di riferimento

In modalità calendario, l'apparecchio varia tra lo stato di **spegnimento** e l'attivazione di una delle **3 modalità di temperatura** seguenti: un livello inferiore **-Eco-**, un livello intermedio **-Comfort-** e un livello superiore **-Max-**. La prima fase della programmazione del calendario consiste nell'impostare questi 3 valori.
Per farlo, premere il pulsante e poi la scheda "**Impostazione delle modalità di temperatura**".
Per farlo, premere il pulsante e poi la scheda "Modalità di temperatura".
Trascinare il dito verso l'alto o verso il basso per impostare la temperatura di ciascuna delle 3 modalità. Nota: è preferibile scegliere temperature crescenti (ad es. giallo: 16°, arancione: 19°, rosso: 23°). Quindi premere "Aggiorna setpoint" per confermare e passare alla fase successiva.

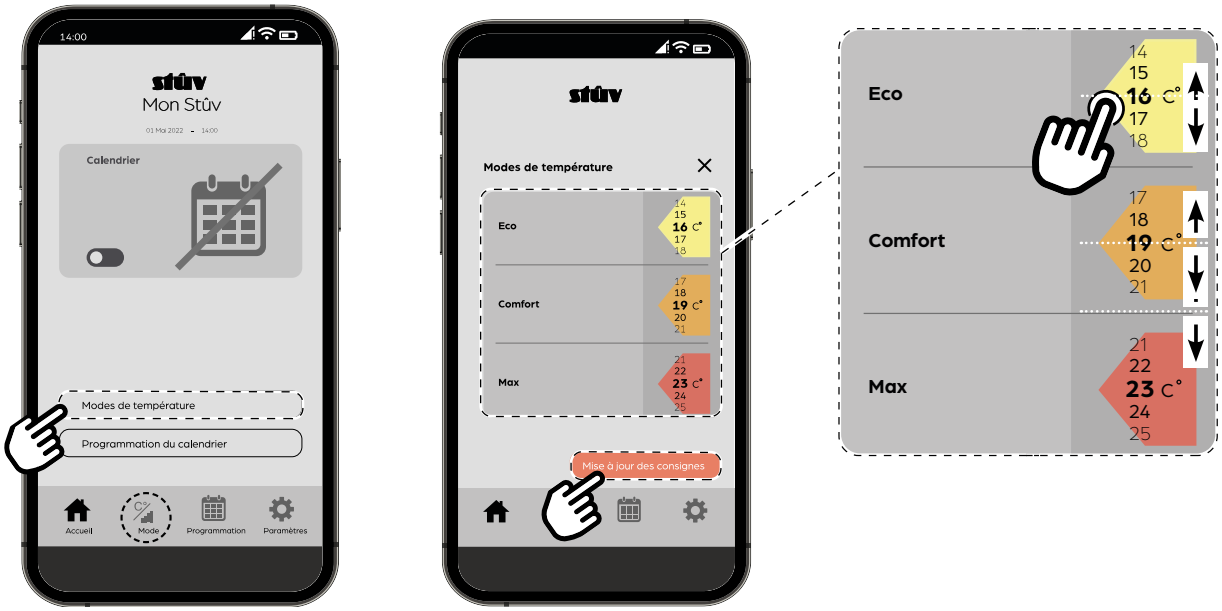

2. Pianificazione del calendario

La «**Programmazione calendario**» consente di aggiungere fasce orarie per ogni giorno della settimana e di assegnare loro una delle 3 modalità di temperatura definite al punto precedente. Seguire i passi di seguito:

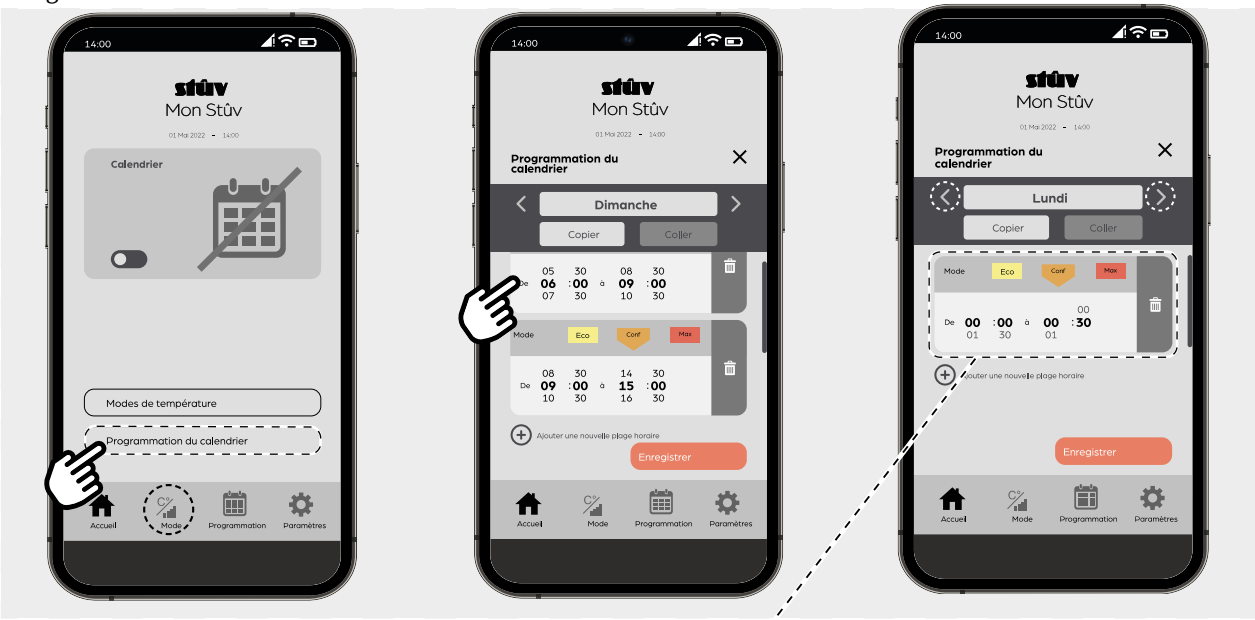

1. Définizione di una fascia oraria

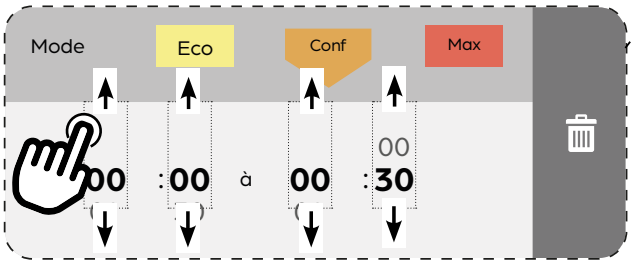

La definizione di una fascia oraria avviene per incrementi di mezz'ora. ⚠ **Si tenga presente che qualsiasi intervallo di tempo tra due fasce orarie successive significa che il dispositivo è spento.**

2. Assegnazione di una delle 3 temperature dell'istruzione precedentemente modificate

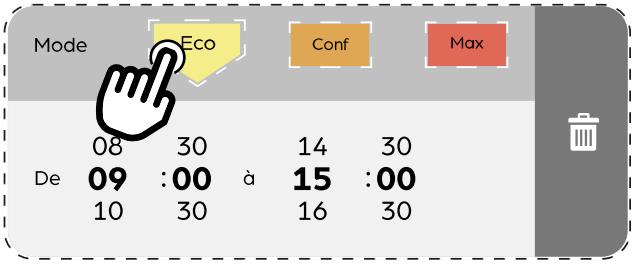

L'assegnazione di una delle 3 modalità di temperatura per la fascia oraria corrente avviene con una semplice pressione.

3. Ajout d'une nouvelle plage horaire

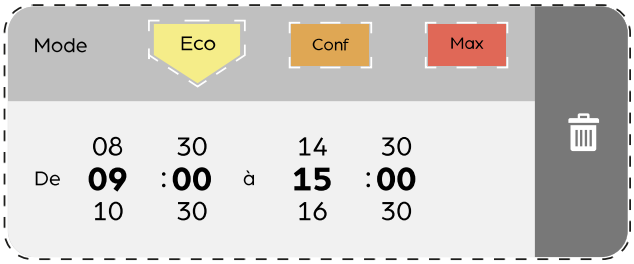

Ajouter une nouvelle plage horaire

Utilizzare le frecce per navigare tra i diversi giorni della settimana e modificarli. I pulsanti "**Copia**" e "**Incolla**" consentono di applicare le preimpostazioni da un giorno all'altro.

3. Attivazione/disattivazione della modalità calendario

Disattivazione da parte del SCD

⚠ Sebbene l'attivazione e la programmazione del calendario richiedano l'uso dell'applicazione o del telecomando, l'SCD consente di passare direttamente alla modalità manuale in qualsiasi momento. Per farlo, è sufficiente premere il tasto %.

Disattivazione della modalità calendario (pressione breve)

⚠ NOTA :
Spegnere/accendere MANUALMENTE un caminetto programmato in modalità calendario significa disattivare il calendario!

Visualizzazione dell'SCD in modalità calendario

Stato di P10.3	Stato del calendario	Visualizzazione in loop
ON	ON (ex: T° ambiente di 23°C)	CAL t.23
OFF	**ON**	CAL OFF

Attivazione/disattivazione da parte dell'applicazione

(NOTA: Per il telecomando, consultare le istruzioni a pag. 38)

IMPOSTAZIONE DEI PARAMETRI DEL DISPOSITIVO

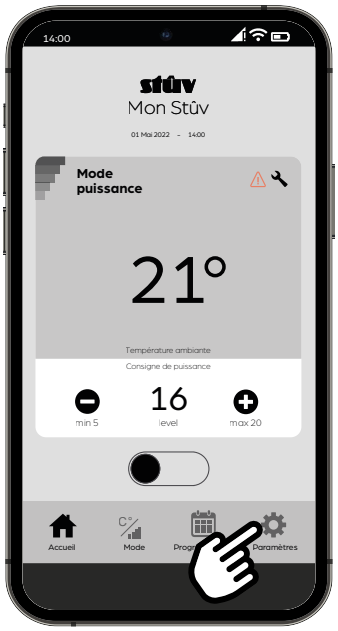

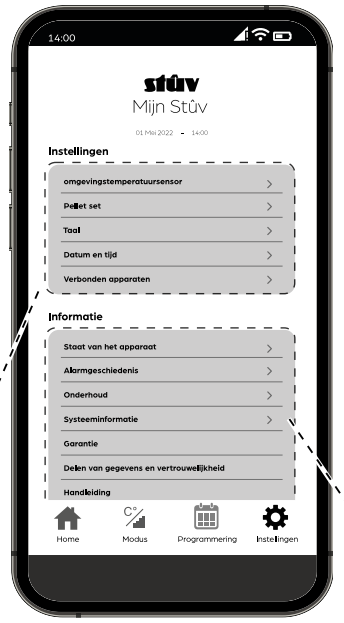

Il pulsante ⚙ consente di accedere alle impostazioni del dispositivo e di visualizzare le informazioni relative al suo funzionamento.

Impostazioni

- Sonde de température ambiante
- Pellet set
- Langues
- Date & heure
- Appareils connectés

Informazioni

- État de l'appareil
- Historique des alarmes
- Entretien
- Informations système
- Garantie
- Partage des données et confidentialité
- Mode d'emploi

Sensore di temperatura

La selezione "**Sensore di temperatura ambiente**" permette di scegliere l'origine della misurazione della temperatura: il sensore integrato nel telecomando o quello integrato nel caminetto.
Quando il sensore di temperatura del telecomando è attivato, l'apparecchio regola la sua temperatura in base ai dati inviati dal telecomando. Altrimenti, il sensore di temperatura si trova nell'apparecchio.
Se si sceglie di effettuare la regolazione tramite il sensore del telecomando, posizionarlo in un luogo adatto: non troppo esposto al sole, non troppo vicino alla lanterna della stufa, non lasciarlo in una stanza diversa da quella in cui è installato lo Stûv P10.3, ecc.

⚠ **Attenzione:** se il telecomando viene spento (ad esempio perché la batteria è completamente scarica), il sensore del riscaldamento subentra automaticamente.

Nota: è normale notare una leggera differenza tra le temperature misurate dal sensore del telecomando e quelle misurate dal sensore del caminetto.

Pellet Set

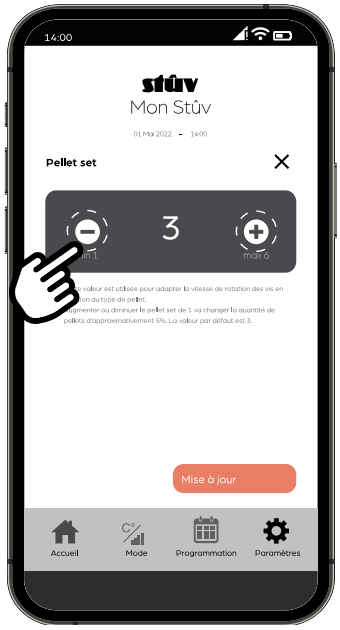

La portata del pellet all'interno del sistema di alimentazione dipende dalle caratteristiche del pellet (lunghezza, densità...). Può quindi differire da una marca all'altra. Ad esempio, il pellet di piccole dimensioni tende a salire più rapidamente all'interno delle coclee, anche se queste ultime girano a velocità costante.

Per compensare tale differenza di portata, è possibile correggere la velocità delle coclee da -15% a +15% al valore di riferimento (la velocità del ventilatore fumi invece non viene modificata, poiché lo scopo è ottenere un rapporto aria/ combustibile corretto). Questo è possibile mediante il menu SET PELLET.

Durante il funzionamento a pieno regime (dopo circa 1 ora) con livello di potenza Plivello20, i seguenti fenomeni potrebbero indicare un flusso di pellet insufficiente, e quindi la necessità di aumentare il livello del SET PELLET:
- Flamme courte et vive
- Voile blanc sur la vitre

seguenti fenomeni potrebbero indicare un flusso di pellet eccessivo, e quindi la necessità di diminuire il livello del SET PELLET:

- Fiamma corta e viva (tocca la parte superiore della camera di combustione)
- Velo bianco sul vetro

Quando il livello SET GRANULES viene aumentato oltre il livello 3 (aumento della velocità delle coclee), il livello di potenza viene volontariamente limitato: è quindi normale che non si riesca a raggiungere il livello Plevel 20.

> Il livello di potenza massima dipende dal set di pellet:

Set pellet	Potenza max
0	20
1	20
2	20
3	20
4	19
5	18
6	17

SPEGNIMENTO

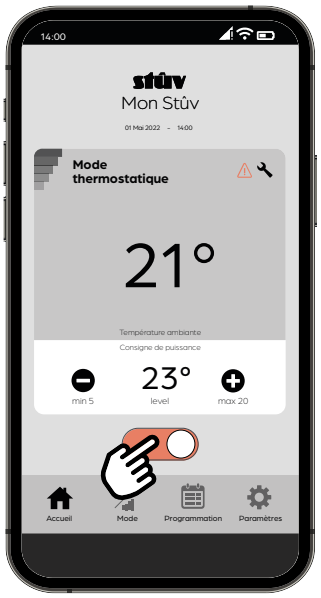

Una volta avviato il ciclo di spegnimento, l'alimentazione di pellet dal serbatoio viene interrotta e la seconda coclea di caricamento si svuota completamente.
Lo Stûv P10.3 continua a funzionare per circa 15 minuti a una potenza equivalente a quella del P10.

⚠ **Non scollegare mai l'apparecchio durante la fase di accensione! (anche in caso di allarme) (tranne in caso di incendio nel camino)**

⚠ **Non estrarre mai la cenere durante la fase di accensione!**

⚠ **Una volta avviato il ciclo di spegnimento, è necessario attendere che l'apparecchio si arresti completamente (da 30 a 90 minuti) prima di poterlo riavviare. minuti) prima di poterlo riavviare. Durante questo periodo, l'apparecchio rimane caldo e continua a irradiare calore. Attenzione! Durante il primo minuto della fase di spegnimento, è possibile riavviare l'apparecchio premendo nuovamente il pulsante ⏻ TUTTAVIA, per ragioni di sicurezza, non è più possibile farlo successivamente.**

AVVERTENZE

SCD

Mobile App *STÛV PELLETS*

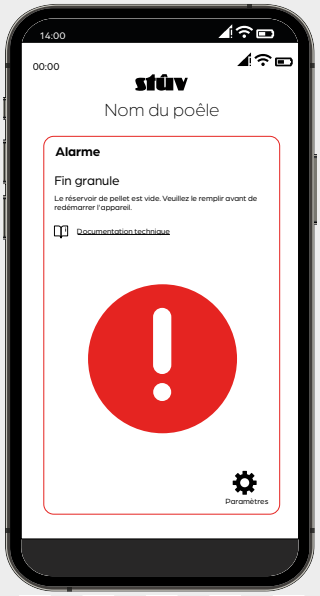

Allarme "fingranule"

Questo avviso indica che il caminetto si sta spegnendo o si è spento perché il serbatoio del pellet è vuoto.

> Lasciare che l'apparecchio si spenga
> Una volta spento e raffreddato l'apparecchio, effettuare l'estrazione delle ceneri
> Riempire il serbatoio di pellet prima di riavviare l'apparecchio.

Preallarme "basgranule"

Questo avviso indica che il livello del pellet nel serbatoio è basso.

> > Se il serbatoio non viene riempito entro il tempo indicato sul telecomando, la stufa si spegne e indica "fingranule".

Manutenzione quotidiana

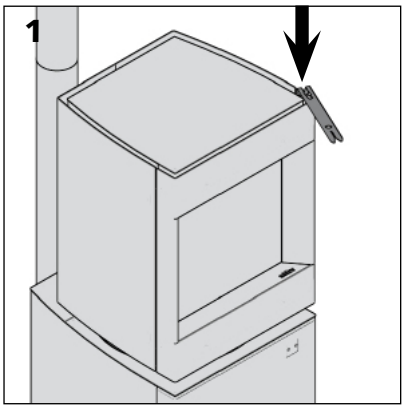

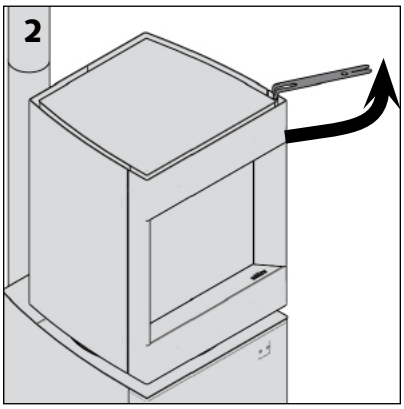

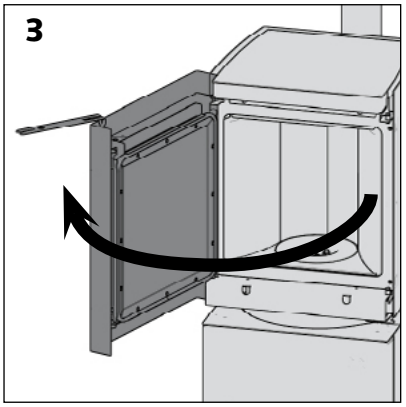

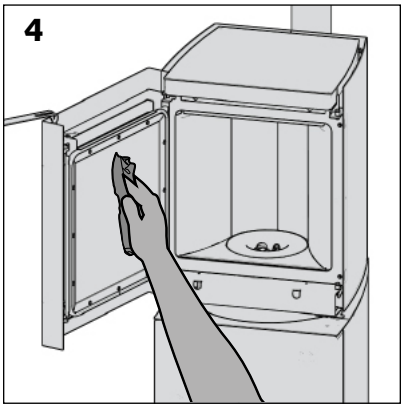

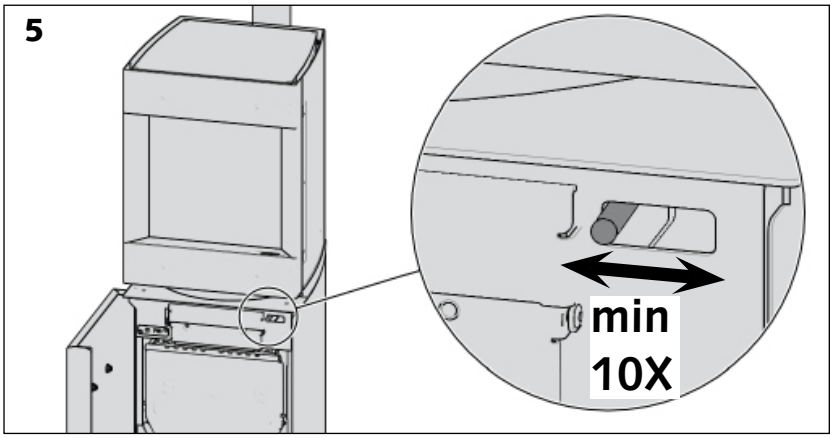

Attenzione!

Prima di procedere alla pulizia, attendere il raffreddamento completo del focolare.

Pulizia delle parti metalliche

Pulire con un panno asciutto.

Pulizia del vetro

> Aprire la porta della camera di combustione mediante l'uso di una maniglia fredda [schemi 1,2 e 3].

> Pulire il vetro con prodotti di pulizia per vetri ordinari [schema 4].

Attenzione!
L'uso di prodotti abrasivi per forno provoca una rapida distruzione delle guarnizioni e deteriora la vernice.

> Asciugare bene il vetro poiché i residui grassi fissano i fumi.

Estrazione cenere

Prima dell'accensione dell'apparecchio:

> aprire la porta bassa

> utilizzare il comando di estrazione cenere, facendo una decina di movimenti da destra a sinistra [schema 5].

> Verificare che al termine di questa operazione il comando torni alla sua posizione iniziale (leva orientata a destra).

Attenzione!

Estrarre la cenere solo quando l'apparecchio è spento!

Scansionate il codice QR qui sotto oppure visitate il canale Youtube di Stûv per guardare il video "Stûv P-10: consigli per l'uso e la manutenzione"

www.youtube.com/stuvstoves

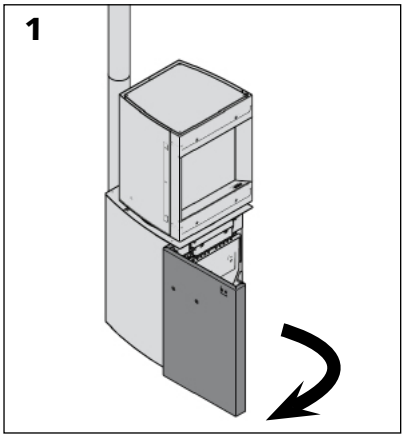

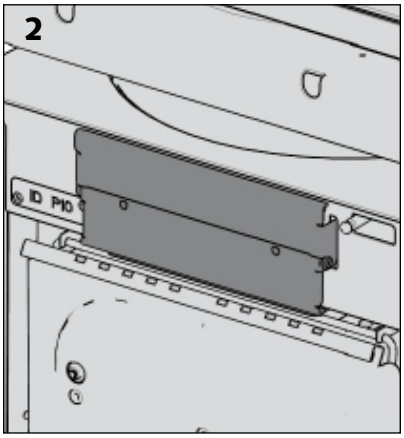

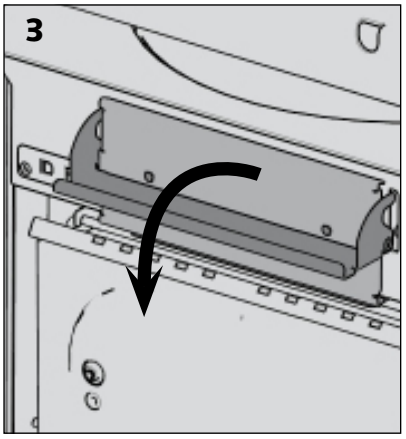

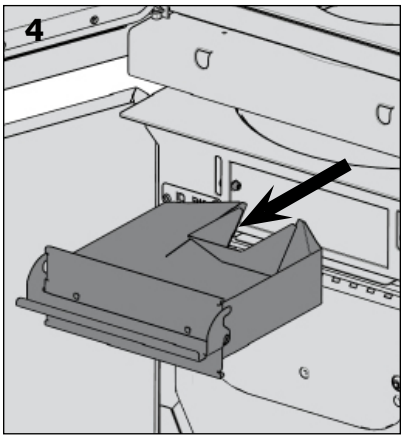

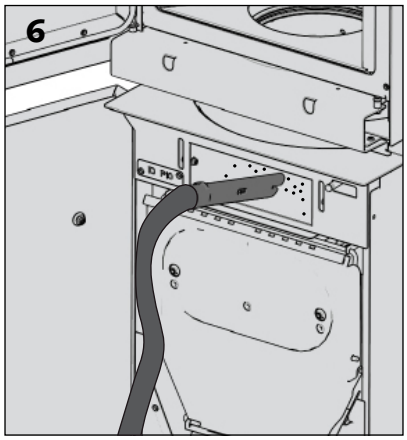

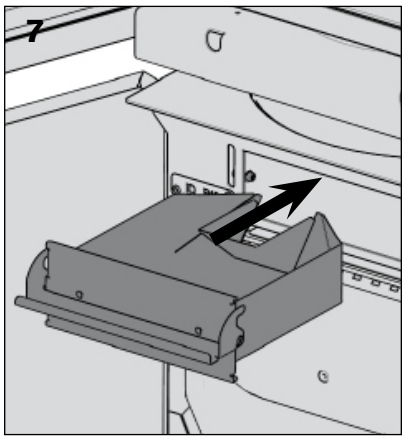

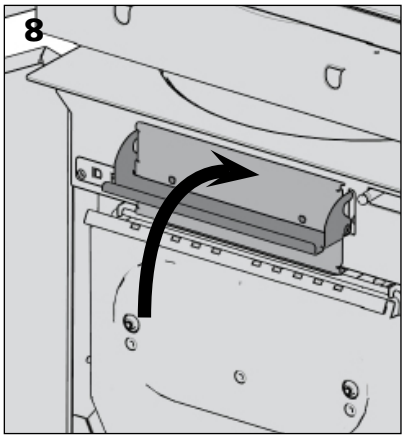

Attenzione!

Prima di procedere alla pulizia, attendere il raffreddamento completo del focolare.

Svuotamento del cassetto cenere e pulizia del suo alloggiamento.

> Bruciati i 150 kg di pellet, svuotare il cassetto cenere.

Attenzione!
Estrarre il cassetto cenere quando l'apparecchio è spento.
Non toccare mai il cassetto cenere quando l'apparecchio è in funzione (rischio di bruciature).

Assicurarsi che la brace e la cenere siano fredde prima di gettarle in un contenitore onde evitare che possano bruciare o fondere.

Una volta svuotato, riposizionare correttamente il cassetto ceneri all'interno del suo alloggiamento assicurandosi che sia chiuso correttamente. In caso contrario, l'apparecchio emetterà un allarme FUGA.

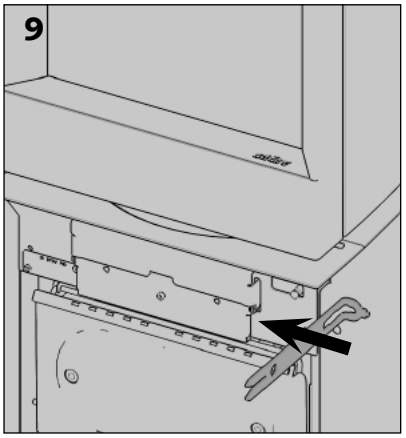

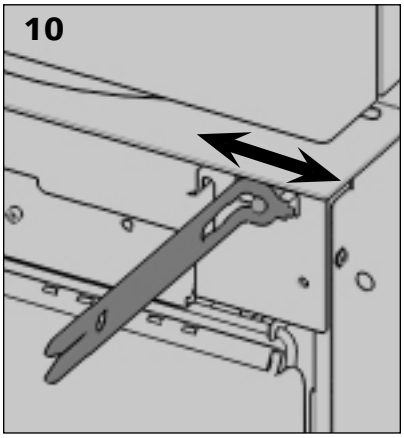

Se c'è bisogno di azionare la griglia o di estrarre il cassetto cenere quando l'apparecchio è caldo, effettuare le diverse operazioni mediante una maniglia fredda.

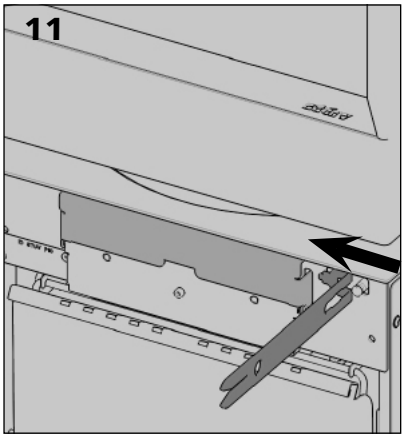

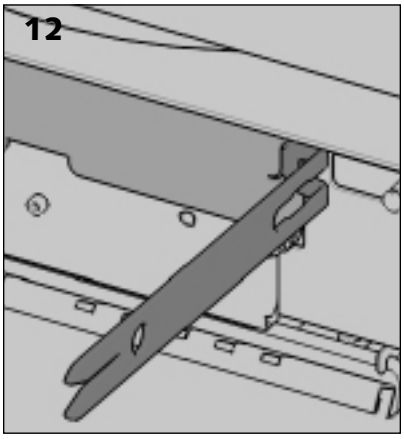

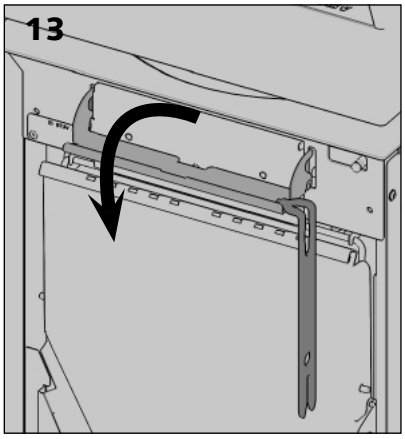

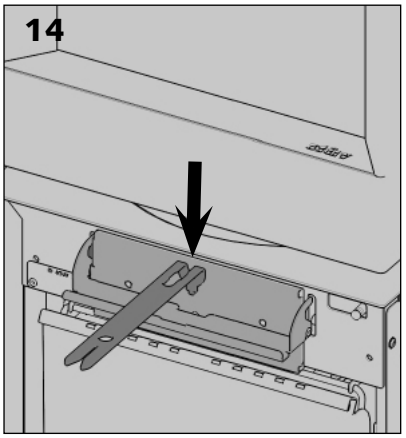

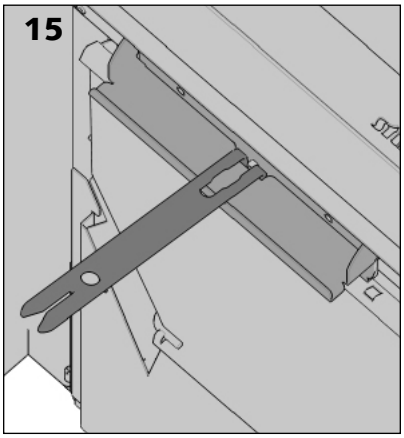

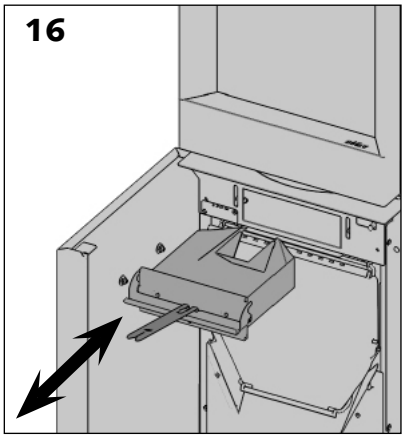

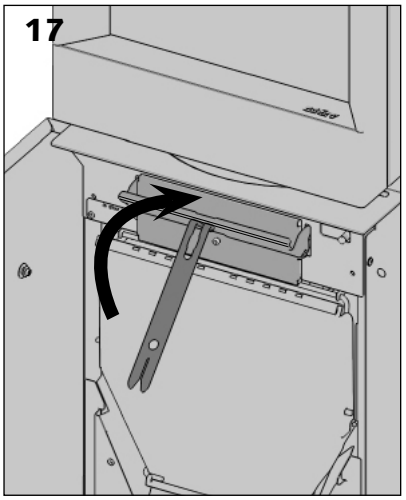

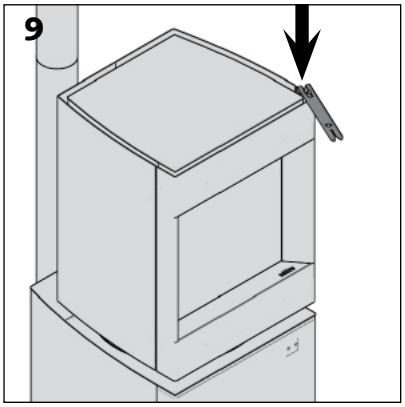

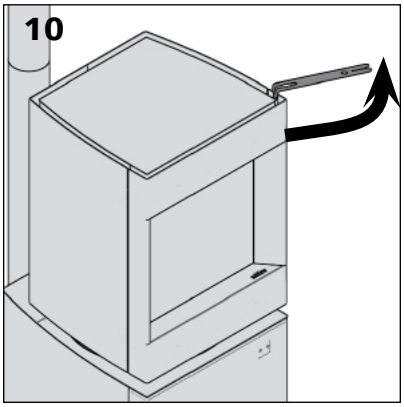

Pulizia della camera di combustione.

> Aprire la porta della camera di combustione mediante l'uso di una maniglia fredda [shemi 9, 10 e 11].

> Aspirare l'interno della camera di combustione [schema 12].

> Assicurarsi di chiudere bene la porta mediante l'uso di una maniglia fredda. Assicurarsi che la porta sia chiusa correttamente.

Attenzione!
È severamente vietato aprire la porta della lanterna finché l'apparecchio è ancora caldo.

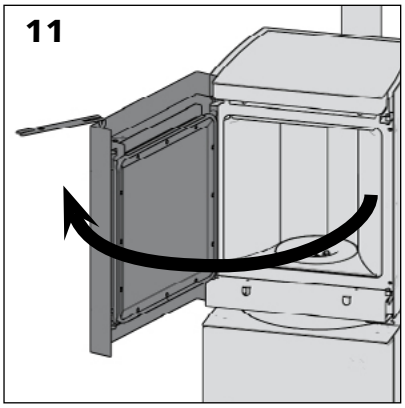

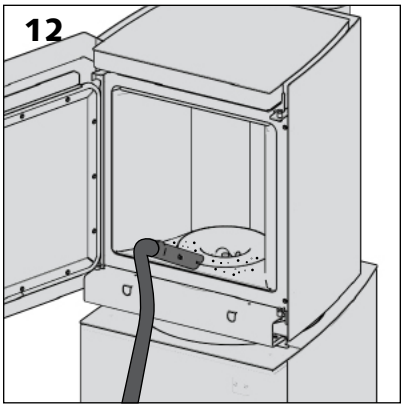

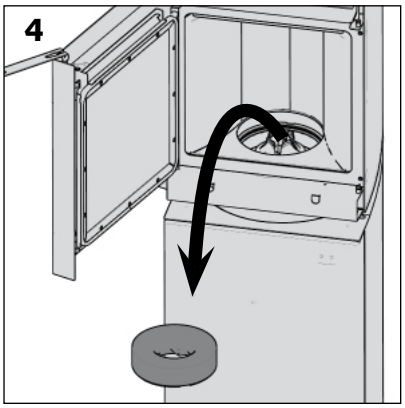

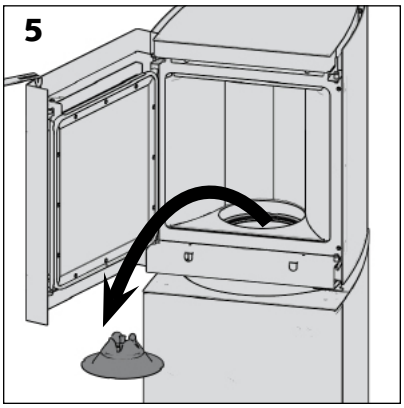

Pulizia della griglia di estrazione cenere

> Estrarre l'anello vermiculite.

> Estrarre il modulatore di fiamma.

> Aspirare le griglie.

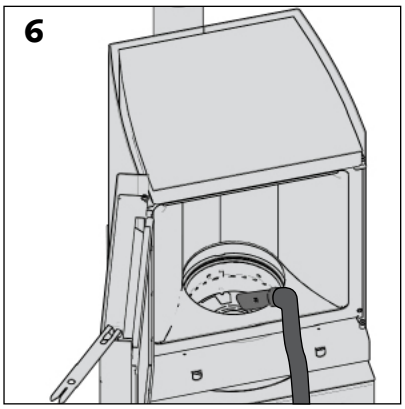

Scansionate il codice QR qui sotto oppure visitate il canale Youtube di Stûv per vedere il video "Stûv P-10: consigli per l'uso e la manutenzione"

www.youtube.com/stuvstoves

La manutenzione annuale del proprio Stûv P-10 è essenziale per il suo corretto funzionamento e deve essere eseguita da un **professionista autorizzato da Stûv.**

Ogni anno oppure ogni 1500 ore di esercizio (il telecomando visualizzerà un messaggio per avvertirvi che è il momento di contattare il tecnico incaricato della manutenzione della vostra stufa a pellet Stûv P-10 [figura 1]), dovreste quindi :

- svuotare e pulire il serbatoio del pellet.

Attenzione!
Riempire il serbatoio solo quando l'apparecchio viene nuovamente utilizzato (al fine di evitare il deterioramento del pellet).

- pulire l'estrattore, il suo alloggiamento, i 2 collettori fumi e il rubinetto di sicurezza
- pulire lo scambiatore.
- pulire il condotto di raccordo alla canna fumaria e la canna fumaria.
- controllare la guarnizione della porta, sostituirla se necessario.
- controllare la guarnizione dell'estrattore, sostituirla se necessario.
- controllare la guarnizione della valvola di sovrapressione, sostituirla se necessario.
- controllare il gomito di alimentazione del bruciatore, sostituirlo se necessario.
- controllare l'indicatore di surriscaldamento.
- verificare e pulire i diversi componenti del bruciatore.
- Azzerare il contaore prima della manutenzione successiva (nel menu "installatore" del telecomando).

Osservazione:

La garanzia legale e l'estensione della garanzia Stûv non sono applicabili a quegli apparecchi che non sono stati sottoposti a manutenzione come sopra indicato.

Tabella delle manutenzioni annuali

Assicurarsi di conservare la presente tabella e chiedere al proprio caminista di completarla ad ogni intervento di manutenzione. In caso di problemi, la garanzia legale e l'estensione della garanzia Stûv si applicano solo alle apparecchiature che sono state sottoposte a manutenzione secondo le procedure descritte nel capitolo precedente.

Data	Totale ore di funzionamento	Pulizia della canna fumaria	Pulizia del serbatoio del pellet	Pulizia dell'estrattore fumi	Pulizia dello scambiatore	Controllo delle guarnizioni	Verifica dei componenti del bruciatore	Azzeramento del contaore	Operatore	Osservazioni (si prega di indicare tutti gli allarmi registrati, ...)
.....	.....	❑	❑	❑	❑	❑	❑	❑	.....	.....
.....	.....	❑	❑	❑	❑	❑	❑	❑	.....	.....
.....	.....	❑	❑	❑	❑	❑	❑	❑	.....	.....
.....	.....	❑	❑	❑	❑	❑	❑	❑	.....	.....
.....	.....	❑	❑	❑	❑	❑	❑	❑	.....	.....
.....	.....	❑	❑	❑	❑	❑	❑	❑	.....	.....
.....	.....	❑	❑	❑	❑	❑	❑	❑	.....	.....
.....	.....	❑	❑	❑	❑	❑	❑	❑	.....	.....
.....	.....	❑	❑	❑	❑	❑	❑	❑	.....	.....
.....	.....	❑	❑	❑	❑	❑	❑	❑	.....	.....
.....	.....	❑	❑	❑	❑	❑	❑	❑	.....	.....
.....	.....	❑	❑	❑	❑	❑	❑	❑	.....	.....
.....	.....	❑	❑	❑	❑	❑	❑	❑	.....	.....
.....	.....	❑	❑	❑	❑	❑	❑	❑	.....	.....
.....	.....	❑	❑	❑	❑	❑	❑	❑	.....	.....
.....	.....	❑	❑	❑	❑	❑	❑	❑	.....	.....
.....	.....	❑	❑	❑	❑	❑	❑	❑	.....	.....
.....	.....	❑	❑	❑	❑	❑	❑	❑	.....	.....
.....	.....	❑	❑	❑	❑	❑	❑	❑	.....	.....
.....	.....	❑	❑	❑	❑	❑	❑	❑	.....	.....
.....	.....	❑	❑	❑	❑	❑	❑	❑	.....	.....
.....	.....	❑	❑	❑	❑	❑	❑	❑	.....	.....
.....	.....	❑	❑	❑	❑	❑	❑	❑	.....	.....
.....	.....	❑	❑	❑	❑	❑	❑	❑	.....	.....
.....	.....	❑	❑	❑	❑	❑	❑	❑	.....	.....

Interruttore di emergenza

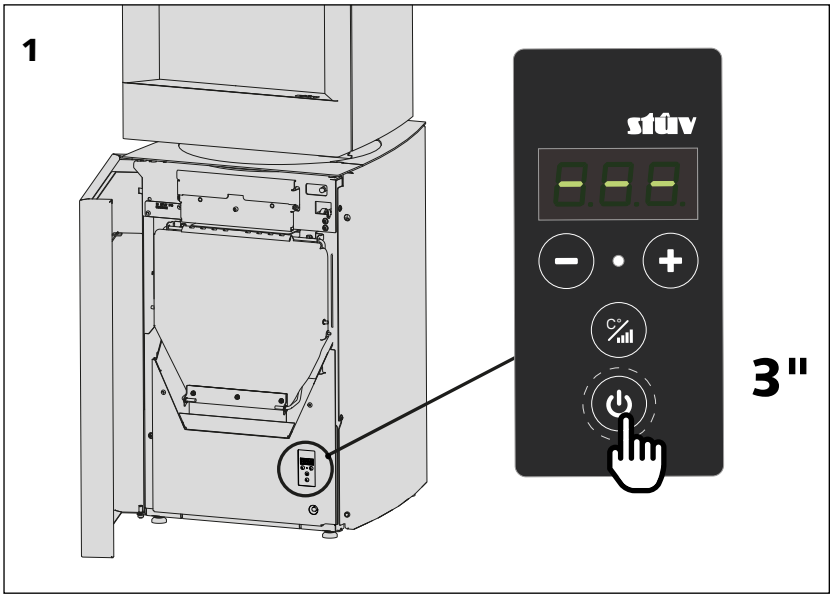

In caso di malfunzionamento o di impossibilità di raggiungere l'applicazione o il telecomando, premendo il pulsante ⏻ per 3 secondi l'apparecchio si spegne.

Questo interruttore può essere utilizzato allo stesso modo per accendere il caminetto, se necessario. L'apparecchio si avvierà quindi nell'ultima modalità utilizzata (calendario escluso). **Tuttavia, si consiglia di utilizzare l'app o il telecomando.**

COSA FARE IN CASO DI ALLARME?

Quando si verifica un allarme, il caminetto emette un segnale acustico e visualizza un messaggio di avviso su tutte e 3 le interfacce. La procedura da seguire è la seguente:

1. **Identificare il tipo di allarme** visualizzato sull'interfaccia. Fare riferimento alla descrizione dell'allarme corrispondente [vedere l'elenco dei segnali di allarme riportato di seguito*].

2. **Comandare lo spegnimento del dispositivo (comando operativo solo 5 minuti dopo la comparsa del messaggio di allarme). A tal fine, premere a lungo (più di 3 secondi) il tasto** ⏻ dell'SCD.

   ⚠ **ASPETTARE IL COMPLETO RAFFREDDAMENTO DELL'APPARECCHIO prima di qualsiasi intervento!!!**

3. **Eseguire le raccomandazioni d'uso** descritte nell'allarme corrispondente allarme [vedere pagina successiva].

* Elenco degli allarmi

Display SCD	Display app/telecomando
A.60	Temperatura max.
A.61	Depressione
A.62	Sensore ambiente
A.63	Sensore fumi
A.64	Estrattore
A.65	Coclea 1
A.66	Flusso
A.67	Assenza di accensione
A.68	Assenza di fiamma
A.69	Coclea 2
A.70	Temperatura dei fumi
A.71	Temperatura scheda elettronica
A.72	Perdite
A.73	Rimozione della cenere
A.74	Rapporto della velocità coclea
A.77	Portello di carico aperto
A.87	Blackout

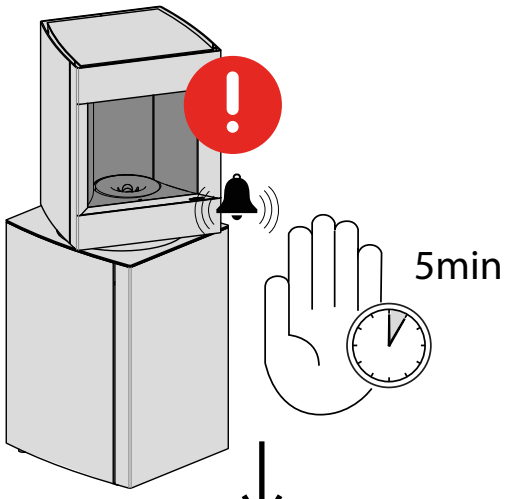

1.Identificare il tipo di allarme

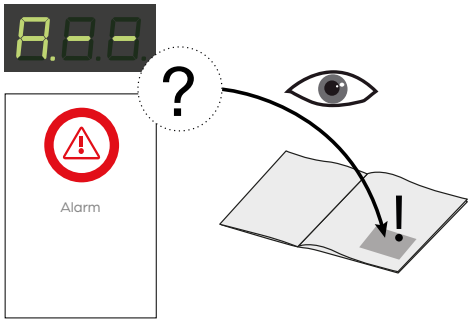

2. Controllare lo spegnimento del dispositivo.

3. Applicare le raccomandazioni d'uso
[vedi pagina successiva].

⚠ ASPETTARE IL COMPLETO RAFFREDDAMENTO DELL'APPARECCHIO prima di qualsiasi intervento!!!

Allarme temperatura max.

Allarme "temperatura max."

Tale allarme indica un surriscaldamento dell'apparecchio.

Se compare tale allarme:

> Attendere 5 minuti, successivamente annotare l'allarme e confermarlo premendo e tenendo premuto il tasto ⏻ dell'SCD.

> Lasciare che l'apparecchio si spenga

> Una volta che l'apparecchio è spento e si è raffreddato, **effettuare l'estrazione della cenere e la pulizia completa della griglia del bruciatore (vedere capitolo "manutenzione settimanale")**.

> Verificare che la griglia sia posizionata correttamente [schema 1].

> Riattivare l'interruttore di sicurezza. Il pulsante rosso dell'interruttore si riattiverà solo se l'apparecchio è freddo [schema 2].

> Riavviare l'apparecchio. Se l'allarme si verifica nuovamente, contattare l'installatore.

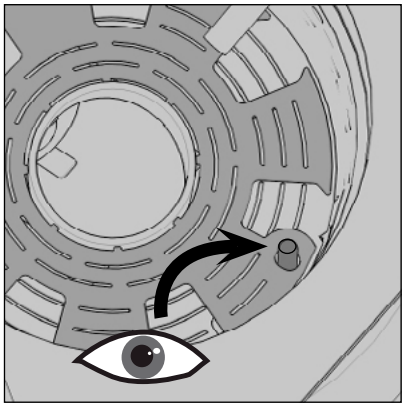

Allarme depressione

Allarme di depressione

Tale allarme indica un malfunzionamento del pressostato o una mancanza di depressione.

Se compare tale allarme:

> Attendere 5 minuti, successivamente annotare l'allarme e confermarlo premendo e tenendo premuto il tasto ⏻ dell'SCD.

> Lasciare che l'apparecchio si spenga

> Una volta che l'apparecchio è spento e si è raffreddato, effettuare l'estrazione della cenere e svuotare il cassetto ceneri.

> Riavviare l'apparecchio. Se l'allarme si verifica nuovamente, contattare l'installatore.

Allarme
sensore ambiente

Allarme “sensore ambiente”

Tale allarme indica un malfunzionamento della sonda della temperatura ambiente sull’apparecchio.

Se compare tale allarme:

> Attendere 5 minuti, successivamente annotare l'allarme e confermarlo premendo e tenendo premuto il tasto ⏻ dell'SCD.

> Lasciare che l’apparecchio si spenga

> Contattare l’installatore.

Allarme sensore fumi

Allarme “sensore fumi”

Tale allarme indica un malfunzionamento della sonda della temperatura dei fumi sull’apparecchio.

Se compare tale allarme:

> Attendere 5 minuti, successivamente annotare l'allarme e confermarlo premendo e tenendo premuto il tasto ⏻ dell'SCD.

> Lasciare che l’apparecchio si spenga

> Contattare l’installatore.

Allarme estrattore

Allarme “estrattore”

Tale allarme indica un malfunzionamento del ventilatore fumi o del relativo sensore di velocità. **Se compare tale allarme:**

> Attendere 5 minuti, successivamente annotare l'allarme e confermarlo premendo e tenendo premuto il tasto ⏻ dell'SCD.

> Lasciare che l’apparecchio si spenga

> Contattare l’installatore.

Allarme “Coclea 1”

Tale allarme indica un malfunzionamento della coclea primaria o del relativo sensore di velocità.

Se compare tale allarme:

> Attendere 5 minuti, successivamente annotare l'allarme e confermarlo premendo e tenendo premuto il tasto ⏻ dell'SCD.

> Lasciare che l’apparecchio si spenga

> Contattare l’installatore.

Allarme "flusso"

Tale allarme indica un malfunzionamento del sensore di flux.

Se compare tale allarme:

> Attendere 5 minuti, successivamente annotare l'allarme e confermarlo premendo e tenendo premuto il tasto ⏻ dell'SCD.

> Lasciare che l’apparecchio si spenga

> Contattare l’installatore.

Allarme “assenza di accensione”

Tale allarme indica un’anomalia nell’accensione.

Se compare tale allarme:

> Attendere 5 minuti, successivamente annotare l'allarme e confermarlo premendo e tenendo premuto il tasto ⏻ dell'SCD.

> Lasciare che l’apparecchio si spenga

> **Attenzione!**
Una volta che l’apparecchio è spento e si è raffreddato, **effettuare l’estrazione della cenere e la pulizia completa della griglia del bruciatore (vedere capitolo “manutenzione settimanale”), facendo attenzione che sulla griglia del bruciatore non rimangano pellet incombusti**, quindi svuotare il cassetto ceneri.

> Verificare che vi sia ancora del pellet a sufficienza nel serbatoio.
In caso contrario, riempire il serbatoio.

> Riavviare l’apparecchio. Se l’allarme si verifica nuovamente, contattare l’installatore.

Allarme
assenza fiamma

Allarme "assenza di fiamma"

Tale allarme indica una temperatura dei fumi insolitamente bassa, il che indica che la fiamma si è probabilmente spenta.

Se compare tale allarme:

> Attendere 5 minuti, successivamente annotare l'allarme e confermarlo premendo e tenendo premuto il tasto ⏻ dell'SCD.

> Lasciare che l'apparecchio si spenga

> Una volta che l'apparecchio è spento e si è raffreddato, effettuare l'estrazione della cenere, facendo attenzione che **sulla griglia del bruciatore non rimangano pellet incombusti**, e svuotare il cassetto ceneri.

> Verificare che vi sia ancora del pellet a sufficienza nel serbatoio.
In caso contrario, riempire il serbatoio e provare a riaccendere l'apparecchio.
Se l'allarme si verifica nuovamente, contattare l'installatore.

> Se il serbatoio è pieno o se viene visualizzato l'allarme in presenza di fiamma, contattare l'installatore.

Allarme coclea 2

Allarme "Coclea 2"

Tale allarme indica un malfunzionamento della coclea secondaria o del relativo sensore di velocità.

Se compare tale allarme:

> Attendere 5 minuti, successivamente annotare l'allarme e confermarlo premendo e tenendo premuto il tasto ⏻ dell'SCD.

> Lasciare che l'apparecchio si spenga

> Una volta che l'apparecchio è spento e si è raffreddato, **effettuare l'estrazione della cenere e la pulizia completa della griglia del bruciatore (vedere capitolo "manutenzione settimanale") assicurandosi che l'uscita del tubo di alimentazione del pellet non sia ostruita da cenere o pellet incombusti. Se necessario, pulire l'uscita del tubo con un aspiratore.**

> Riavviare l'apparecchio. Se l'allarme si verifica nuovamente, contattare l'installatore.

Allarme temperatura
dei fumi

Allarme "Temperatura dei fumi"

Tale allarme indica una misura troppo alta delle temperature fumi.

Se compare tale allarme:

> Attendere 5 minuti, successivamente annotare l'allarme e confermarlo premendo e tenendo premuto il tasto ⏻ dell'SCD.

> Lasciare che l'apparecchio si spenga

> Una volta che l'apparecchio è spento e si è raffreddato, effettuare l'estrazione della cenere e svuotare il cassetto ceneri.

> Verificare la qualità del pellet utilizzato, un pellet troppo corto fa sì che la temperatura dei fumi sia troppo alta. Se si hanno dei dubbi, cambiare pellet.

> Riavviare l'apparecchio. Se l'allarme si verifica nuovamente, contattare l'installatore.

Allarme temperatura scheda elettronica

Allarme "Temperatura scheda elettronica"

Tale allarme compare quando la scheda elettronica supera i 70°C.

Se compare tale allarme:

> Attendere 5 minuti, successivamente annotare l'allarme e confermarlo premendo e tenendo premuto il tasto ⏻ dell'SCD.

> Lasciare che l'apparecchio si spenga

> Contattare l'installatore.

Allarme perdite

Allarme "perdite"

Tale allarme compare quando il sensore di portata misura un flusso troppo debole. **Se compare tale allarme:**

> Attendere 5 minuti, successivamente annotare l'allarme e confermarlo premendo e tenendo premuto il tasto ⏻ dell'SCD.

> Lasciare che l'apparecchio si spenga

> Una volta che l'apparecchio è spento e si è raffreddato, effettuare l'estrazione della cenere e svuotare il cassetto ceneri.

> Controllare che la porta della lanterna sia chiusa e bloccata correttamente. Verificare che lo sportello di caricamento del serbatoio sia chiuso e che nessun pellet sia rimasto incastrato nella sua guarnizione di tenuta stagna. Verificare che il cassetto ceneri si trovi all'interno del suo alloggiamento e sia chiuso e bloccato correttamente. Verificare che il condotto fumario e/o l'uscita del condotto non siano ostruiti.

> Riavviare l'apparecchio. Se l'allarme si verifica nuovamente, contattare l'installatore.

Allarme Rimozione della cenere

Allarme "Rimozione della cenere"

Questo allarme indica che la posizione del cassetto ceneri non è corretta. Se viene visualizzato questo allarme :

Se compare tale allarme:

> Attendere 5 minuti, quindi prendere nota dell'allarme e confermarlo tenendo premuto il tasto SCD.
> Lasciare che l'apparecchio si spenga.

> Una volta spento e raffreddato l'apparecchio, pulire la griglia del bruciatore, assicurandosi che non vi siano pellet incombusti che bloccano la griglia in posizione aperta, e svuotare il cassetto della cenere.

> Riempire il serbatoio del pellet prima di riavviare l'apparecchio.

> Se l'allarme persiste, contattare l'installatore.

Allarme rapporto della velocità coclea

Allarme "rapporto della velocità coclea"

Questo allarme indica un rapporto di velocità errata tra le viti 1 e 2

Se compare tale allarme:

> Attendere 5 minuti, successivamente annotare l'allarme e confermarlo premendo e tenendo premuto il tasto ⏻ dell'SCD.

> Lasciare che l'apparecchio si spenga

> Contattare l'installatore.

Allarme portello di carico aperto

Allarme "Portello di carico aperto"

Questo allarme indica che lo sportello di caricamento è stato lasciato aperto troppo a lungo. **Controllare che sia chiuso, così come la porta, lo sportello e il cassetto ceneri dell'apparecchio.**

Se compare tale allarme:

> Lasciare che l'apparecchio si spenga

> Una volta spento e raffreddato l'apparecchio, svuotare il cassetto della cenere.

> Riempire il serbatoio del pellet prima di riavviare l'apparecchio.

> Se l'allarme persiste, contattare l'installatore.

Alarma Black-out

Allarme "Blackout"

Tale allarme interviene quando l'apparecchio è privato di elettricità per più di 10 minuti, mentre il focolare è in funzione.
Si cette alarme s'affiche :

> Attendere 5 minuti, successivamente annotare l'allarme e confermarlo premendo e tenendo premuto il tasto ⏻ dell'SCD.

> Lasciare che l'apparecchio si spenga

> Una volta che l'apparecchio è spento e si è raffreddato, effettuare l'estrazione della cenere, facendo attenzione che **sulla griglia del bruciatore non rimangano pellet incombusti**, e svuotare il cassetto ceneri.

> Riavviare l'apparecchio.

Allarme comunicazione Telecomando

Allarme "comunicazione telecomando"

Questo allarme compare quando il telecomando non è più in grado di comunicare con la stufa.

Questo messaggio d'allarme viene visualizzato nei casi seguenti:

> Avvicinare il telecomando al camino, potrebbe essere fuori portata.

> Se la stufa a pellet Stûv P-10 era in funzione al momento dell'allarme, essa continuerà a operare nell'ultima modalità impostata fino a quando il serbatoio dei pellet non sarà vuoto o fino a quando non verrà premuto il pulsante di arresto di emergenza.

> Se la stufa a pellet Stûv P-10 era spenta al momento dell'allarme, verificare che sia correttamente collegata alla rete elettrica e alimentata.

> Se la stufa a pellet Stûv P-10 è alimentata, eseguire la procedura di accoppiamento del telecomando descritta a pag. 14.

> Se l'allarme perdura, contattare l'installatore.

Allarme comunicazione ThingsPlay/Hottoh

Allarme "comunicazione Thingsplay/Hottoh"

Questo allarme compare quando l'antenna ricevente non comunica più con la scheda elettronica del focolare.

Questo messaggio d'allarme viene visualizzato nei casi seguenti:

> Se la stufa a pellet Stûv P-10 era in funzione al momento dell'allarme, essa continuerà a operare nell'ultima modalità impostata fino a quando il serbatoio dei pellet non sarà vuoto o fino a quando non verrà premuto il pulsante di arresto di emergenza.

> Una volta che la stufa a pellet Stûv P-10 è stata spenta e raffreddata, contattare l'installatore.

Dove si trova il numero di serie?

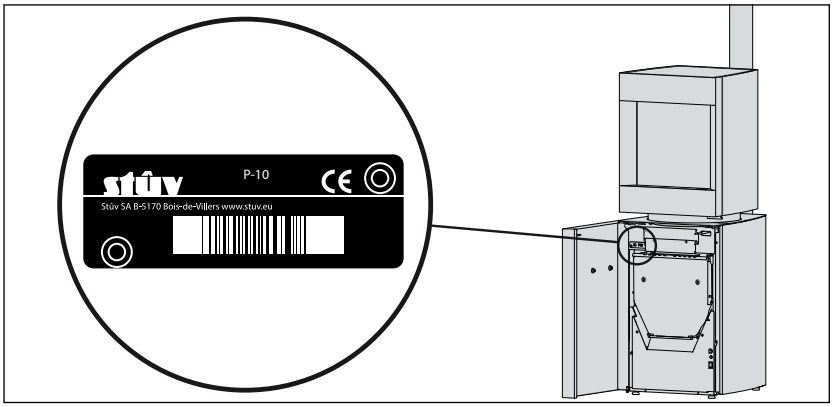

Nel caso in cui si riscontri un problema si rilevi una qualunque deteriorazione contattare il proprio installatore comunicando il numero di serie.

L'ESTENSIONE DI GARANZIA STÛV : UN APPROCCIO SEMPLICE PER LA MASSIMA TRANQUILLITÀ

Questo monoblocco è stato ideato per offrirvi il massimo di soddisfazione in termini di comfort e sicurezza. Fabbricato con la massima cura, sia nei materiali che nei componenti di qualità, soddisferà a lungo le vostre aspettative.

Qualora, nonostante la nostra attenzione, dovesse presentare una qualsiasi imperfezione, ci impegniamo a porvi rimedio.

Se completerete il vostro modulo di garanzia entro i 30 giorni, Stûv vi offrirà un'estensione della garanzia legale.

Estensione di garanzia Stûv

L'estensione di garanzia Stûv copre qualunque utilizzatore di un apparecchio Stûv (acquirente finale). Essa è valida a partire dalla data della fattura di vendita originale, emessa dal venditore a favore dell'acquirente, per focolari nuovi (che non siano stati oggetto di alcuna esposizione o utilizzo). Per i focolari usati, la garanzia è valida a partire dalla data di fattura di vendita originale di Stûv al venditore.

Durata della garanzia

La garanzia legale è di 2 anni sui componenti coperti.

La durata della garanzia estesa è di:

3 anni sul corpo del monoblocco

2 anni sui componenti elettrici ed elettronici (ventilatore, termostato, interruttore, cablaggio, ...)

3 anni sugli altri pezzi (griglie di fondo, meccanismo della porta, cerniere, pulegge, guide, ganci di chiusura,...)

Condizioni di applicazione de l'estensione di garanzia

1. aver acquistato il focolare presso uno dei nostri rivenditori ufficiali. La lista è disponibile sul nostro sito www.stuv.com.

2. Completare il modulo online su: http://tech.stuv.com/it/pellet/garanzia/estensione-garanzia.html entro i 30 giorni successivi alla data di emissione della fattura di saldo.

Verranno presi in considerazione soltanto i moduli debitamente completati.

Riceverete quindi il vostro certificato di garanzia Stûv via e-mail all'indirizzo comunicato. Conservare il presente documento. In caso di problemi con il vostro focolare contattare il proprio rivenditore. Esporre il presente certificato affinché

Il diritto all'estensione di garanzia sarà concesso con riserva del rispetto delle condizioni di applicazione e della veridicità delle informazioni comunicate a Stûv.

I monoblocchi Stûv sono garantiti contro :

– i difetti di fabbricazione,

– i difetti di verniciatura sui pezzi visibili del monoblocco esterni alla camera di combustione.

Le garanzie legali e la loro estensione non coprono:

– componenti soggetti a usura (p.es. griglia di estrazione cenere, vermiculiti, guarnizioni, modulatore di fiamma, maniglia fredda) che vanno sostituiti periodicamente in caso di utilizzo normale,

– il supporto della griglia di aerazione e il vetro del focolare.

– gli scolorimenti compaiono nell'acciaio dopo l'utilizzo.

– i difetti verificatisi in occasione di, o che siano la conseguenza totale o parziale:

> del mancato rispetto delle raccomandazioni e istruzioni d'installazione, uso e di manutenzione,

> del montaggio/installazione, modifica o riparazioni eseguite da terzi,

> di un'installazione realizzata da un installatore non autorizzato,

> del mancato rispetto delle istruzioni di installazione,

> delle modifiche realizzate dall'installatore,

> di una mancanza di pulizia,

> di una causa esterna come un'inondazione, fulmine, incendio ecc.

> dell'utilizzo di un combustibile non appropriato (Esclusivamente granuli conformi con la norma ENplus/DINplusA1 sono idonei). Vi preghiamo di consultare il manuale d'uso.

> o dell'ostruzione, anche se parziale, dei condotti di alimentazione dell'aria comburente e di evacuazione dei fumi

– le crepe dovute al calore compaiono normalmente nelle pareri circostanti,

** estensione della garanzia legale (di 2 anni) a 3/2/3 anni nel rispetto delle condizioni di applicazione (vedi riquadro)*

Completate il modulo di garanzia direttamente online su www.stuv.com!

La garanzia è limitata alla sostituzione dei pezzi riconosciuti difettosi, ad esclusione dei costi connessi alla sostituzione e del risarcimento danni. I pezzi sostitutivi forniti in garanzia sono garantiti per il periodo di garanzia rimanente.

La vostra responsabilità

Vi consigliamo perciò:

- di affidare l'installazione del vostro Stûv (e il controllo) ad un tecnico specializzato che potrà in particolare verificare se le caratteristiche della canna fumaria corrispondono al monoblocco installato e accertarsi che l'istallazione sia conforme alle norme nazionali e regionali in vigore;
- di leggere attentamente le istruzioni d'uso e rispettare il programma delle manutenzioni;
- di far pulire regolarmente la canna fumaria per ottimizzarne il funzionamento, almeno una o due volte all'anno, e obbligatoriamente prima di riavviare il focolare dopo un lungo periodo di inutilizzo, e in generale prima dell'inizio della stagione fredda.

Osservazione

In qualità di consumatore, avete diritti legali in virtù della normativa nazionale applicabile che regola la vendita dei beni di consumo. Tali diritti non sono pregiudicati dalla presente garanzia commerciale.

DICHIARAZIONE DI PRESTAZIONE (EU305/2011)

Conformemente alla norma EN16510-2-6:2022

Informazioni sul prodotto e sul produttore:

European standards

STÛV P10.3

Apparecchio di riscaldamento a pellet per uso domestico senza produzione di acqua calda (solo pellet)

Prodotto da:
Stûv s.a
Rue Jules Borbouse, 4 B-5170 Bois-de-Villers
Tel.: +32(0)81.43.47.96 - Fax: +32(0)81.43.48.74
info@stuv.com - www.stuv.com

Laboratorio di prova notificato
1880 - Acteco
Via Amman, 41, 33084 Cordenons PN Italy

Numero del documento: 1880-AoP-012-22
Numero del rapporto di prova: QA231478502
Sistema di valutazione e verifica della costanza delle prestazioni: 3

Igiene, salute e ambiente		
Emissione di monossido di carbonio (CO)	a potenza nominale	a potenza parziale
Emissione di monossido di carbonio (CO)	20 mg/Nm³	137 mg/Nm³
Emissione di ossidi di azoto (NOx)	79 mg/Nm³	58 mg/Nm³
Emissione di carbonio organico gassoso (OGC)	< 1 mg/Nm³	3 mg/Nm³
Emissione di particolato fine (PM)	12 mg/Nm³	4 mg/Nm³
Sicurezza e accessibilità durante l'utilizzo		
Temperatura di uscita dei gas di combustione	184,6 °C	122,5 °C
Tiraggio minimo della canna fumaria	12 Pa	10 Pa
Portata massica dei gas di combustione	4,9 g/s	4,0 g/s
Risparmio energetico e ritenzione del calore		
Potenza termica all'ambiente	8,1 kW	3,7 kW
Potenza termica all'acqua	n.a.	n.a.
Rendimento	92,0 %	91,6%

Sicurezza antincendio durante il test di sicurezza		
Reazione al fuoco		A1
Temperatura in superficie		Pass
Rischio di incendio in caso di caduta di combustibile in combustione		Pass
Sicurezza antincendio dell'installazione della canna fumaria		T400 G
Efficienza di riscaldamento comunicata all'ambiente		
Efficienza stagionale di riscaldamento dell'ambiente alla potenza termica nominale		89,0 %
Efficienza energetica	Indice di efficienza energetica (IEE)	130
	Classe di efficienza energetica	A++
Consumo di elettricità alla potenza nominale		0,028 kW
Consumo di elettricità a carico parziale		0,025 kW
Consumo di elettricità in modalità standby		0,004 kW
Utilizzo sostenibile delle risorse naturali		
Sostenibilità ambientale		NPD
Resistenza meccanica e stabilità		
Resistenza meccanica (per la resistenza del tubo)		NPD
Pressione massima dell'acqua in funzionamento		n.a.
Capacità portante della struttura (assicurarsi che il pavimento sia sufficientemente resistente per sostenere la stufa e il suo eventuale rivestimento; consultare uno specialista in caso di dubbio)		NPD
Sicurezza elettrica		Pass
Capacità di pulizia		Pass

Distanze minime di sicurezza dai materiali combustibili adiacenti **(in base all'assemblaggio di prova Treidron)**

		Distanza totale di sicurezza	Spazio ria di convezione	Isolamento protettivo (conducibilità termica di 0,105 W/m.K a 400°C)
Posteriore	dR=	**200 mm**	200 mm	-
Lati	dS=	**150 mm**	150 mm	-
Soffitto	dC=	**1000 mm**	1000 mm	-
Sotto	dB=	**0 mm**	0 mm	-
Anteriore	dP=	**500 mm**	500 mm	-
Pavimento anteriore	dF=	**0 mm**	0 mm	-
Area di radiazione laterale	dL=	**1000 mm**	1000 mm	-

La prestazione del prodotto identificato sopra è conforme all'insieme delle prestazioni dichiarate.
Questa dichiarazione di prestazione è rilasciata, in conformità al regolamento (UE) n° 305/2011, sotto la sola responsabilità del fabbricante identificato come segue:

Bois-de-Villers, 13 marzo 2025;

Gérard Pitance
Chief Executive and Founder

Jean-François Sidler
Managing Director and Chief Executive

DICHIARAZIONE DI CONFORMITÀ UE

(in conformità con le Direttive UE 2014/30/UE, 2014/35/UE, 2011/65/UE & 2015/1185/CE)

Fabbricante:	STÛV SA Rue Jules Borbouse,4 5170 Bois-de-Villers Belgio
Designazione del prodotto:	**Apparecchi per il riscaldamento d'ambiente alimentati meccanicamente a pellet di legno senza fornitura d'acqua**
Famiglie di prodotti:	STÛV P10.3
Norme UE:	I prodotti sono stati testati secondo la norma armonizzata **EN16510-1 & EN16510-2-6:2022**
Legislazioni UE:	
2014/30/EU	DIRETTIVA 2014/30/UE DEL PARLAMENTO EUROPEO E DEL CONSIGLIO del 26 febbraio 2014 concernente l'armonizzazione delle legislazioni degli Stati membri relative alla compatibilità elettromagnetica, Gazzetta ufficiale dell'UE L96, 29/03/2014, p. 79–106
2014/35/EU	Direttiva 2014/35/UE del Parlamento europeo e del Consiglio, del 26 febbraio 2014, concernente l'armonizzazione delle legislazioni degli Stati membri relative alla messa a disposizione sul mercato del materiale elettrico destinato a essere adoperato entro taluni limiti di tensione, Gazzetta ufficiale dell'UE L96, 29/03/2014, p. 357–374
2011/65/EU	Direttiva sulla restrizione dell'uso di determinate sostanze pericolose nelle apparecchiature elettriche ed elettroniche
2015/1185/EC	REGOLAMENTO (UE) 2015/1185 DELLA COMMISSIONE del 24 aprile 2015 recante modalità di applicazione della direttiva 2009/125/CE del Parlamento europeo e del Consiglio in merito alle specifiche per la progettazione ecocompatibile degli apparecchi per il riscaldamento d'ambiente locale a combustibile solido

La presente dichiarazione di conformità è rilasciata sotto la responsabilità esclusiva del fabbricante. Confermiamo la conformità dei prodotti sopra menzionati alle norme e legislazioni sopra citate.

Firmato a nome e per conto di STÛV SA,
Bois-de-Villers, 19/06/2024.

Thomas Duquesne
Science & Technology manager
certifications@stuv.be

CONTATTI

I focolari Stûv sono progettati e fabbricati in Belgio da:

Importatori esclusivi per l'Italia:

Mont-Export S.R.L.
Via G. Pastore 54/56
31029 Vittorio Veneto (TV)

T +39 0438 94 07 88
F +39 0438 94 07 10
info@montexport.it
www.montexport.it

Stûv si riserva il diritto di apportare modifiche ai prodotti senza preavviso.
Questo manuale è stato elaborato con la massima cura; la società declina ogni responsabilità per eventuali errori o inesattezze in esso contenuti.
Editore responsabile: Gérard Pitance – rue Jules Borbouse 4 – 5170 Bois-de-Villers – Belgio

[nl] [de] [it] [es] [pt] [cz] [en] [fr] >
Per ricevere questo documento in un'altra lingua, contattare il rivenditore o consultare il sito www.stuv.com