Voor de installateur

Installatiehandleiding

NL

Deze handleiding is ook digitaal beschikbaar op: www.stuv.com
U vindt ons ook terug op:

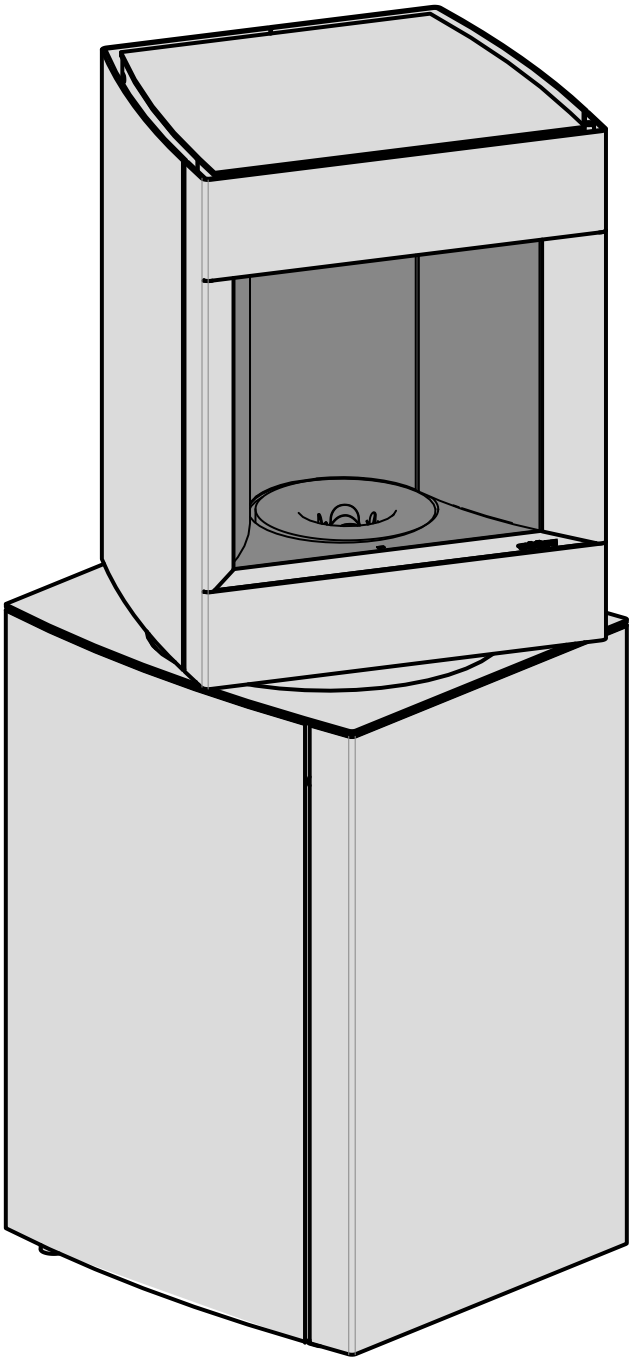

stûv P-10.2

Januari 2023
APF 134
203951 > ...

WELKOM IN DE WERELD VAN STÛV!

U hebt gekozen voor een ecologisch verwarmingsapparaat met een hoog rendement.

We wensen u alvast een aangenaam gebruik toe.
In dit document vindt u adviezen en installatierichtlijnen terug.
In de gebruikershandleiding, een aparte brochure, vindt u informatie over het gebruik en onderhoud van uw Stûv.

We verzoeken u met aandrang de installatie van deze Stûv over te laten aan een bekwame vakman, die bovendien kan controleren of de kenmerken van het rookkanaal zijn afgestemd op de geïnstalleerde haard.
De installatie van de haard, de accessoires ervan en de materialen eromheen moeten conform zijn aan alle regels (op lokaal en nationaal niveau) en alle normen (op nationaal en Europees niveau) in het land van de installatie.

Elke wijziging aan het apparaat kan een gevaar betekenen.
Bovendien wordt het apparaat in dat geval niet langer door de garantie gedekt.

We raden u aan deze handleiding te lezen alvorens het apparaat te installeren.

INHOUD

VOORSTELLING VAN HET PRODUCT	**6**
Normen, goedkeuringen en technische kenmerken	6
Etikettering van de Stûv P-10	8
Voornaamste materialen en bestanddelen	9
Aanbevelingen voor demontage, recyclage en verwijdering van het apparaat aan het einde van de levenscyclus	9
Wettelijke gebruiksvoorwaarden	9
Afmetingen van haard	10
Algemene voorstelling van de onderdelen van de haard	11
Te bekleden bedekkingskit - afmetingen van bekledingsonderdelen (optie)	12
VOORBEREIDING VAN DE WERKPLAATS	**13**
Aanbevelingen	13
Luchtinlaat voor de verbranding	13
Elektriciteitsvoorziening	14
Draagcapaciteit van de structuur	14
Omgeving	14
Rookkanaal	15
Aansluiting op het rookkanaal	16
Circulatie van de convectielucht	19
INSTALLATIE	**20**
Bij ontvangst van het materiaal	20
Uitpakken	20
Transport van de haard	21
Plaatsing van de haard	23
Aansluiting op buitenlucht (optie)	25
Aansluiting op het rookkanaal	26
Uiteindelijke montage	26
Eindmontage - Montage van de sierbekleding	31
INGEBRUIKSTELLING	**40**
De afstandsbediening opladen	40
De Stûv P-10 inschakelen	40
Koppelen van de afstandsbediening	41
Installeren van het toestel op een thuis Wifi-netwerk	42
De Stûv P-10 bedienen met een smartphone	43
Kalibratie debiet (verplicht na elk transport)	44
Het pelletreservoir vullen	45

Controles vóór de eerste inschakeling van het apparaat 45
Inschakelen Stûv P-10 47
Zodra het apparaat is ingeschakeld ... 47

OPLEVERING VAN DE WERKEN 49

CONTACTEN 50

Normen, goedkeuringen en technische kenmerken

De Stûv P-10-haarden (met intermitterende werking) beantwoorden aan de eisen (rendement, gasemissie, veiligheid,...) van de Europese EN-normen.

De hierna vermelde gegevens zijn verstrekt door een erkend laboratorium.

Testresultaten overeenkomstig de normen EN 14785 : 2006
Apparaten voor huishoudelijke verwarming, gestookt met houtpellets, met warmteproductie

Stûv P-10 wordt gedekt door:
octrooien nr.:
EP 2304319
JP 5390603
US 8.904.944
US 8.826.899
+ aanhangige octrooien

bouwtekeningen nr.:
DM/72417
DM/72418
002500942-0001
002500942-0002

Stûv P-10		
Massa van het toestel		175 kg
Nominaal calorisch vermogen		8 Kw
Calorisch vermogen bij beperkt vermogen (P1)		2,4 Kw
Minimale doorsnede van de toevoer voor verbrandingslucht van buitenaf (wanneer de haard niet rechtstreeks is aangesloten op de buitenlucht)		30 cm²
Rendement bij maximaal vermogen		90,5 %
Rendement bij beperkt vermogen (P1)		94,5 %
Gemiddelde temperatuur van de rookgassen bij nominaal vermogen, aan de uitlaat van het apparaat.		217 °C
Gemiddelde temperatuur van de rookgassen bij beperkt vermogen, aan de uitlaat van het apparaat. (P1)		94 °C
Minimale veilige afstand tot de omliggende brandbare materialen :	> achteraan (van het ondergedeelte) > aan de zijkanten > onderaan > bovenaan	7 cm 10 cm 0 cm 50 cm
CO-uitstoot bij nominaal vermogen		0,001 %
CO-uitstoot bij beperkt vermogen (P1)		0,028 %
Uitstoot van deeltjes (bij nominaal vermogen)		5 mg/Nm³
Massadebiet van de rookgassen (bij nominaal vermogen)		5,1 g/s
Massadebiet van de rookgassen bij beperkt vermogen (P1)		2,8 g/s
Aanbevolen trek bij maximaal vermogen		6 Pa
Aanbevolen trek bij minimaal vermogen (P1)		3 Pa
Minimale trek aan de uitlaat van het apparaat om de afmetingen van het rookkanaal te bepalen		0 Pa

Informatie-eisen voor toestellen voor lokale ruimteverwarming die vaste brandstoffen gebruiken:

Typeaanduiding(en): **Stûv P10.2**

Indirecte-verwarmingsfunctionaliteit: neen

Directe warmteafgifte: 8,0 kW

Indirecte warmteafgifte: 0,0 kW

Brandstof	Voorkeur-brandstof (uitsluitend één):	Andere geschikte brandstof(fen):	η_s [x %]:	Uitstoot bij ruimteverwarming bij nominale warmteafgifte (*)				Uitstoot bij ruimteverwarming bij minimale warmteafgifte (*) (**)			
				PM	OGC	CO	NO_x	PM	OGC	CO	NO_x
				[x] mg/Nm³ (13 % O_2)				[x] mg/Nm³ (13 % O_2)			
Stamhout, vochtgehalte ≤ 25 %	neen	neen	n.v.t.	n.v.t.	n.v.t.	n.v.t.	n.v.t.	n.v.t.	n.v.t.	n.v.t.	n.v.t.
Samengeperst hout, vochtgehalte < 12 %	ja	neen	89	5	6	14	112	4	12	354	n.v.t.
Andere brandstof	neen	neen	n.v.t.	n.v.t.	n.v.t.	n.v.t.	n.v.t.	n.v.t.	n.v.t.	n.v.t.	n.v.t.

Kenmerken wanneer uitsluitend de voorkeurbrandstof wordt gebruikt

Item	Symbool	Waarde	Eenheid
Warmteafgifte			
Nominale warmteafgifte	P_{nom}	8	kW
Minimale warmteafgifte (indicatief)	P_{min}	2,4	kW
Aanvullend elektriciteitsverbruik			
Bij nominale warmteafgifte	el_{max}	0,040	kW
Bij minimale warmteafgifte	el_{min}	0,025	kW
In stand-by-modus	el_{SB}	0,004	kW
Vermogenseis voor de permanente waakvlam			
Vermogenseis voor de permanente waakvlam (indien van toepassing)	P_{pilot}	n.v.t.	kW

Item	Symbool	Waarde	Eenheid
Nuttig rendement (NCV als ontvangen)			
Nuttig rendement bij nominale warmteafgifte	$\eta_{th,nom}$	90,5	%
Nuttig rendement bij minimale warmteafgifte (indicatief)	$\eta_{th,min}$	94,5	%

Type warmteafgifte/sturing kamertemperatuur (selecteer één)	
Eentrapswarmteafgifte, geen sturing van de kamertemperatuur	neen
Twee of meer handmatig in te stellen trappen, geen sturing van de kamertemperatuur	neen
Met mechanische sturing van de kamertemperatuur door thermostaat	neen
Met elektronische sturing van de kamertemperatuur	neen
Met elektronische sturing van de kamertemperatuur plus dag-tijdschakelaar	neen
Met elektronische sturing van de kamertemperatuur plus week-tijdschakelaar	ja
Andere sturingsopties (meerdere selecties mogelijk)	
Sturing van de kamertemperatuur, met aanwezigheidsdetectie	neen
Sturing van de kamertemperatuur, met openraamdetectie	neen
Met de optie van afstandsbediening	ja

Contactgegevens	Stûv s.a. Rue Jules Borbouse,4 5170 Bois-de-Villers België

(*) PM = zwevende deeltjes, OGC = gasvormige organische verbindingen, CO = koolmonoxide, NO_x = stikstofoxiden.
(**) Uitsluitend vereist indien correctiefactor F(2) of F(3) wordt gebruikt.

Normen, goedkeuringen en technische kenmerken (vervolg)

Eisen betreffende de stroomvoorziening

Spanning	230 V
Frequentie	50 Hz
Elektriciteitsverbruik bij het inschakelen	1000 W
Elektriciteitsverbruik bij normale werking	40 W

Eisen betreffende de brandstof

Aanbevolen brandstof	Uitsluitend houtpellets
Certificering	Din plus, EN plus A1
Diameter	6 mm

Etikettering van de Stûv P-10

CE

Stûv S.A Rue Jules Borbouse 4, 5170 Bois-de-Villers
15
Aangemelde instantie 1881
Nummer prestatieverklaring: 15QA151478501

EN 14785 : 2006
Stûv P-10
Lees en volg de handleiding voor bediening

Version française disponible dans la notice d'utilisation
Nederlandse versie beschikbaar in de gebruikersgids
Deutsche Version in der Installationsanleitung
La versione italiana è disponibile all'interno della guida utente
Versión española disponible en el manual del usuario
Versão portuguesa disponível no Manual do Utilizador
Česká verze je k dispozici v uživatelské příručce
Wersja polska dostępna w instrukcji obsługi

Gebruik alleen de aanbevolen brandstof:
houtpellets van 6 mm diameter, kwaliteitsnorm EN+A1

Verwarmingsvermogen	Nom. vermogen	8.0kW	nominaal
	Part. vermogen	2.4kW	beperkt
Gemeten CO (bij 13% zuurstofinhoud)	CO nom.	0.001%	nominaal
	CO part.	0.028%	beperkt
Gemiddelde temperatuur van de rookgassen aan de uitlaat van het apparaat	T. nom.	217°	nominaal
	T. part.	94°	beperkt
Minimale afstand van brandbare materialen	dr	70mm	achterzijde
	ds	100mm	zijkanten
	df	1000mm	voorzijde
	Turntable appliance: 1000 mm in range of inspection window		
Rendement	ηnom	90.5%	nominaal
	ηpart	94.5%	beperkt
Nominaal elektrisch vermogen		1000W	piek
		40W	gemiddeld
Nominale spanning		230V	
Nominale frequentie		50Hz	

Voornaamste materialen en bestanddelen

De Stûv P-10 bestaat hoofdzakelijk uit:

> Geverfde stalen platen/buizen voor structuur- en bedekkingselementen

> De onderbedekkingen zijn verkrijgbaar in houtpanelen met eiken afwerking (licht of donker)

> Vermiculiet voor de binnenkant van de verbrandingskamer

> Gietstaal voor de structurele elementen van de brander

> Aluminium voor het rookavoerkanaal

> HDPE voor het pelletreservoir

> Behuizing voor de afstandsbediening in PP en scherm in PC, lithium-ionbatterij.

> Er is een 'te bekleden' afwerkingskit verkrijgbaar om de onderbedekkingen te bekleden. In dit geval dient de installateur te controleren of het gekozen materiaal is afgestemd op het geplande gebruik.

Al deze componenten worden conform geacht onder voorbehoud van de limieten en nationale praktijken.

Aanbevelingen voor demontage, recyclage en verwijdering van het apparaat aan het einde van de levenscyclus

Stûv hecht veel belang aan een ecologisch verantwoorde aanpak.

Wij denken ook aan het einde van de levensduur van onze producten.

Elk onderdeel van het toestel kan worden ontmanteld voor sortering en dus bijdragen aan een optimale recyclage.

De verwijdering van de verschillende onderdelen moet volgens de plaatselijke en nationale voorschriften uitgevoerd worden.

Wettelijke gebruiksvoorwaarden

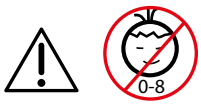

⚠Dit toestel mag in geen geval worden gebruikt door kinderen jonger dan 8 jaar.

⚠ Dit toestel mag niet worden gebruikt door personen jonger dan 8 jaar en ook niet door personen met verminderde fysieke, zintuigelijke of mentale capaciteiten tenzij ze onder toezicht staan of de nodige opleiding gekregen hebben om het toestel veilig te gebruiken en ze alle risico's die verbonden zijn aan het gebruik ervan begrijpen.

⚠ Het schoonmaken en het onderhoud door de gebruiker mag niet gebeuren door kinderen zonder toezicht.

⚠ Kinderen mogen niet met het toestel spelen! Bepaalde delen van de kachel - het glas en de buitenwanden kunnen erg warm worden, zelfs bij normaal gebruik (nominaal vermogen) en de straling van het glas kan aanzienlijk zijn.

Afmetingen van haard

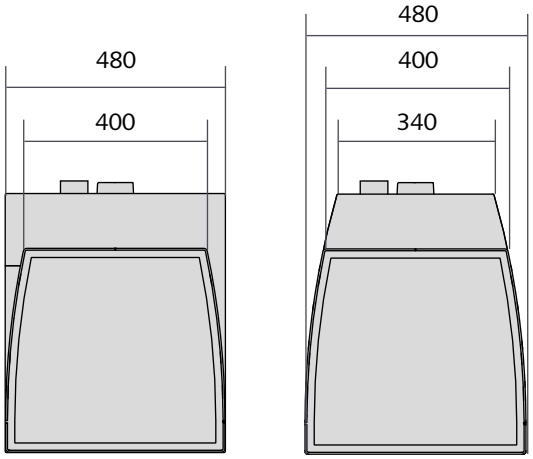

versie hout en 'te bekleden'

versie staalplaat

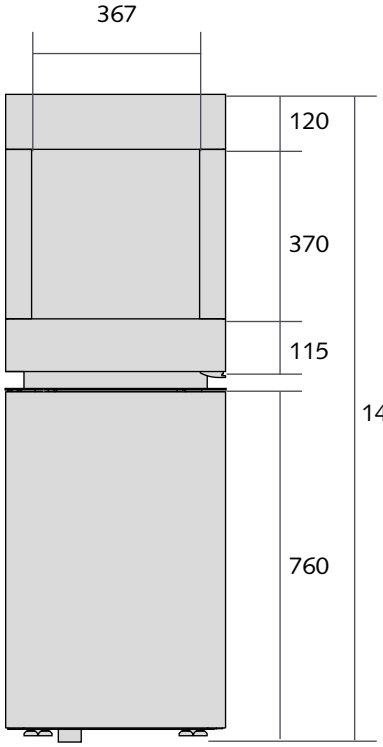

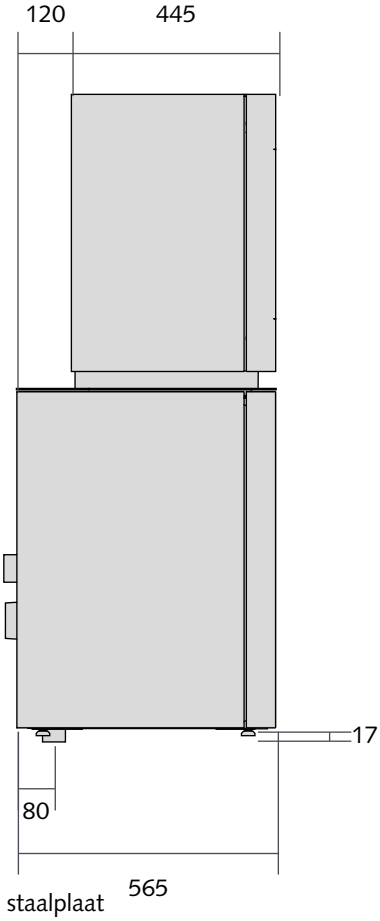

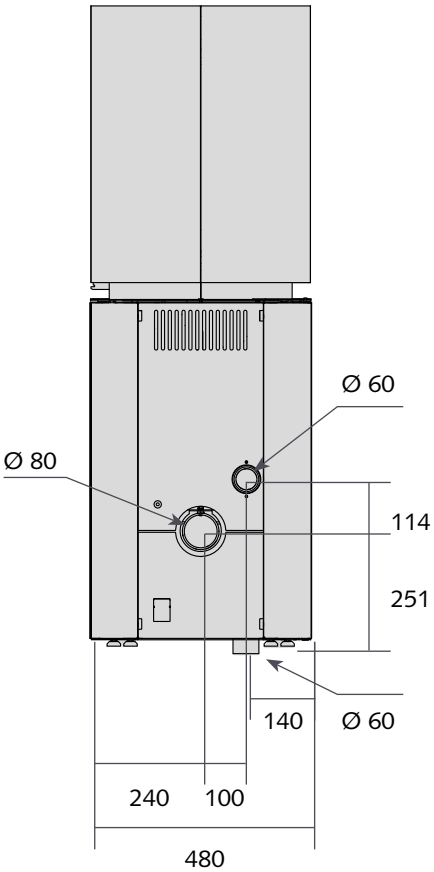

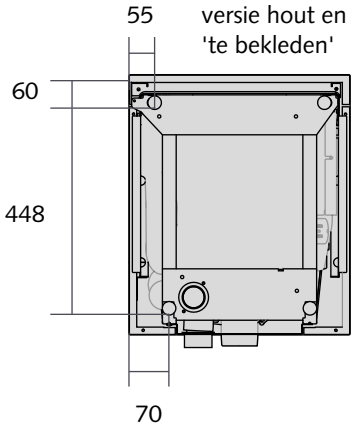

versie hout en 'te bekleden'

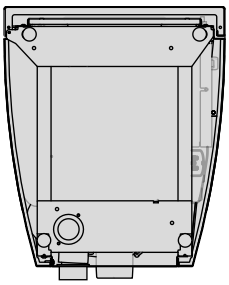

versie staalplaat

Algemene voorstelling van de onderdelen van de haard

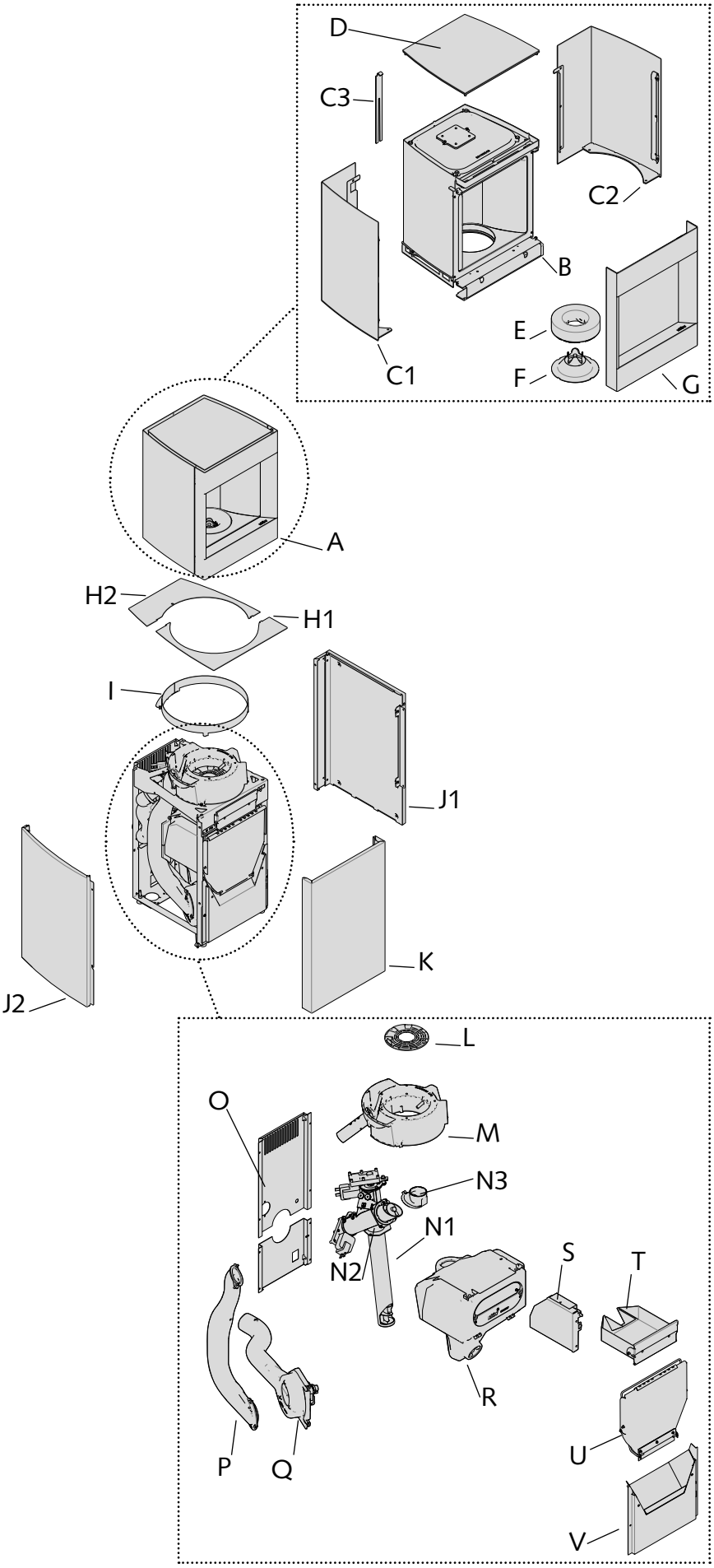

A. Glazen kap

B. Structuur glazen kap

C1. Rechterbedekking glazen kap
C2. Linkerbedekking glazen kap
C3.Sleutel voor de uitlijning van de bekledingen

D. Bovenplaat

E. Vermiculietring

F. Vlammenmodelleerder

G. Houder glazen kap

H.
H1. Achterplaat
H2. Voorplaat

I. Flens

J.
J.1.1 Linkerbedekking (staalplaatversie)
J.1.2 Linkerbedekking (te bekleden houtversie)
J.2.1 Rechterbedekking (staalplaatversie)

J.2.2 Rechterbedekking (te bekleden houtversie)

K. Lage deur

L. Roosters

M. Gietijzeren brander

N1. Schroef van Archimedes 1
N2. Schroef van Archimedes 2
N3. Aanvoerelleboog van de brander

O. Achterplaten

P. Rookafvoerkanaal

Q. Ventilatorlichaam

R. Pelletreservoir

S. Elektronische kaart

T. Asla

U. Laadluik

V. Voorkap met stofgoot

*De bedekkingen zijn verkrijgbaar in twee versies en op de afbeelding wordt één zijde van elke afwerking getoond.

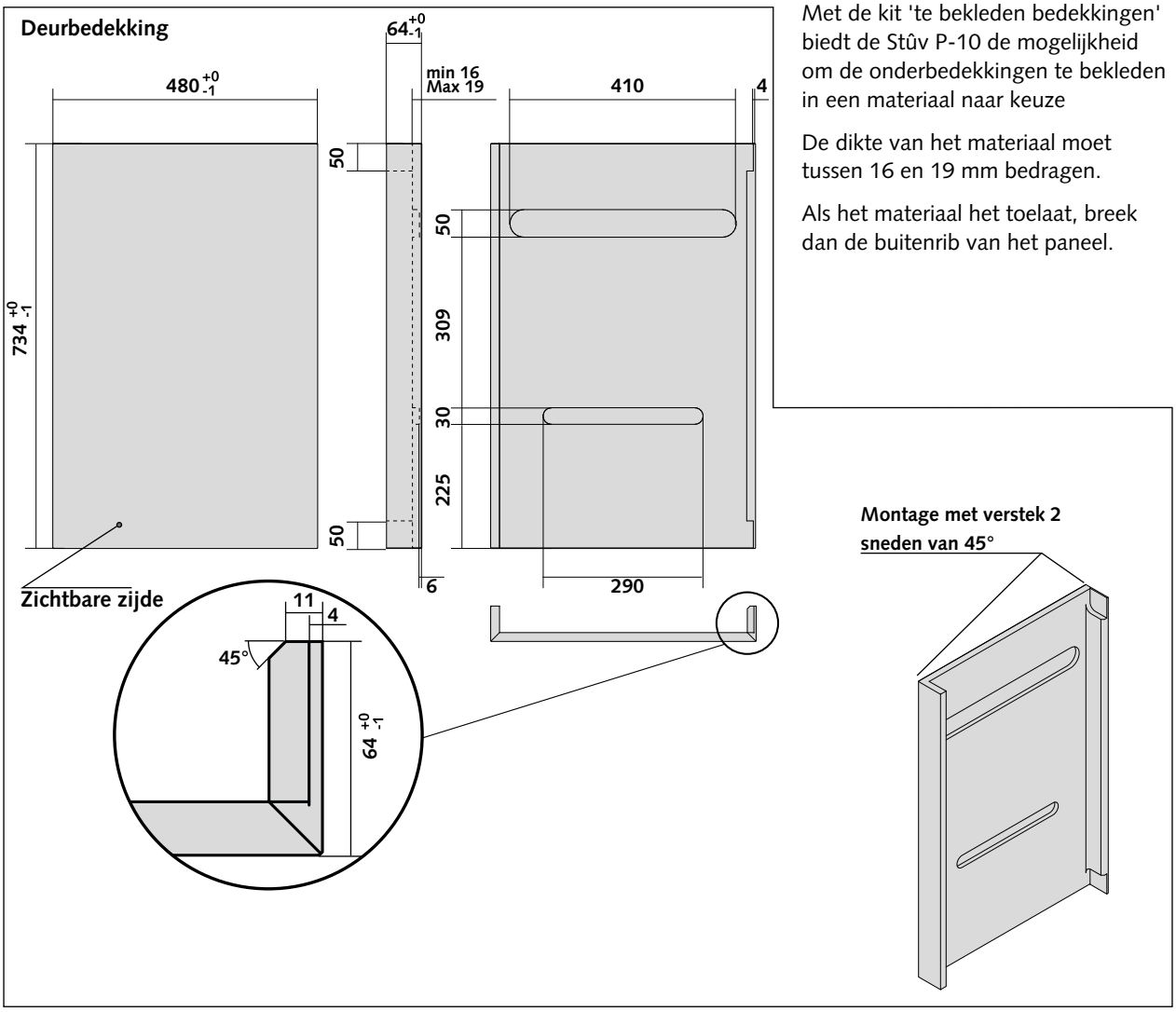

Met de kit 'te bekleden bedekkingen' biedt de Stûv P-10 de mogelijkheid om de onderbedekkingen te bekleden in een materiaal naar keuze

De dikte van het materiaal moet tussen 16 en 19 mm bedragen.

Als het materiaal het toelaat, breek dan de buitenrib van het paneel.

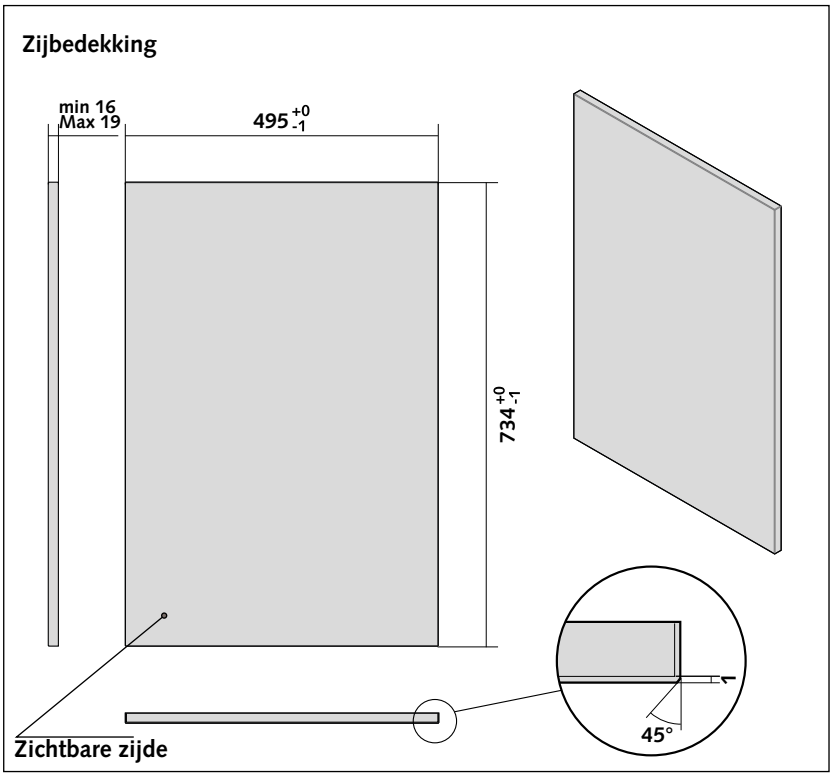

Voorzorgsmaatregelen voor het bekledingsmateriaal

Het materiaal kan vrij worden gekozen, maar dit moet bestand zijn tegen een temperatuur van 85°. Het is belangrijk dat het afwerkingselement bestand is tegen deze temperatuur, zowel voor de structurele integriteit ervan als voor het risico op het vrijkomen van giftige stoffen.

Het afwerkingselement mag het volgende gewicht niet overschrijden:

- voor de deur: 30 kg

- voor de bekledingsplaten aan de zijkant: 25 kg

Aanbevelingen

De haard moet zo worden geïnstalleerd dat de toegang wordt vergemakkelijkt voor het vegen van de haard, het aansluitkanaal en het rookkanaal.
Voorzie voldoende lege ruimte om aan elke kant van het apparaat te kunnen werken.

Gebruik alleen de onderdelen die door de fabrikant Stûv sa worden geleverd of aanbevolen.

Luchtinlaat voor de verbranding

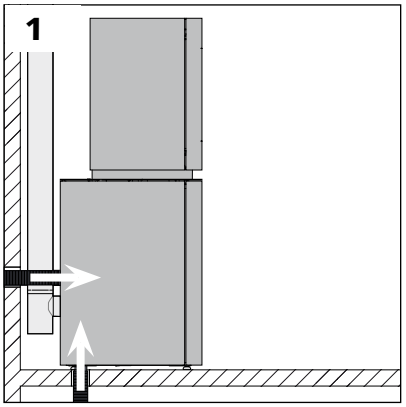

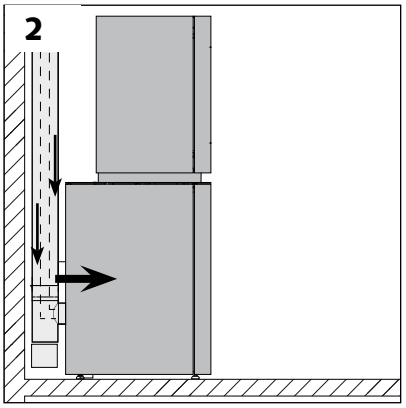

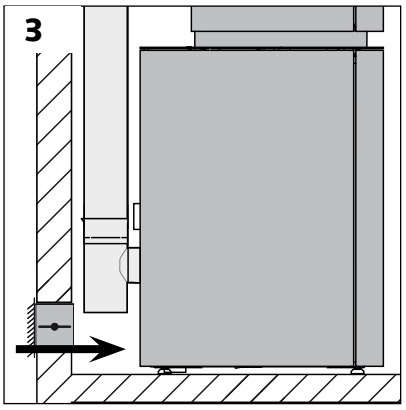

De haard heeft lucht nodig voor de verbranding.

De ideale oplossing

De Stûv P-10 staat rechtstreeks in verbinding met de buitenlucht (en komt niet in contact met de lucht binnenshuis) door middel van een flexibel, losstaand rookkanaal [schema 1] of een concentrisch rookkanaal [schema 2]. Wij bevelen een van deze opstellingen aan.

Wanneer de haard niet rechtstreeks is aangesloten op een inlaat voor buitenlucht…

Moet een toereikende luchtinlaat (minimum 30 cm²) bij voorkeur uitkomen in de nabijheid van de haard.

Deze luchtinlaat is afkomstig van een geventileerde holle ruimte, een geventileerd vertrek (kelder) of van buitenaf [schema 2].

Bepaalde lokale regels maken die voorschriften verplicht. Lokale en/of nationale regels hebben voorrang op onze aanbevelingen.

Het kanaal dat de lucht aanvoert... (al dan niet aangesloten op de haard)

... zal aan de buitenkant beschermd worden door een rooster met een doorsnede voor doorgang die minstens gelijk is aan de doorsnede van de luchtinlaat. Opgepast voor waterinsijpelingen en de invloed van de wind die het systeem kunnen uitschakelen.

... zal zo kort mogelijk zijn zodat drukverlies wordt vermeden en het huis niet afkoelt.

Indien u onze standaard flexibele buis Ø 60 mm gebruikt, bevelen wij een minimale lengte aan van 5 m en niet meer dan 4 bochten.

Indien u deze voorschriften overschrijdt, moet u dit compenseren met een grotere diameter en/of een gladdere buis.

Pas op dat het kanaal niet wordt platgedrukt.

Elektriciteitsvoorziening

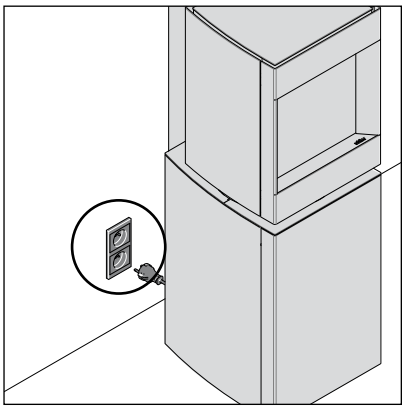

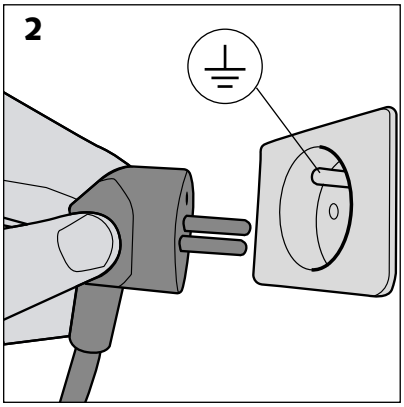

Voorzie een elektrische aansluiting, idealiter achteraan het apparaat.

Nadat de installatie is voltooid, moet de wandcontactdoos vlot toegankelijk blijven.

Opgelet!
De contactdoos en de elektrische installatie dienen te worden uitgerust met een aarding en een differentiaalschakelaar.

Draagcapaciteit van de structuur

Vergewis u ervan dat de weerstand van de bodem voldoende is om de haard en de constructie van zijn bekleding te kunnen dragen; in geval van twijfel, raadpleeg een vakman.

Omgeving

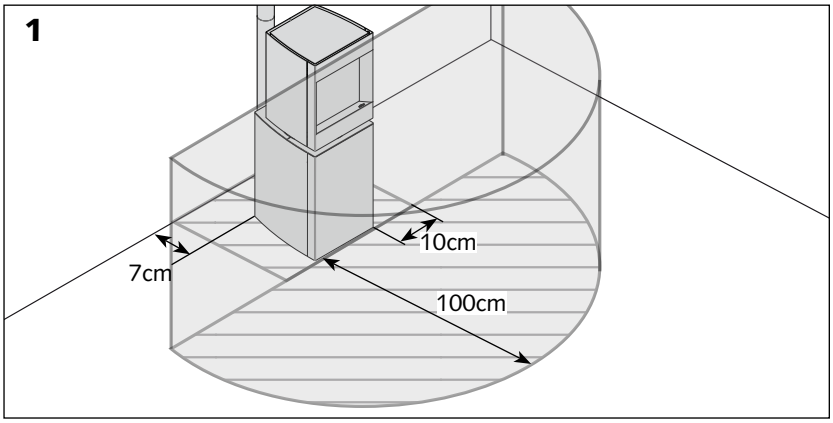

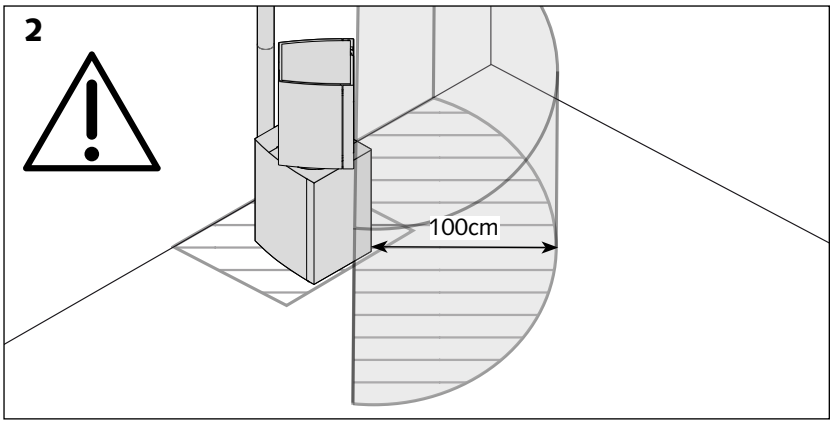

Straling

De straling van de ruit en van de wanden kan aanzienlijk zijn. Respecteer de veilige afstanden ten opzichte van ontvlambare materialen [schema 1], ongeacht de richting van de roterende haard, of verzeker u ervan dat de aan die straling blootgestelde materialen bestand zijn tegen hoge temperaturen.

Opgelet!
Aangezien de glazen kap 45° naar links en 45° naar rechts roteert, moet de veilige afstand de richting van de vlam volgen [schema 2].

Vermijd "warmtevangers" in de afzuigkap

Wanneer de kachel zich bevindt in een ruimte in klokvorm (bv.: oude schouw), moet deze ruimte worden geventileerd om "warmtevangers" te vermijden. Laat minimaal 10 cm vrije ruimte boven het apparaat.

Vergewis u ervan dat de afmetingen van het rookkanaal voldoen aan de lokale voorschriften en de normen die van kracht zijn voor een installatie volgens de regels der kunst.

Enkele elementaire begrippen

Voor een goede trek moet de haard aangepast zijn aan het rookkanaal (of omgekeerd).

Een te ruim bemeten rookkanaal kan de goede werking van de haard net zo goed schaden als een te krap bemeten rookkanaal.

De Stûv P-10 is een haard met hoog rendement en het rookkanaal moet dan ook van hoge kwaliteit zijn. Het kanaal moet zo recht en zo glad mogelijk en geïsoleerd zijn om de trek te bevorderen en condensatie te vermijden..

De ideale oplossing is een thermisch geïsoleerd rookkanaal binnenin het gebouw. Een niet geïsoleerd rookkanaal buiten het gebouw is te vermijden.

De haard mag nooit worden aangesloten op een rookkanaal dat meerdere toestellen bedient.

Opgelet met warmteverlies !

Als er meerdere rookkanalen beschikbaar zijn : gebruik er maar één ; maak de niet-gebruikte rookkanalen bovenaan en onderaan toe.

Standaarddiameter

Gebruik bij voorkeur rookkanalen met een diameter van 80 mm.

Bepaalde schoorsteenconfiguraties kunnen een andere diameter vereisen dan de standaarddiameter. Neem in dat geval contact op met uw verdeler

Bijzondere gevallen...

De maximale lengte van de horizontale onderdelen bedraagt 2 m met een minimale hellingsgraad van 5%.

Maximaal aantal bochten:
> 3 bochten van 90°
> 6 bochten van 45°

Stûv beveelt aan dat voor elke installatie een berekeningsnota wordt opgesteld volgens norm EN 13384-1 en bijlage om zo te garanderen dat het toestel niet werkt in een condensatieregime. Deze berekening moet het vermogensbereik bevatten dat door het toestel beoogd wordt. Controleer of uw leiding voldoet aan de norm EN1856-1 en EN 14989-2, specifiek voor metalen rookkanalen.

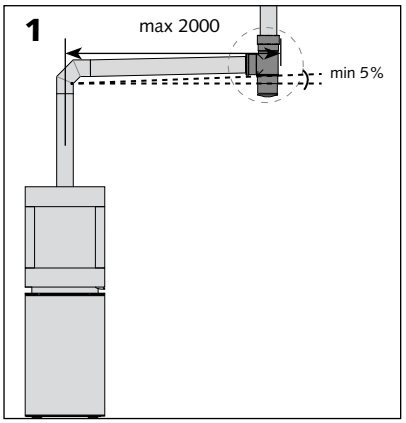

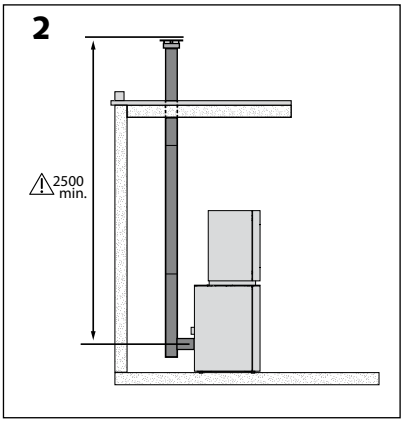

De lengte van het horizontaal kanaal moet maximaal 2m bedragen met een minimale hellingsgraad van 5%.

De minimale hoogte van het kanaal moet 2m50 bedragen.

Het is aanbevolen een kanaal te gebruiken waarvan de uitlaat minimaal 400 mm hoger ligt dan de nok van het dak, of minimaal 1,2 m bij een plat dak [schéma 4].

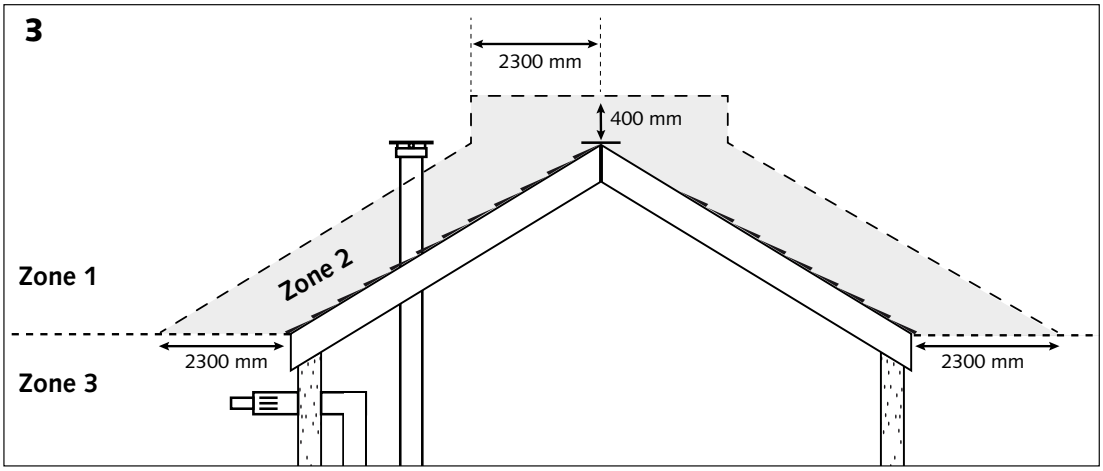

Geautoriseerde uitlaatgebied [zie figuur 3]

Duct type	*Zone 1*	*Zone 2*	*Zone 3*
Alleen concentrische rookkanaal Ø80 / 130	☑	☑	
Alle andere leidingen	☑		

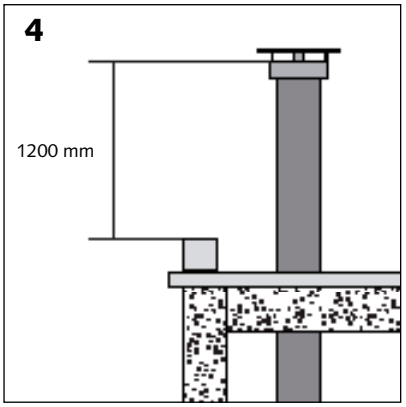

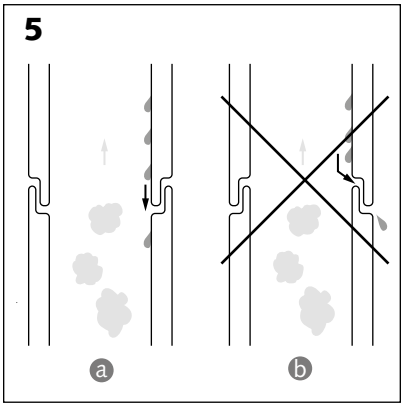

Dichtheid

De diverse elementen van de aansluiting tussen de haard en het rookkanaal en deze van het rookkanaal zelf, moeten goed afgedicht geplaatst worden voor de condensaten [schema 5a] eerder dan voor de rookgassen [schema 5b].

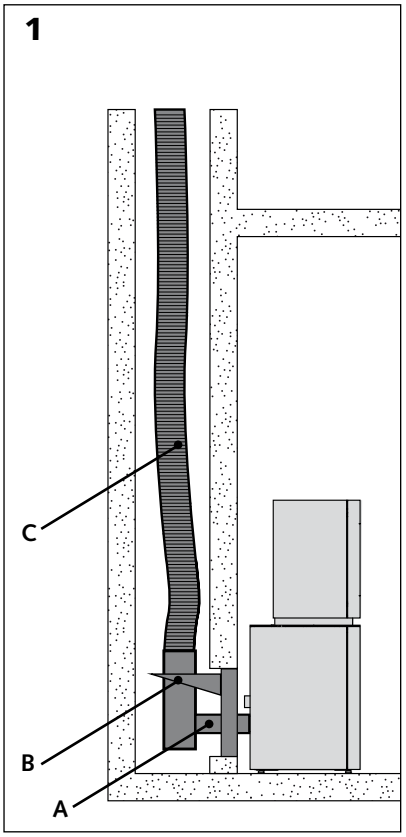

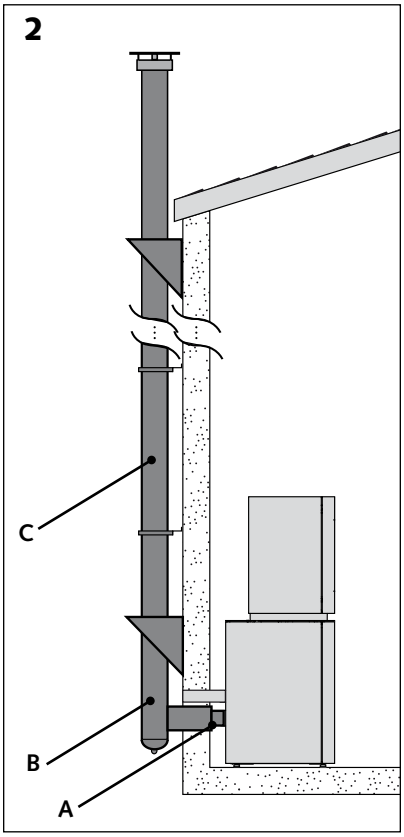

Aansluiting in een gemetste schoorsteen [schema 1].

Een gemetste schoorsteen dient van buizen te worden voorzien om condensatie te voorkomen.

> Koppel het aansluitkanaal met enkele wand [A] aan een T-stuk van 90° met plug [B].

> Voorzie de schoorsteen van een flexibele buis [C].

Aansluiting op een geïsoleerd buitenkanaal [schema 2].

Het buitenkanaal dient te worden geïsoleerd.

> Koppel het aansluitkanaal met enkele wand [A] aan een T-stuk met dubbele wand van 90° met plug [B].

> Gebruik kanalen uit roestvrij staal met dubbele wand [C].

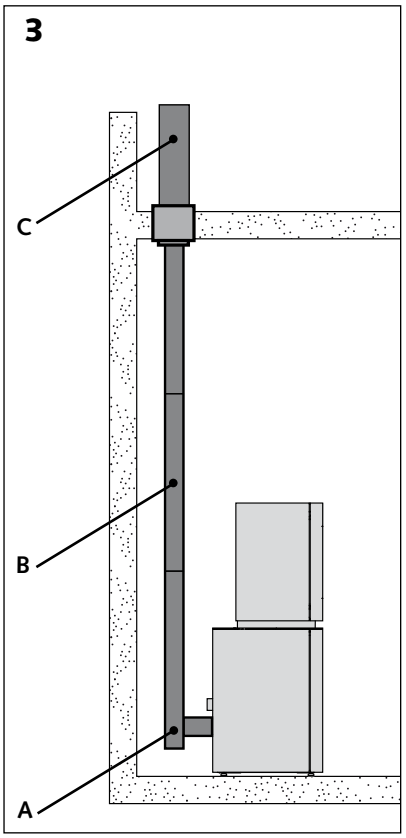

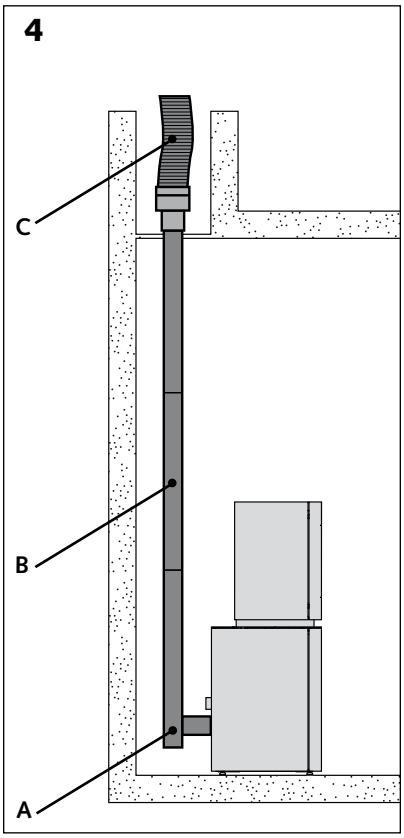

Aansluiting langs een nieuw binnenkanaal [schema 3].

> Plaats een T-stuk van 90° met plug [A].

> Het aansluitkanaal kan een enkele of dubbele wand hebben [B].

> Gebruik een geïsoleerd kanaal van aan het plafond van het vertrek waarin de haard zich bevindt [C].

Aansluiting langs een bestaand binnenkanaal [schema 4].

Een bestaande schoorsteen dient van buizen te worden voorzien om eventuele condensatie te voorkomen.

> Plaats een T-stuk van 90° met plug [A].

> Het aansluitkanaal kan een enkele of dubbele wand hebben [B].

> Voorzie de schoorsteen van een flexibele buis [C].

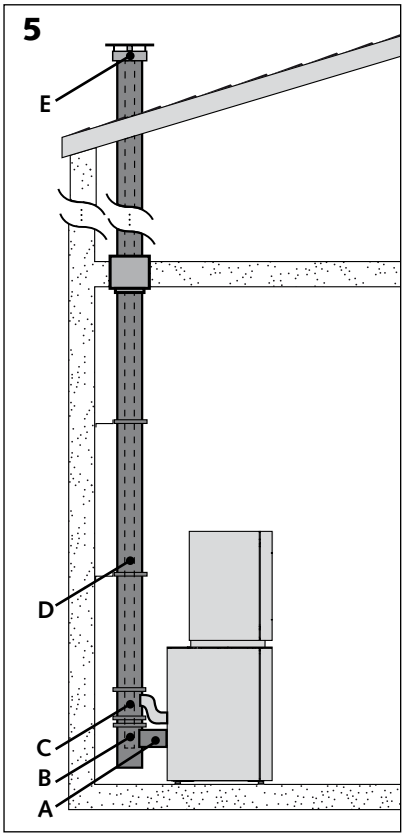

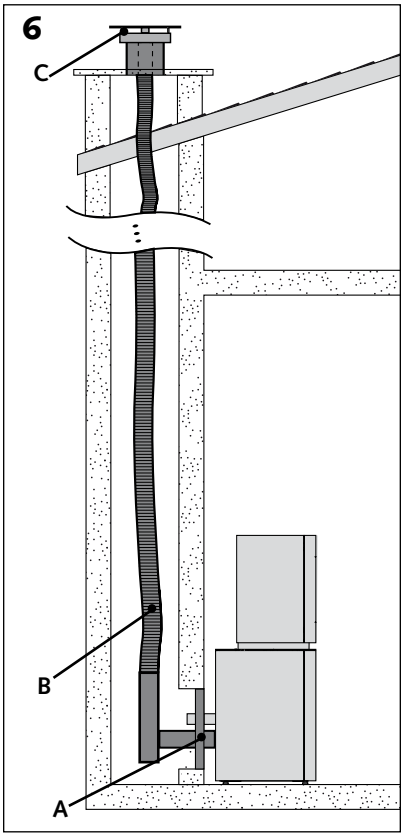

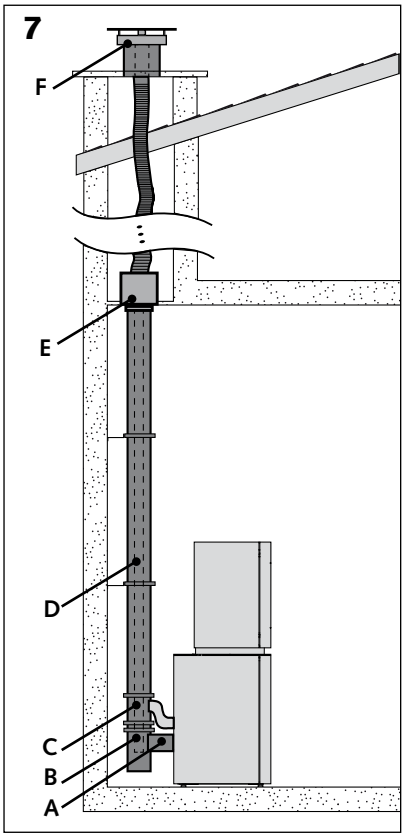

Afvoer van verbrandingsgassen door middel van een concentrisch rookkanaal van het type PGI Poujoulat Ø 80/130 of PLA Modinox Ø 80/125.

Opgelet: de concentrische rookkanalen worden enkel binnenshuis geïnstalleerd.

Aansluiting met een nieuw rookkanaal [schema 1].

> Verbind de aansluitingsadapter (Poujoulat: 37080466 / Modinox: 2PLAMAFF80) [A] met een concentrisch T-stuk 90° [B].

> Installeer een luchtinlaatelement om de verbrandingslucht in het toestel te zuigen [C].

> Gebruik een concentrisch rookkanaal [D].

> Installeer een concentrisch dakuitgang in zone 1 of zone 2 [E].

Aansluiting in een gemetselde schoorsteen [schema 2].

Bij deze opstelling zorgt de ruimte tussen de buis en het metselwerk voor de toevoer van de verbrandingslucht.

> Installeer de kit Poujoulat: KRFL PAH PGI / Modinox: 2PLAADA880 [A].

> Installeer een flexibel rookkanaal [B] in de schoorsteen tot aan de concentrisch dakuitgang [C].

Aansluiting via een bestaande buis binnenshuis [schema 3].

> Verbind de aansluitingsadapter (Poujoulat: 37080466 / Modinox: 2PLAMAFF80) met een concentrisch T-stuk 90° [B].

> Installeer een luchtinlaatelement (Poujoulat: EDPA / Modinox: 2PLAT090A680) om de verbrandingslucht in het toestel te zuigen [C].

> Gebruik een concentrisch PGI-rookkanaal met Ø 80/130 [D].

> Installeer de kit 'vanaf plafond' Poujoulat: : KFRL PGI / Modinox: 2PLAADA780 [E]

> Plaats een flexibele buis in het bestaande rookkanaal tot aan de concentrisch aansluiting [F].

Circulatie van de convectielucht

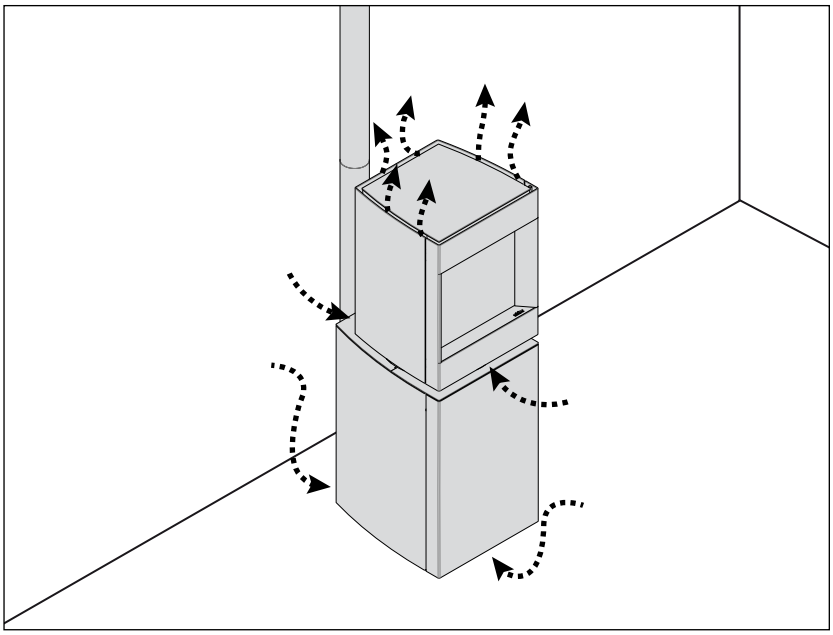

In de Stûv P-10 gebeurt de circulatie van de convectielucht op natuurlijke wijze.

De luchtinlaat vindt plaats onder de voet van het apparaat en onder de glazen kap. De warme lucht verlaat het apparaat via het bovengedeelte [schema 1].

Zorg dat er altijd ruimte beschikbaar is voor vrije luchtdoorvoer.

Deze circulatie van de convectielucht heeft tevens een impact op de thermostaat die het apparaat reguleert. Plaats voor een goede werking de afstandsbediening in het vertrek waar de Stûv P-10 zich bevindt, maar niet te dicht bij de kachel, noch blootgesteld aan zonlicht.

Bij ontvangst van het materiaal

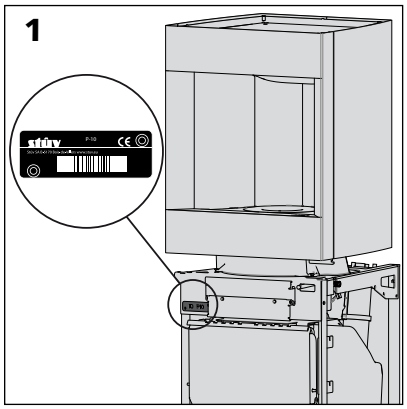

Opgelet!

Gelieve bij de ontvangst van deze haard onmiddellijk te controleren of de ruit tijdens de levering niet is gebarsten. Schade ten gevolge van transport wordt immers enkel gedekt als ze op de leveringsbon wordt vermeld.

Toebehoren

Als een of meer accessoires zijn besteld, bevinden die zich rond de haard of de verpakking ervan. Controleer de goede ontvangst ervan.

Klachten

Geef bij een klacht steeds het serienummer op de haard door [schema 1].

Uitpakken

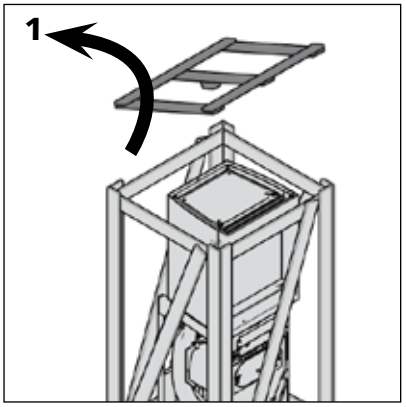

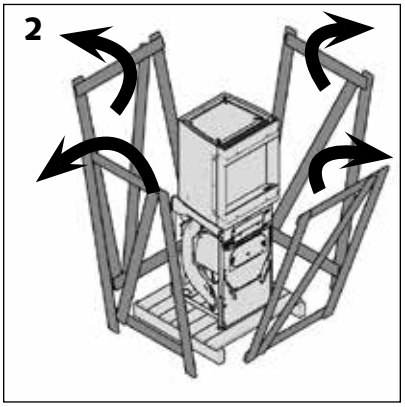

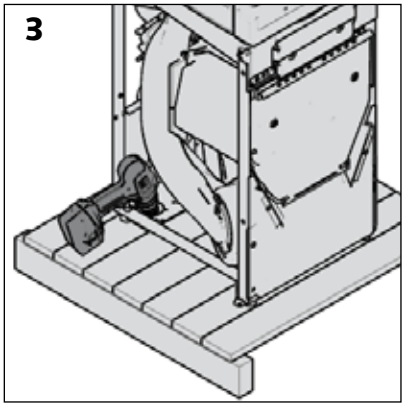

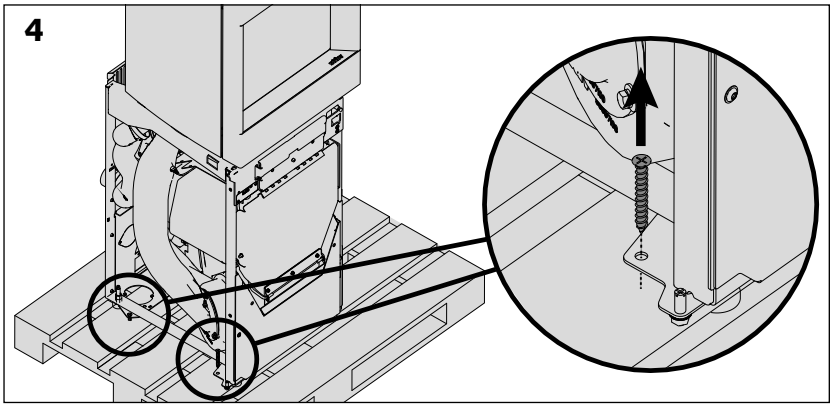

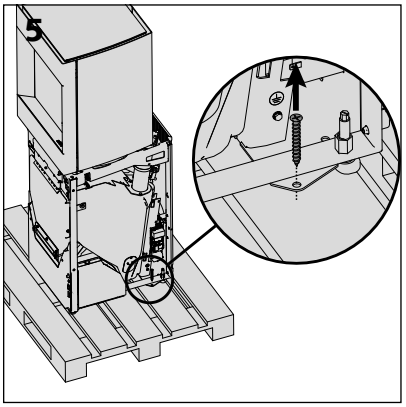

> Breek de pallet open en begin bovenaan.

> Maak alle zijkanten los met behulp van een koevoet.

> Maak de 3 schroeven waarmee de haard aan de pallet vastzit los [schema's 3, 4 en 5].

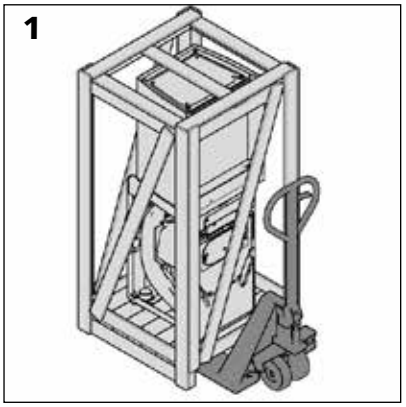

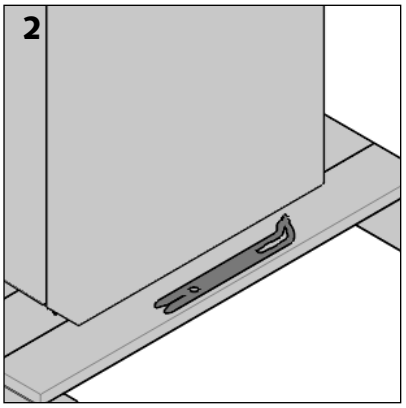

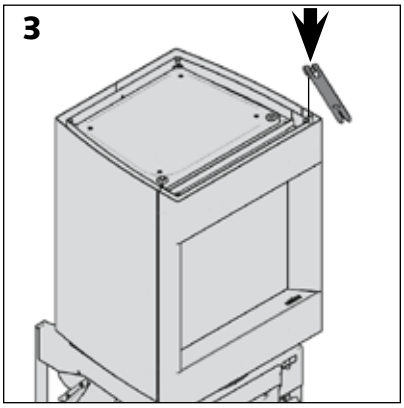

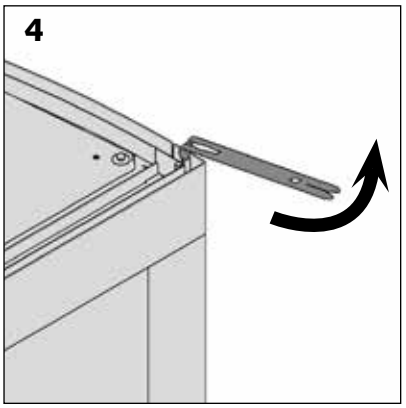

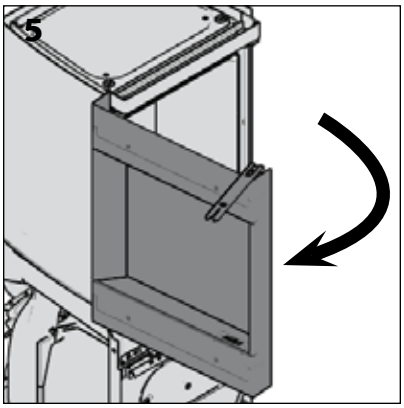

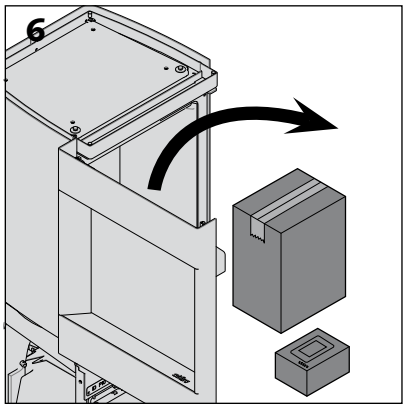

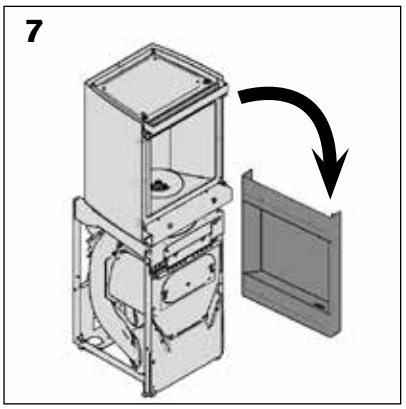

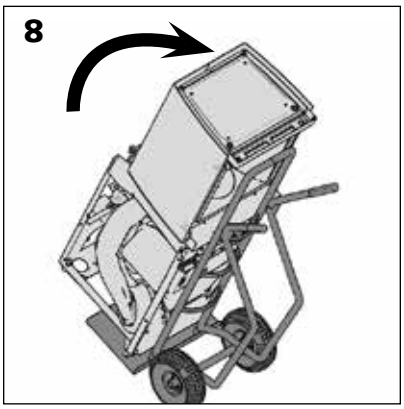

Opgelet!

De verf werd niet in de oven gebakken; ze is dus vrij kwetsbaar, maar zal verharden tijdens de eerste opwarmingen; leg dan ook de nodige voorzichtigheid aan de dag tijdens de installatie.

Verplaatsing

Wanneer de haard nog ingepakt is, kunt u gebruik maken van een handvorktruck [schema 1] of een steekwagentje [schema 8].

Voor het gebruik van een steekwagentje:

> maak de deur van de glazen kap los [schema's 4, 5 & 7].

Opmerking:
De eerste keer dat u de deur van het apparaat opent, haalt u de doos uit de verbrandingskamer [schema 6]. Controleer de inhoud van de doos (zie hoofdstuk 'controle van de inhoud van de verbrandingskamer').

> leg een bescherming op het steekwagentje (bv. deken, stuk karton, enz.).

> neem de haard langs voren vast.

Opgelet!
Bij ontvangst van het apparaat zijn het boven- en ondergedeelte aan elkaar bevestigd met de borgschroeven van de glazen kap. Verder in dit hoofdstuk leggen we u uit hoe u deze schroeven, die slechts voor het transport dienen, kunt verwijderen. Als u de haard opnieuw verplaatst, moet u minstens 2 van de 3 schroeven terugplaatsen of het boven- en ondergedeelte afzonderlijk verplaatsen.

> breng de Stûv P-10 tot vlakbij de definitieve locatie.

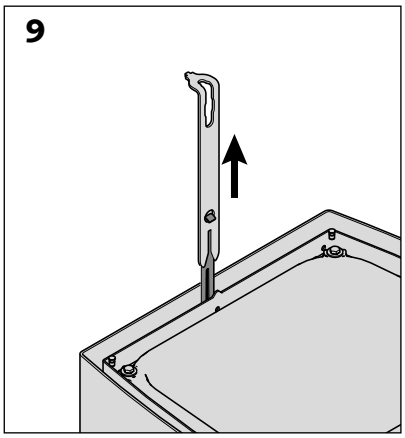

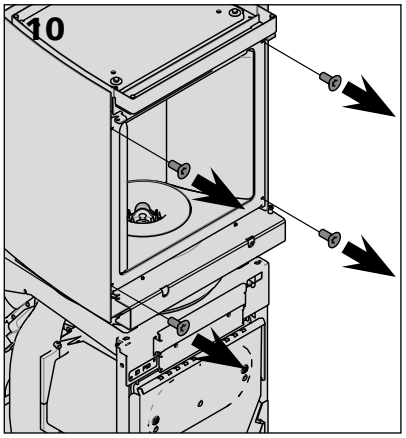

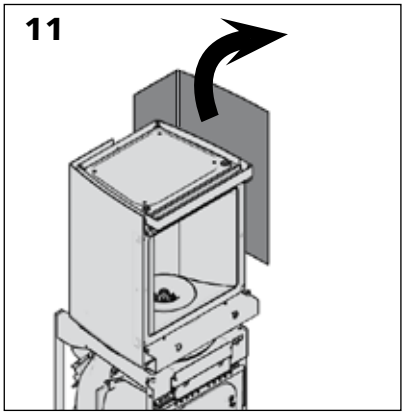

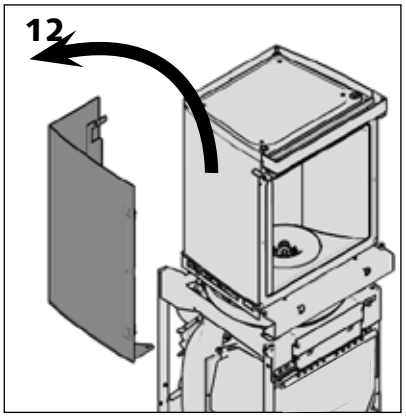

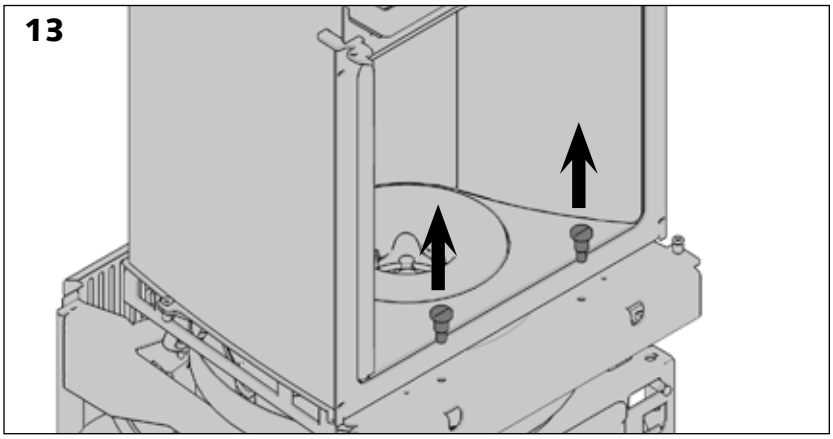

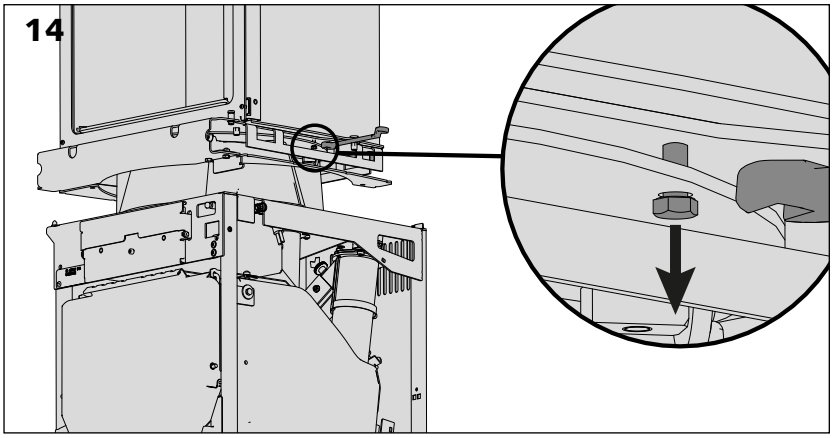

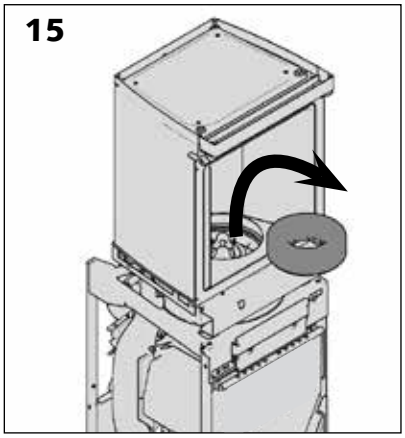

Zo nodig kan de haard lichter worden gemaakt door het boven- en ondergedeelte van de Stûv P-10 van elkaar los te maken.

> Verwijder de afstelsleutel voor de wanden met de hand [schema 9].

> Verwijder de wanden van het bovenste deel [schema's 10, 11 en 12].

> Verwijder de vermiculietring [schema 13 &14].

> Verwijder de vlamregelaar door gebruik te maken van de centrale greep ervan [schema 15].

> Til het bovengedeelte van de haard op en haal het weg.

Opgelet!
Ook afzonderlijk zijn de onderdelen zwaar. Zorg dat u met twee bent om de onderdelen te hanteren.

Transport van de haard

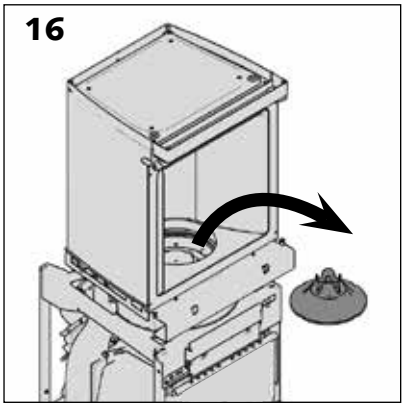

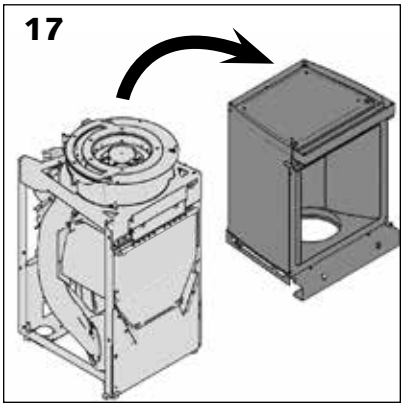

Plaatsing van de haard

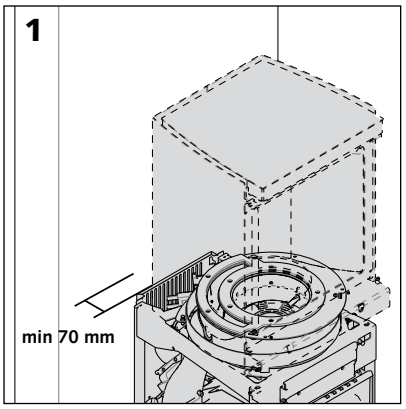

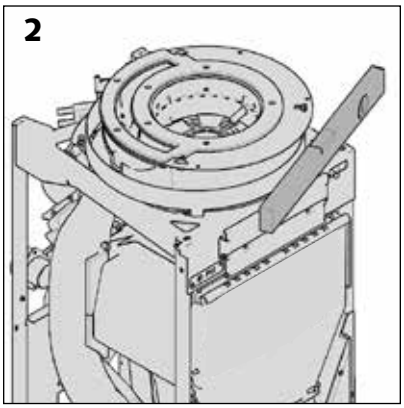

> Plaats de haard op de definitieve locatie.

> Laat minimaal 70 mm vrij tussen de achterkant van het apparaat en de wand erachter.

> Plaats de structuur van het apparaat correct door deze waterpas te plaatsen (dit zal een invloed hebben op de verschillende aansluitingen).

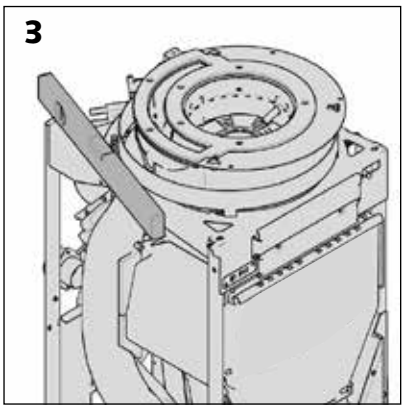

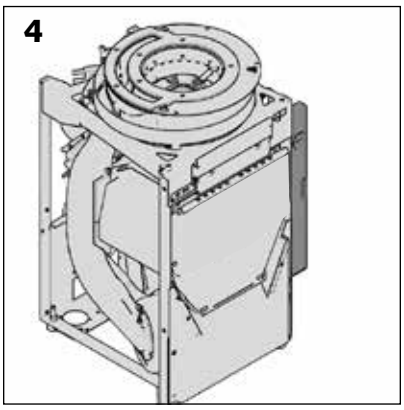

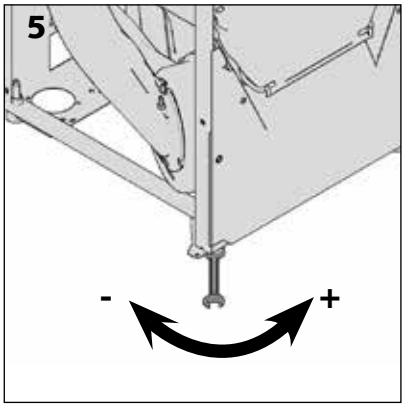

Opgelet!
De minimumhoogte tussen de vloer en de onderkant van het apparaat (poten maximaal geschroefd) moet worden gerespecteerd.

Controle van de inhoud van de verbrandingskamer

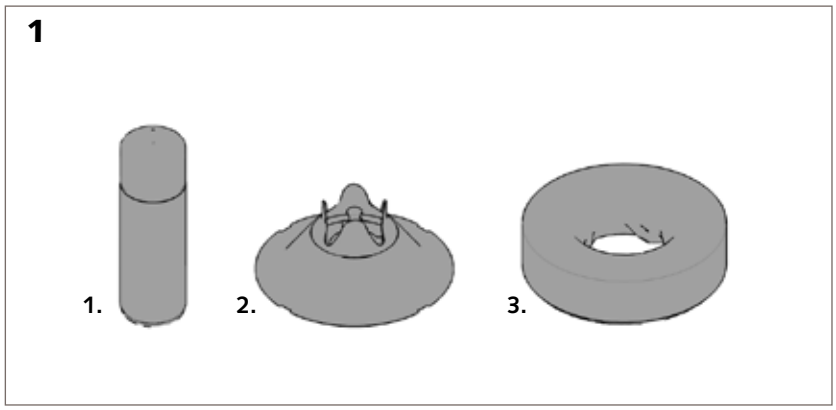

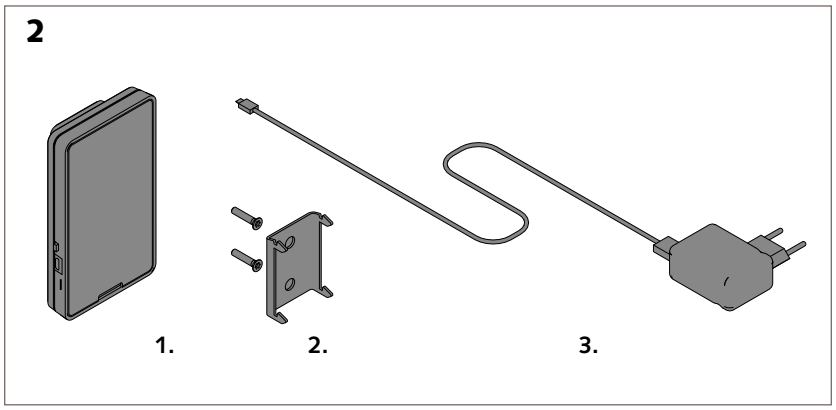

Bevindt zich in de verbrandingskamer:

Een doos met:

> een spuitpus met lak (1.1)

> de vlamregelaar (1.2)

> de vermiculietring (1.3)

> de installatie- en gebruiksaanwijzingen voor het toestel.

Een doos met:

> de afstandsbediening (2.1)

> de wandsteun en de afstandsbediening (2.2)

> de oplader voor de afstandsbediening (2.3)

Aansluiting op buitenlucht (optie)

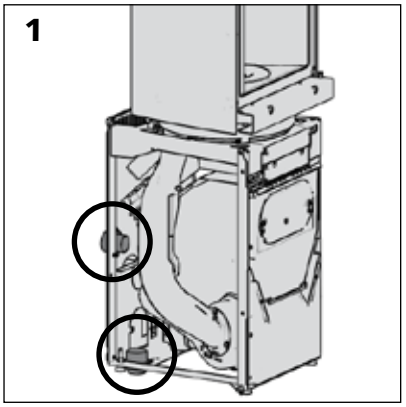

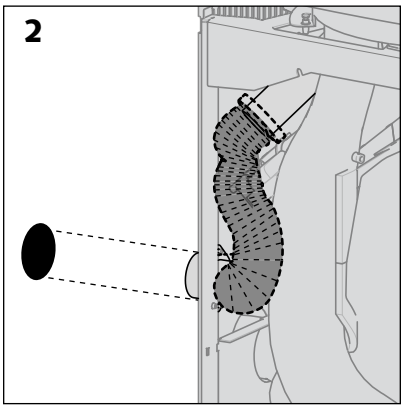

De diameter van het kanaal moet 60 mm bedragen. Het kan via de onderkant of via de vloer worden aangesloten [schema 1].

Het kanaal mag niet langer zijn dan 5 meter en niet meer dan 4 bochten tellen.

Bij de fabrieksinstellingen is de flens aan de achterkant van het apparaat gekoppeld [schema 2].

Om de luchtinlaat via de onderkant van de haard te plaatsen, dient u:

> schroef de flens los van de achterste staalplaat van het apparaat [schema 3]

> breek het voorgesneden deel in de onderste staalplaat [schema 4]

> gebruik het dusdanig verkregen stukje plaat om de opening in de achterbedekking te dichten [schema 5]

> aan de flexibele buis die de buitenlucht naar het apparaat voert te trekken [schema 6]

> de flexibele buis aan de flens te bevestigen

> de flens via de binnenkant van de haard aan het apparaat vast te schroeven [schema 7].

Als u uw haard niet op de buitenlucht aansluit, zorg dan voor een luchtinlaat met een doorsnede van meer dan 30 cm² in het vertrek waar de haard zich bevindt.

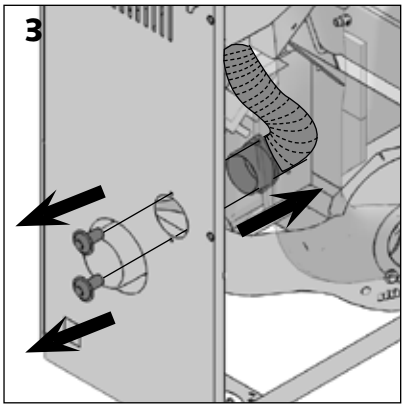

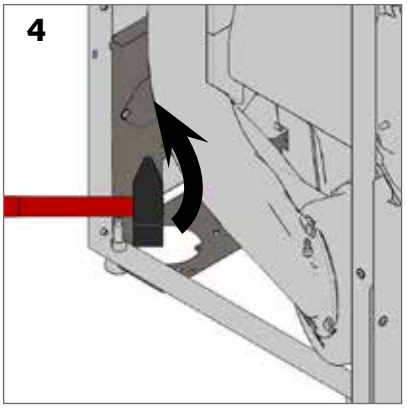

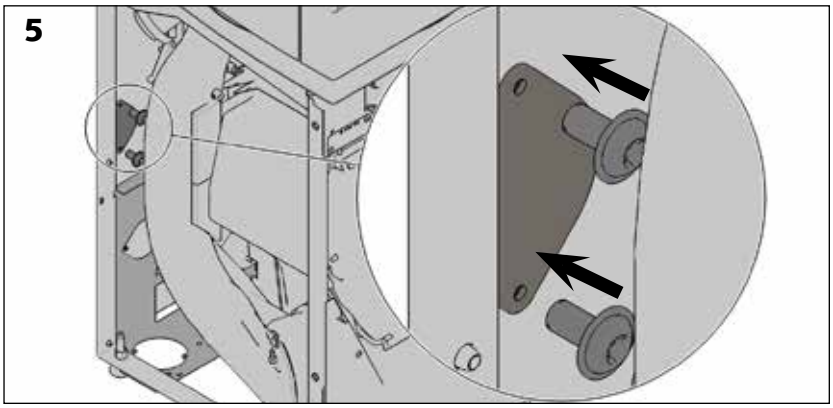

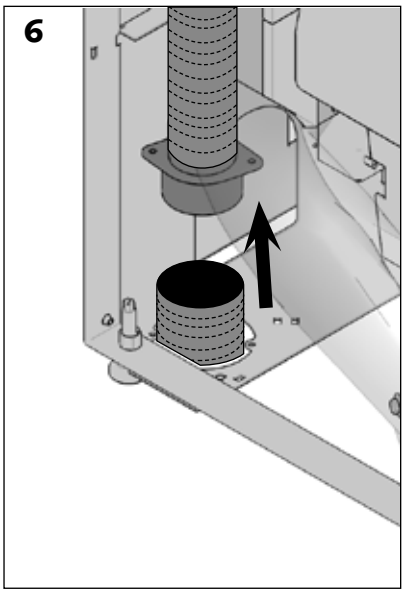

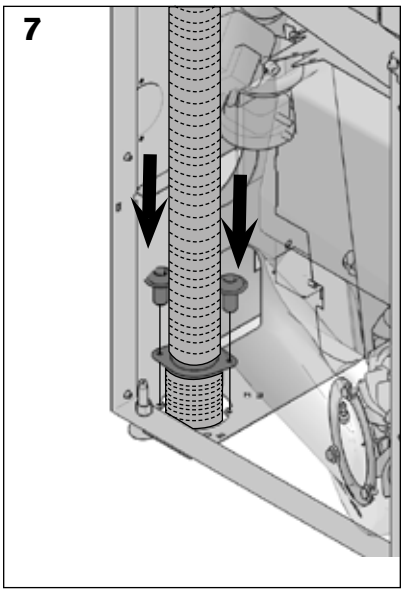

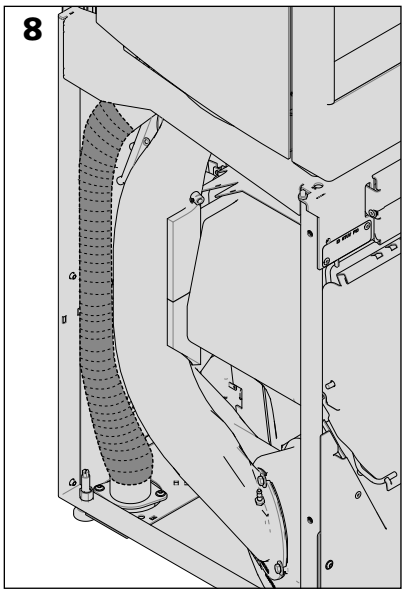

Aansluiting op het rookkanaal

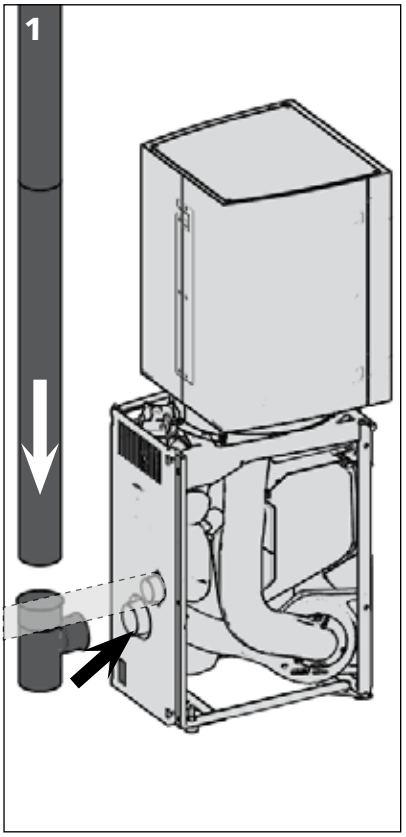

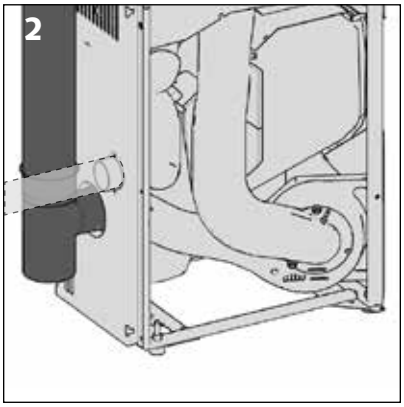

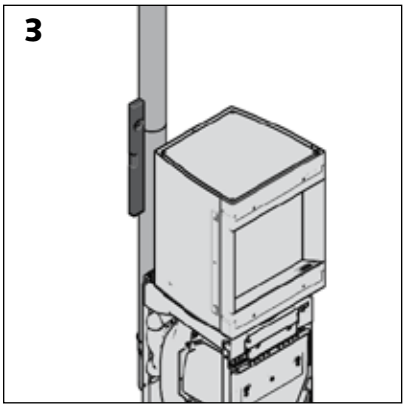

Het rookkanaal met een diameter van 80 mm wordt achteraan in het midden van het apparaat aangesloten.

We bevelen ten zeerste aan om een T-stuk van 90° met een roetbakje te plaatsen om eventuele condensaten gemakkelijk te kunnen opvangen en afvoeren.

Opgelet!
Vergeet niet een vrouwelijke verbinding te bestellen om de rookuitgang met diam. **80 mm te bestellen voor de aansluitleiding** diam. **80 mm.**

Uiteindelijke montage

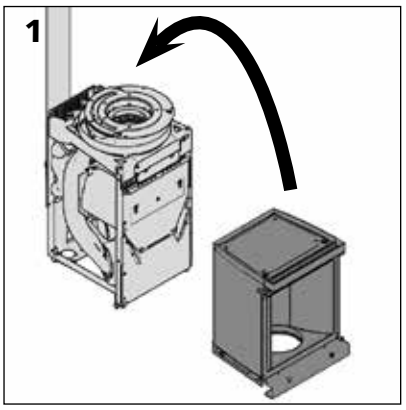

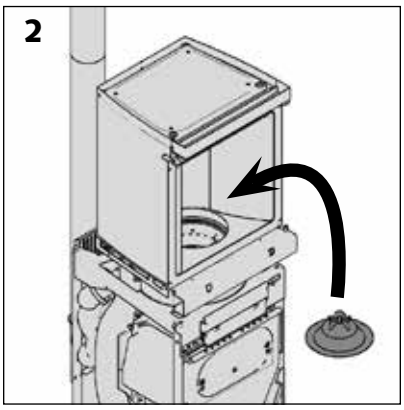

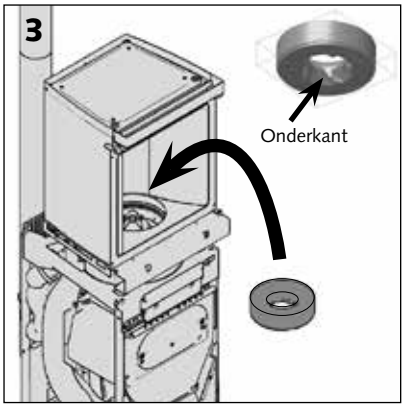

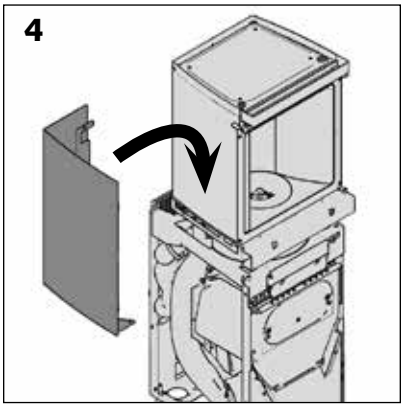

Als het bovengedeelte van het apparaat werd gedemonteerd:

> Plaats de glazen kap weer op de voet van de Stûv P-10

> Plaats de vlammenmodelleerder terug.
De gleuven van de modelleerder (buitenranden) moeten overeenstemmen met de pin van de brander.

> Plaats de vermiculietring terug.
Opgelet!
De vermiculietring moet correct worden teruggeplaatst. De gegroefde kant is de onderkant van de ring [schema 3].

> Plaats de bedekkingen van de glazen kap terug.

> Plaats de deur van de verbrandingskamer.

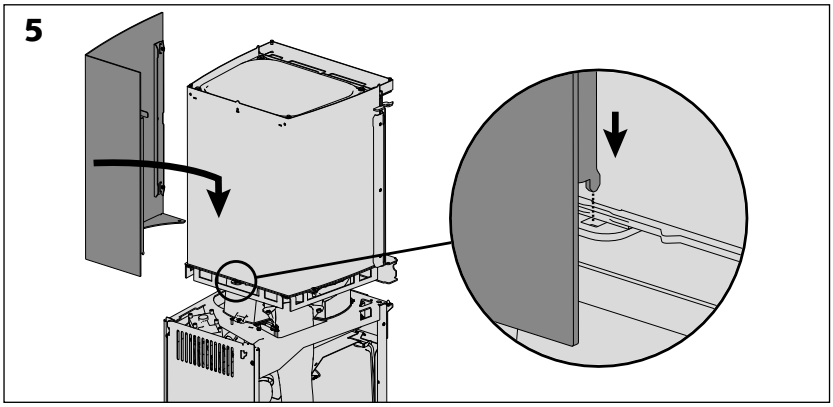
5

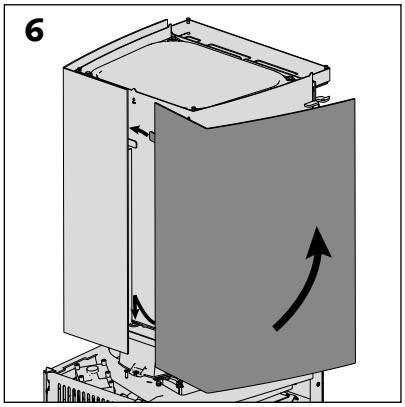
6

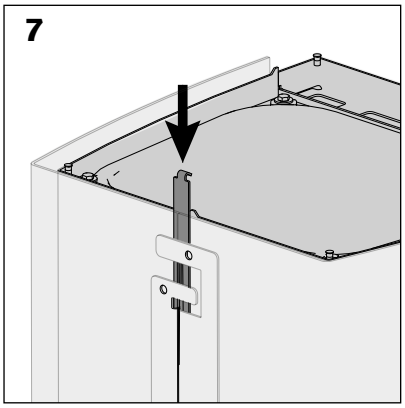
7

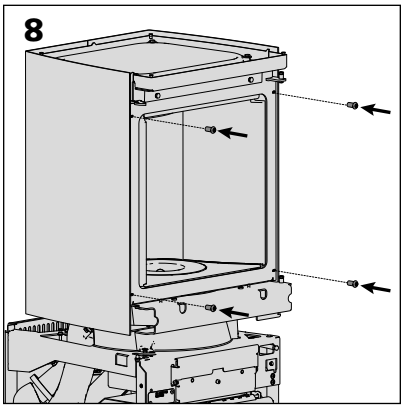
8

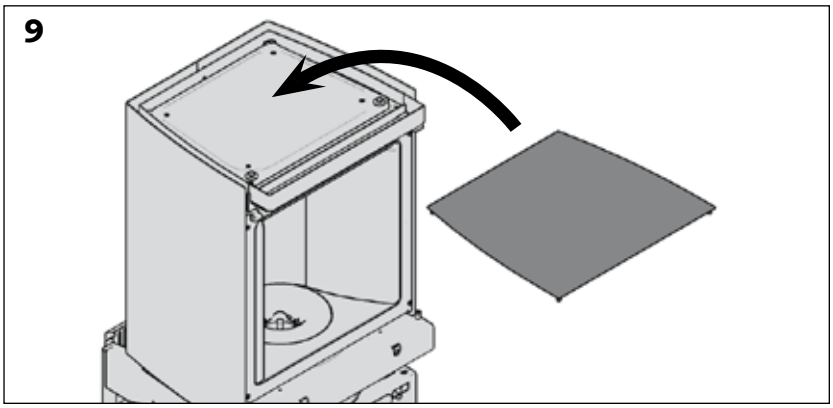
9

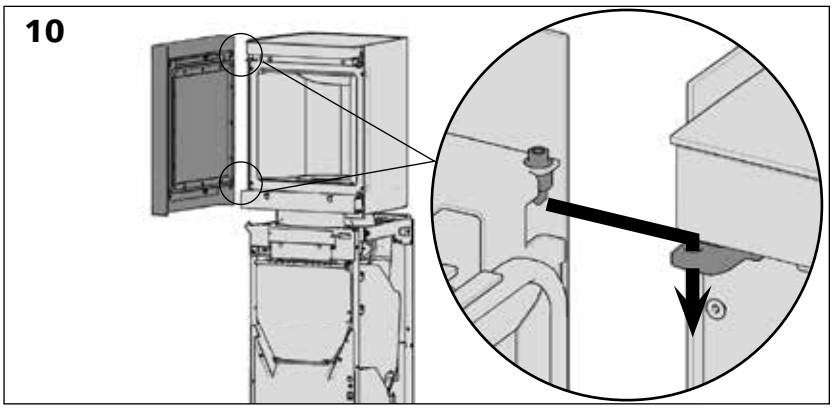
10

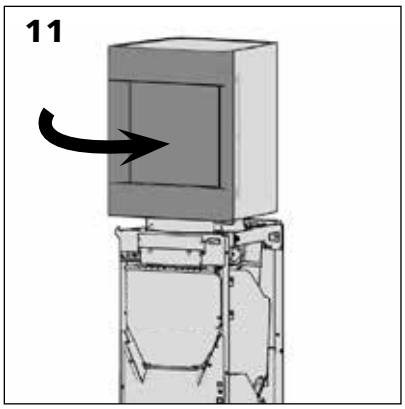
11

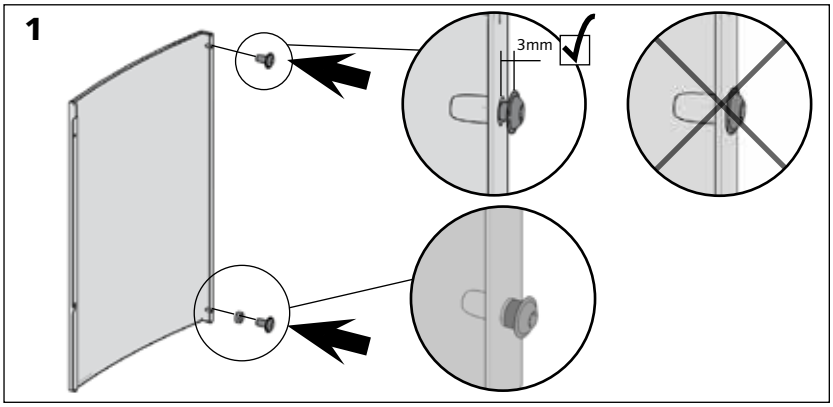

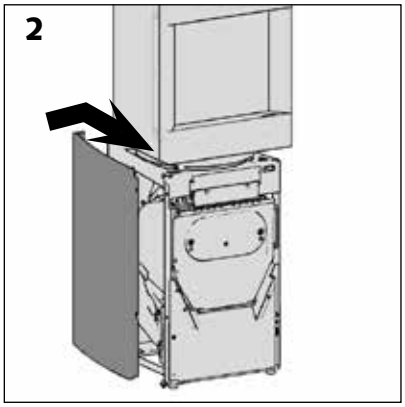

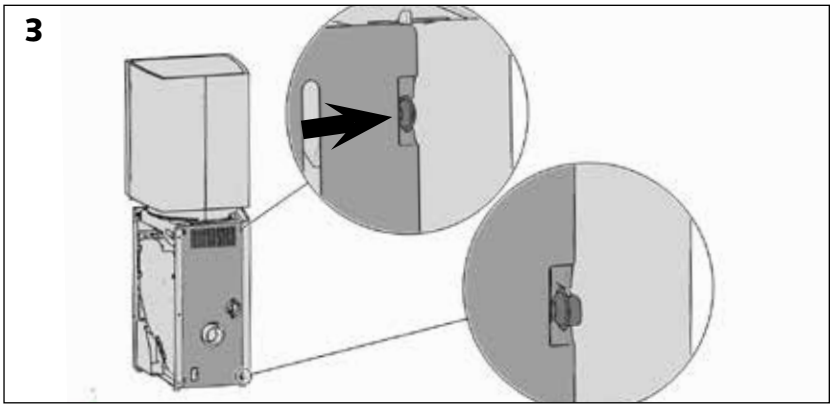

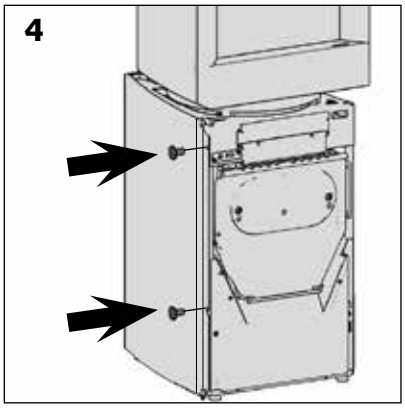

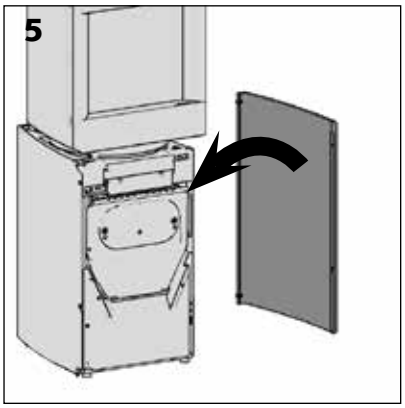

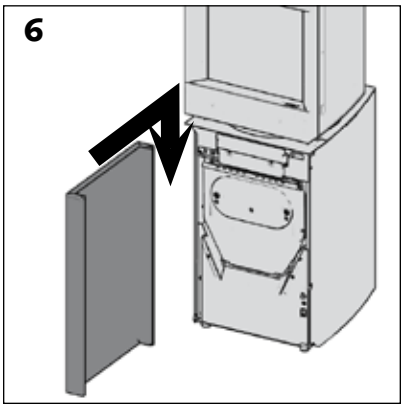

> De bevestigingsschroeven van de bekledingsplaten langs de zijkant moeten goed zijn aangespannen om geluidshinder door trillingen te vermijden [schema 3 en 4]

> Herhaal de handelingen 1 tot 4 voor de rechte bedekking [schema 5].

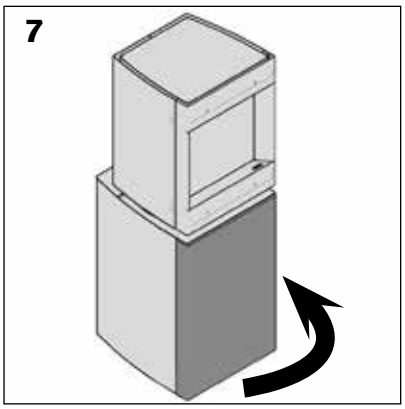

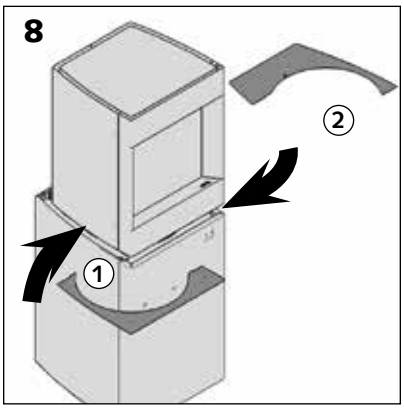

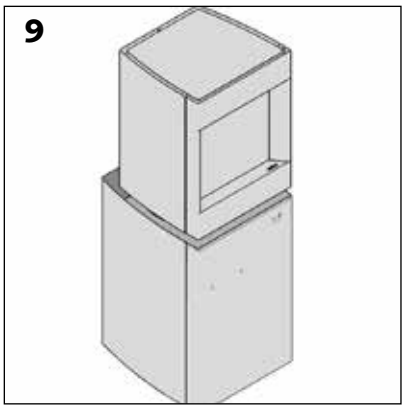

Eindmontage – plaatsing van de onderbedekking in de houtversie

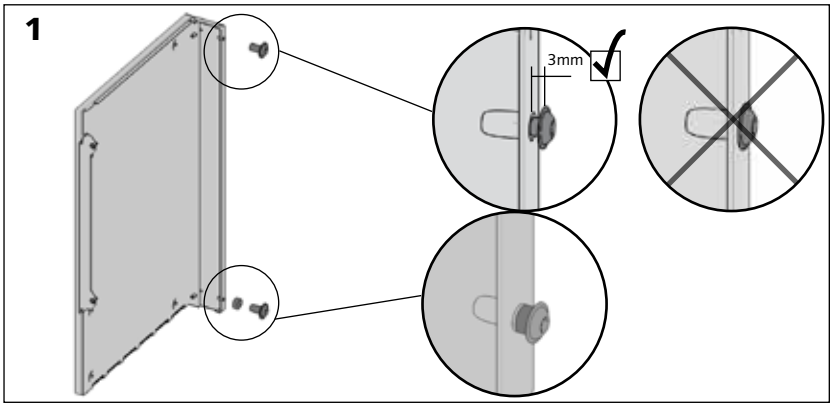

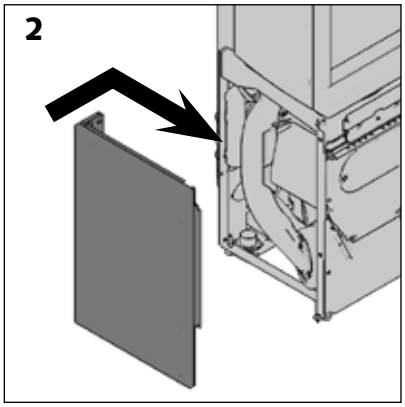

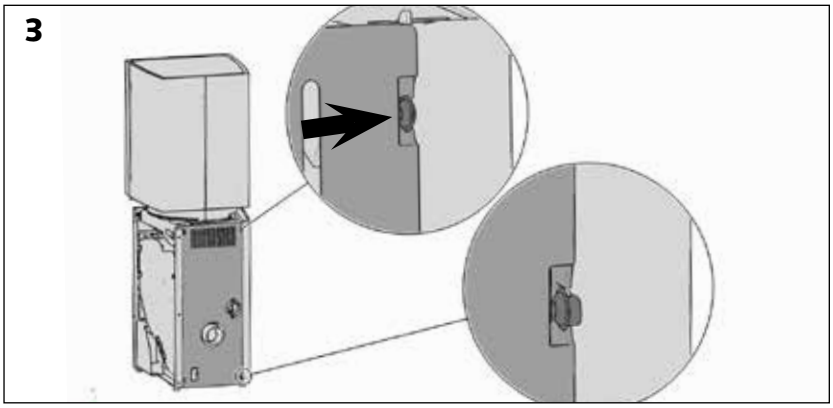

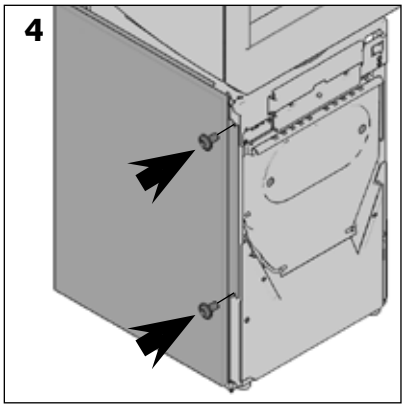

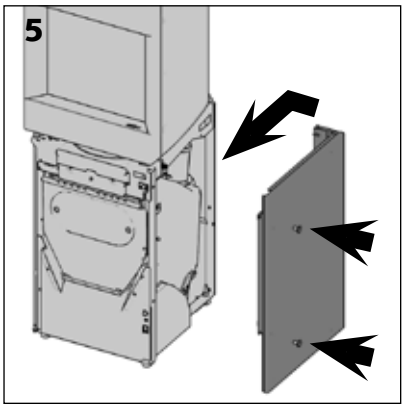

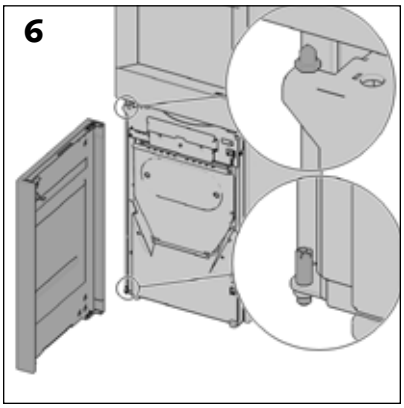

> Herhaal de handelingen 1 tot 4 voor de rechte bedekking [schema 5].

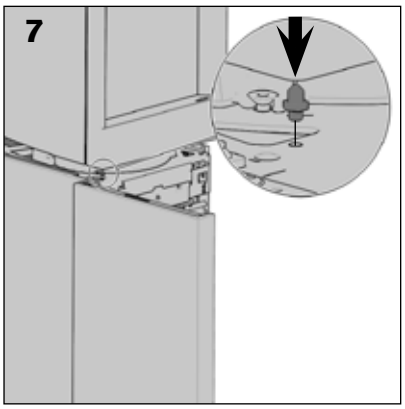

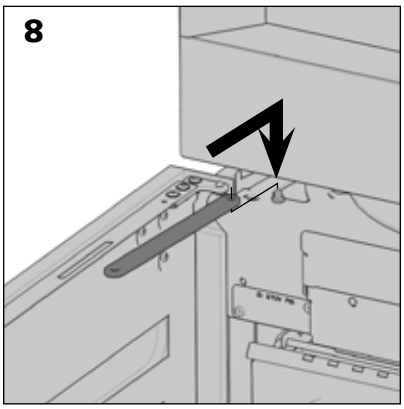

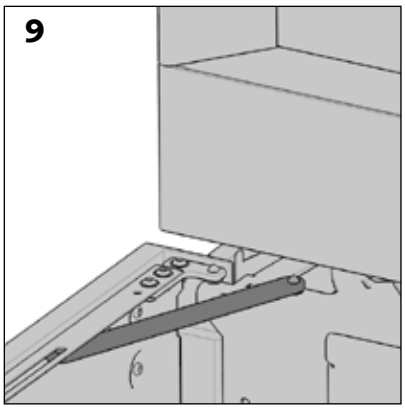

Eindmontage – plaatsing van de onderbedekking in de houtversie

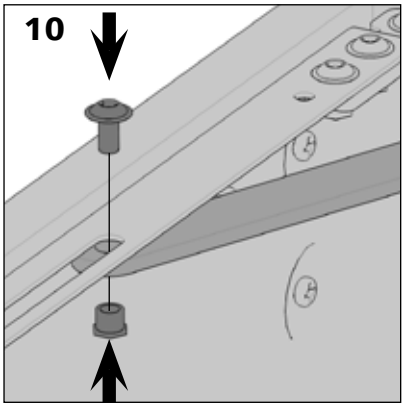

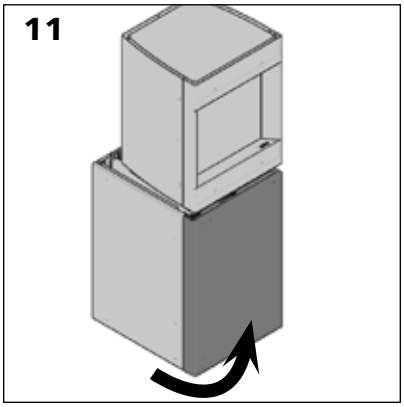

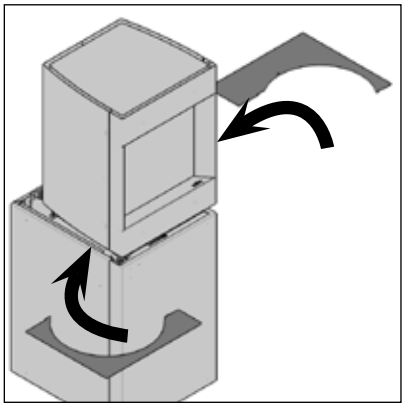

Eindmontage – afstelling van de mantels

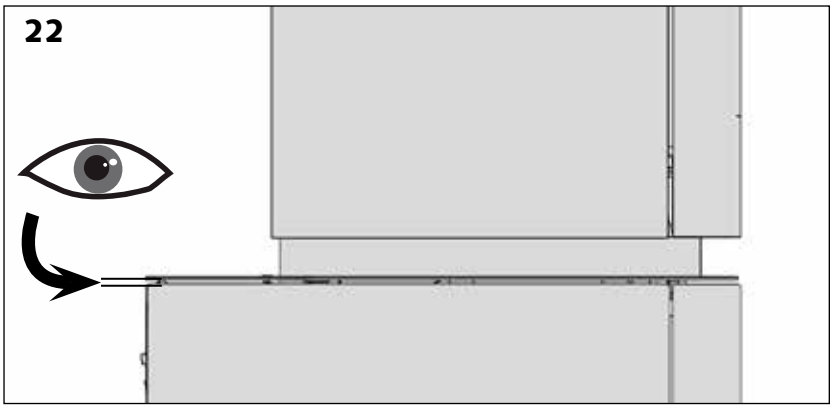

Controleer nadat u de platen op de voet van het apparaat hebt geplaatst of deze overeenstemmen met de onderbedekkingen [schema 22].

Als deze moeten worden afgesteld:

> Verwijder de platen en zoek de regelschroef [schema 23 &24].

> Draai de borgschroef los en breng de regelschroef omhoog of omlaag [schema 24, puntjes 1 en 2].

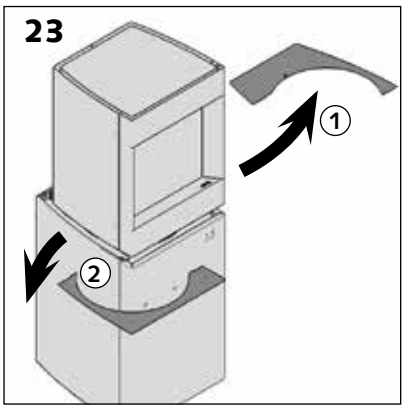

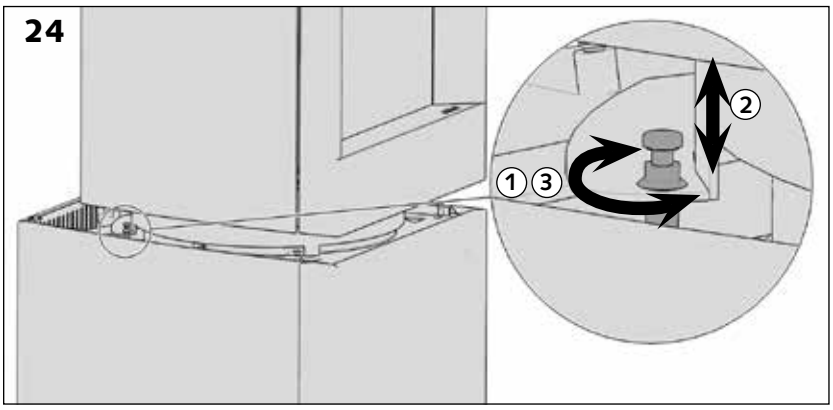

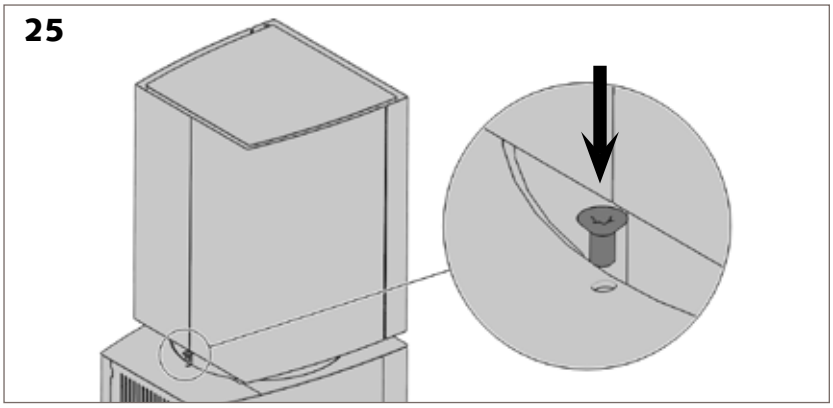

> Draai de borgschroef weer vast om de afstelling van de plaat te behouden [schema 24 puntje 3].

Zodra de bedekkingen juist zijn afgesteld, bevestigt u ze met een torxschroef M5X10.

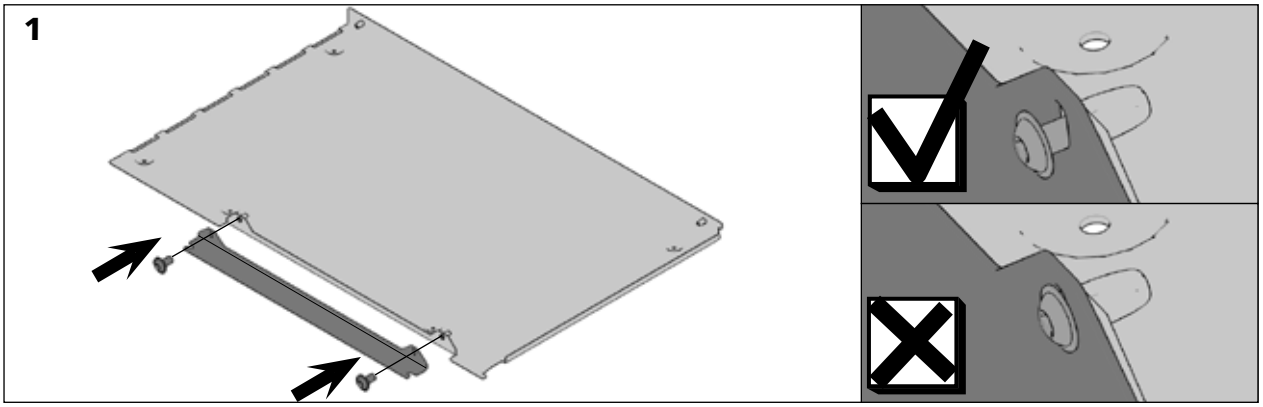

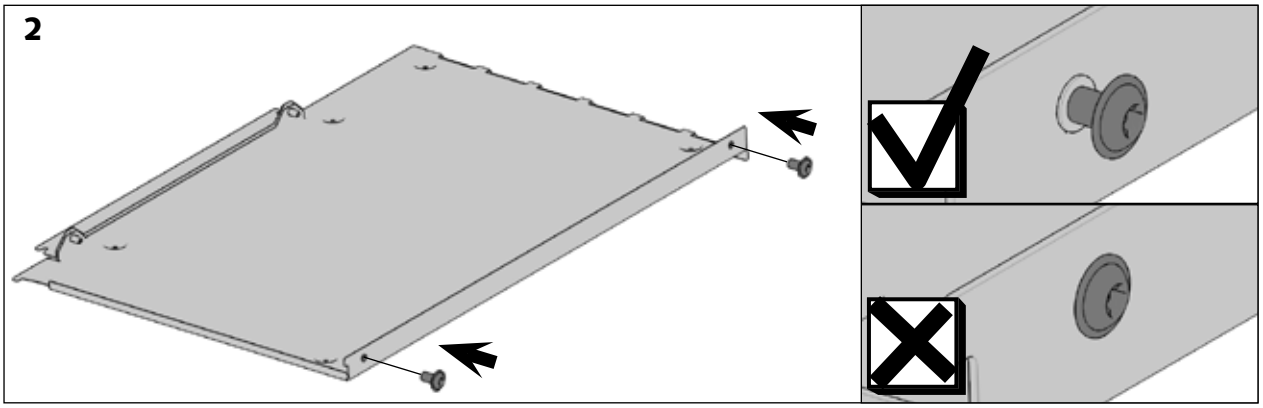

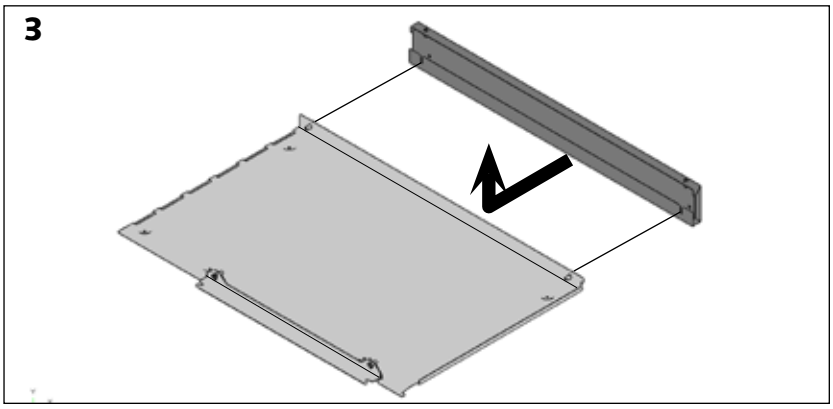

Vastzetten van hoekbeslag voor het afstellen zonder de schroeven aan te draaien [Tekening 1].

Voormonteren van de schroeven van de andere kant van het plaatstaal zonder deze volledig vast te zetten [tekening 2].

Het verticale achterprofiel plaatsen [tekening 3] en de schroeven vastzetten in de insnijdingen die hiertoe voorzien zijn [tekeningen 4 & 5].

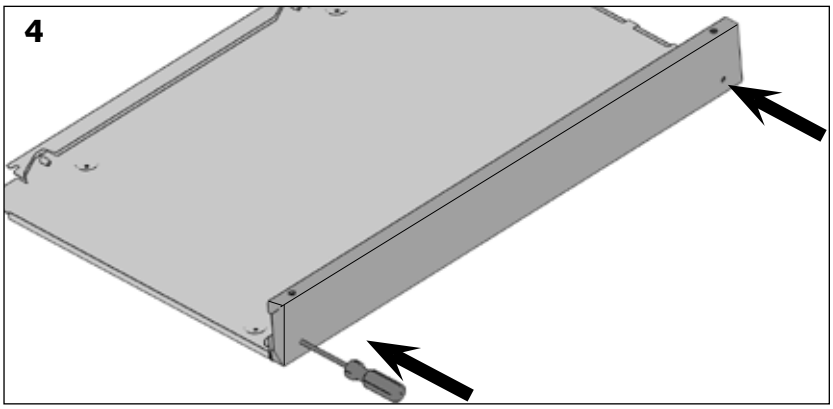

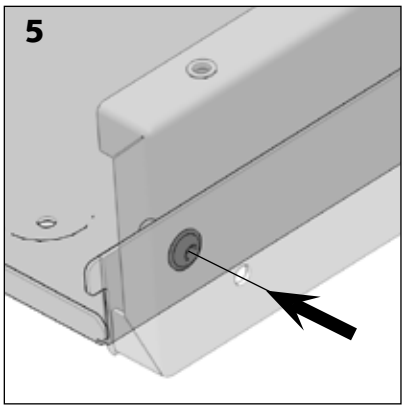

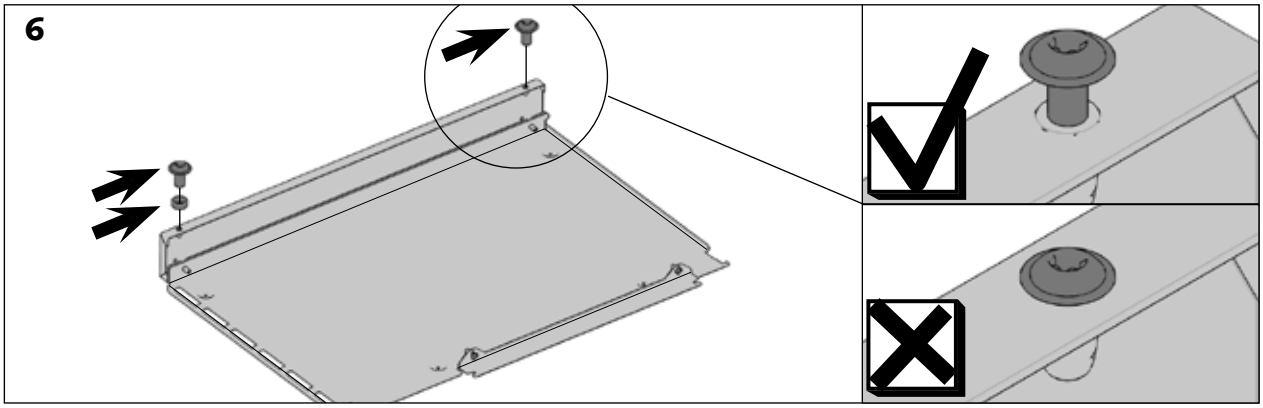

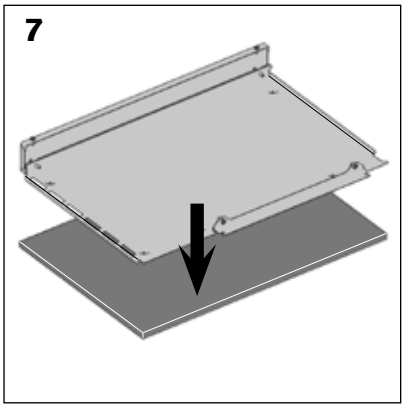

Plaatsen van de schroeven op het verticale achterprofiel. Een schroef en een verbindingsstuk onderaan plaatsen en enkel de schroef in het deel erboven[schema 6].

Het plaatstaal op het afwerkingspaneel plaatsen [schema 7]. De gegroefde plooi dient te steunen tegen de rand van het paneel en de zijkant van het plaatstaal dient op één lijn te liggen met de rand van het paneel [schema 8].

Het plaatstaal en het paneel bevestigen met behulp van houten schroeven [tekeningen 9 & 10].

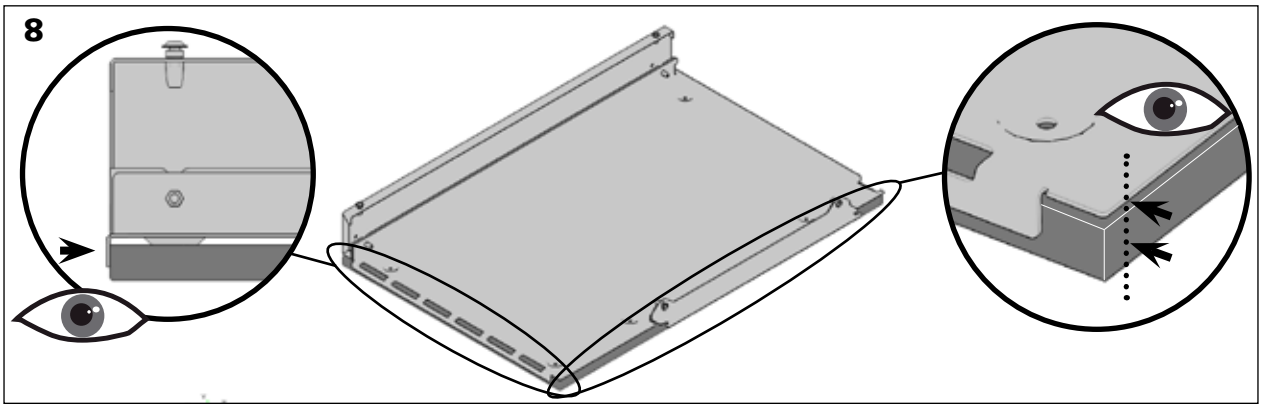

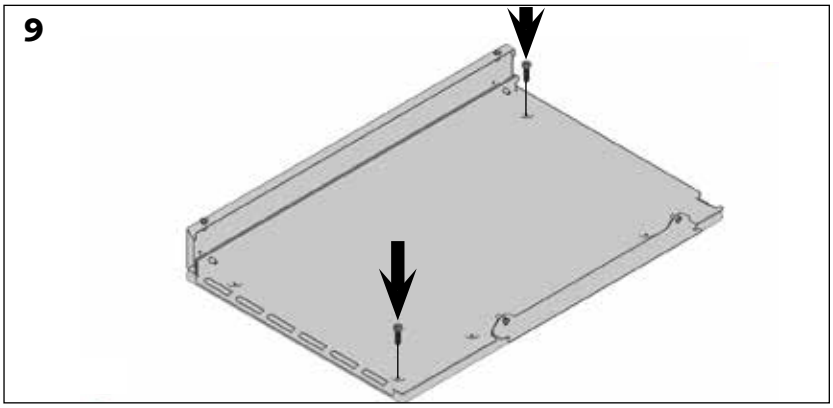

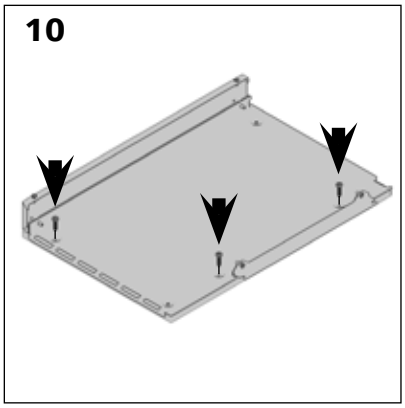

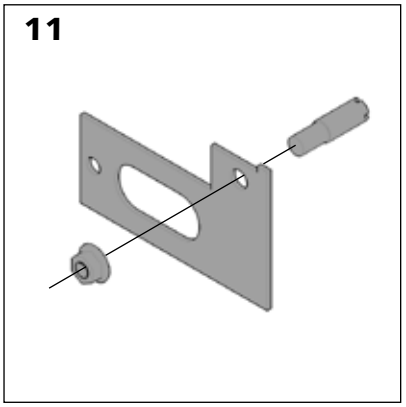

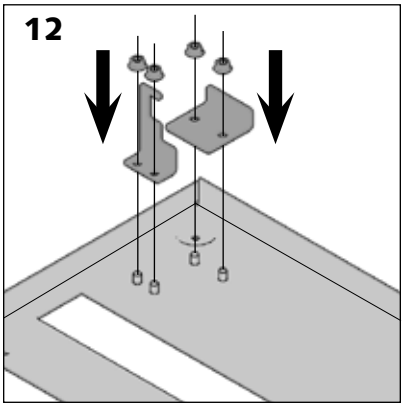

De stuitnok op de mal monteren [tekening 11].

De poten bevestigen voor de vergrendeling van de deur [tekening 12].

De mallen op het plaatstaal plaatsen dat vastgezet wordt op het deurpaneel [tekeningen 13 & 17].

De rand van de mal op één lijn brengen met de plooi in het plaatstaal [tekening 14].

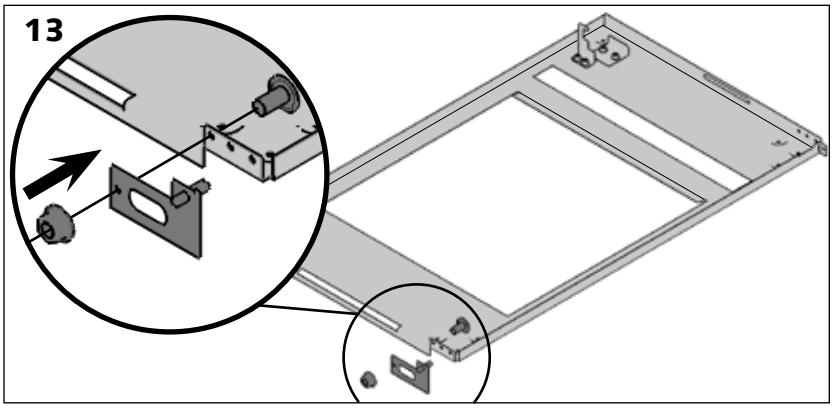

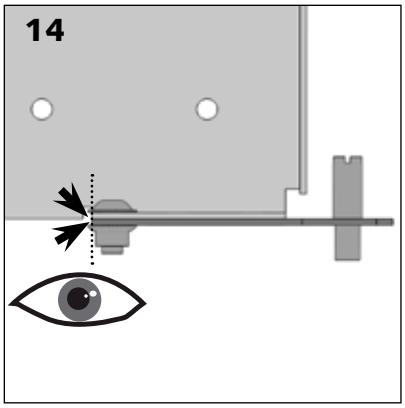

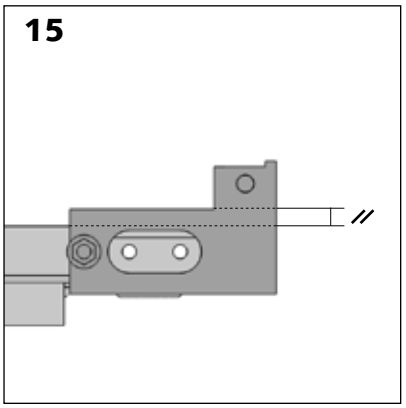

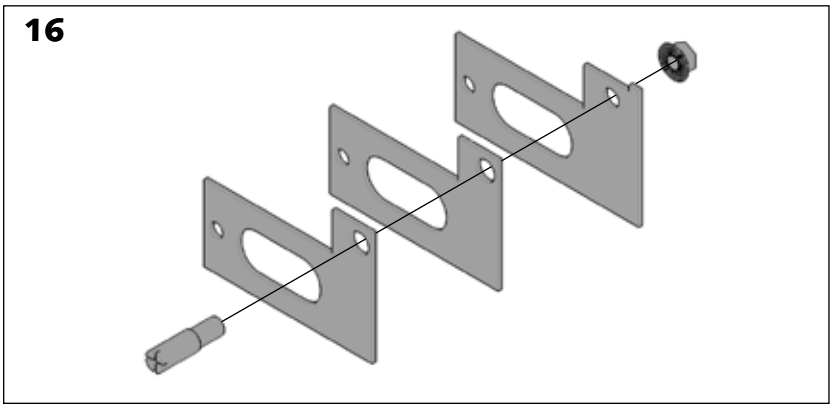

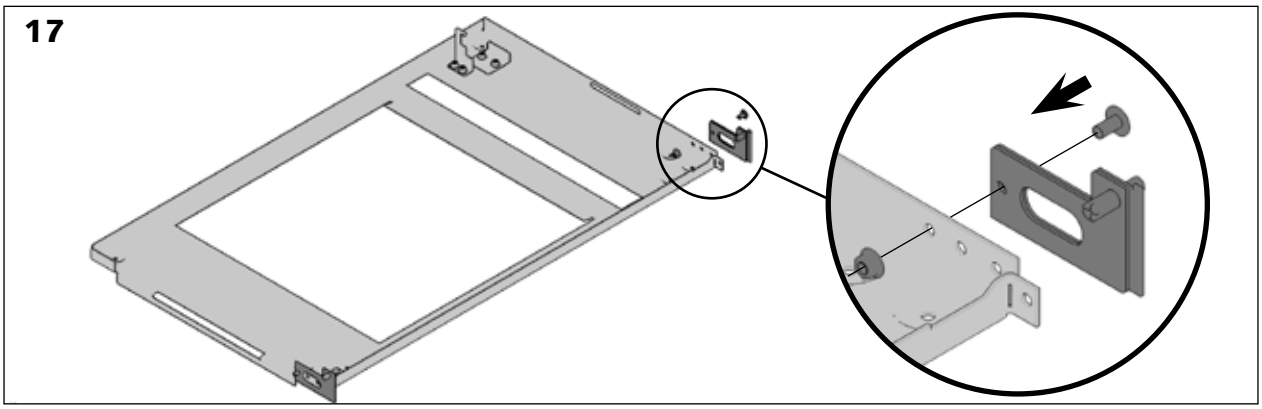

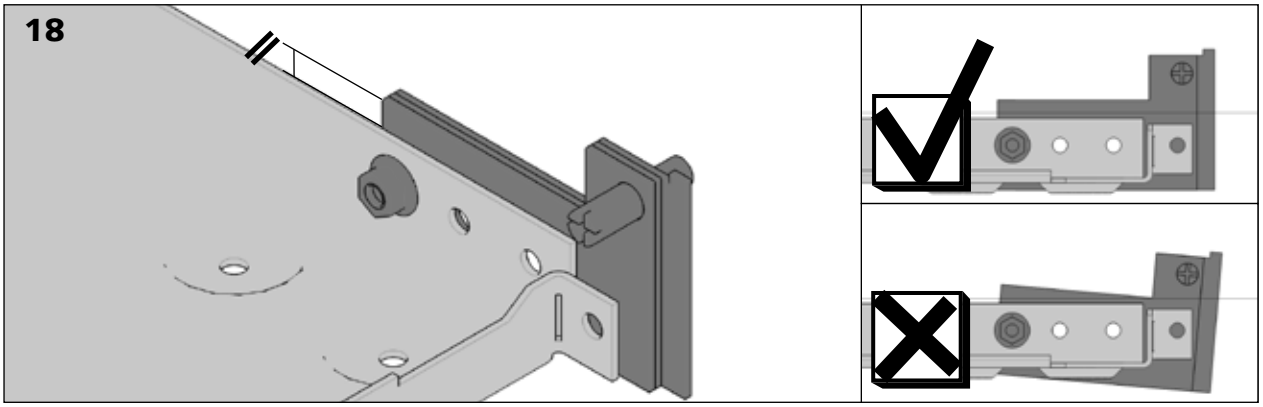

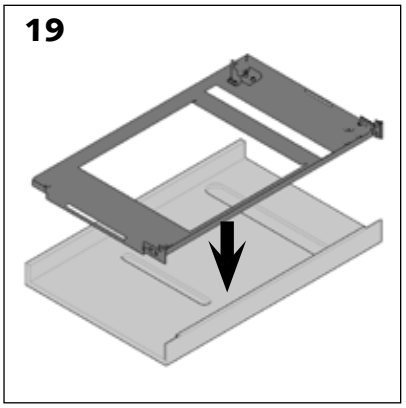

Let erop dat de mallen goed parellel liggen met de plooi van het plaatstaal [tekeningen 15 & 18].

Het plaatstaal op het deurpaneel plaatsen [tekening 19].

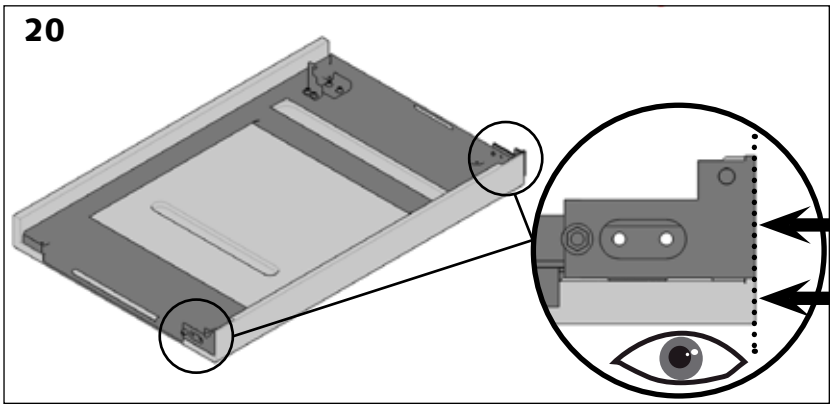

De rand van de mal op één lijn brengen met de buitenrand van het paneel [tekening 20].

Het plaatstaal op het paneel bevestigen met behulp van houtschroeven [tekeningen 21].

De plaatsingsmal losschroeven [tekening 22].

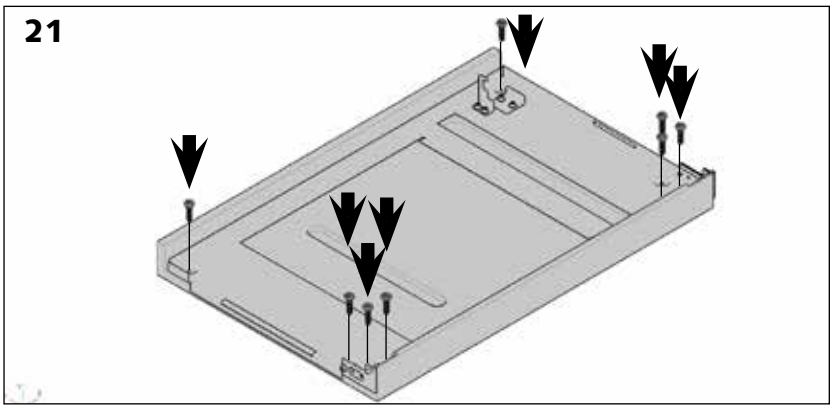

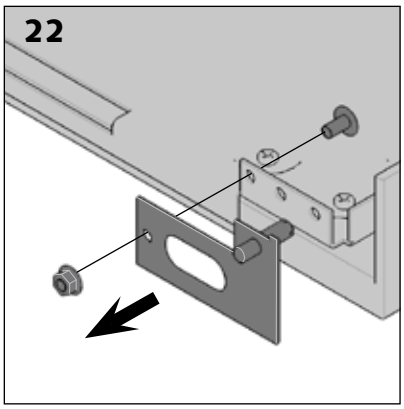

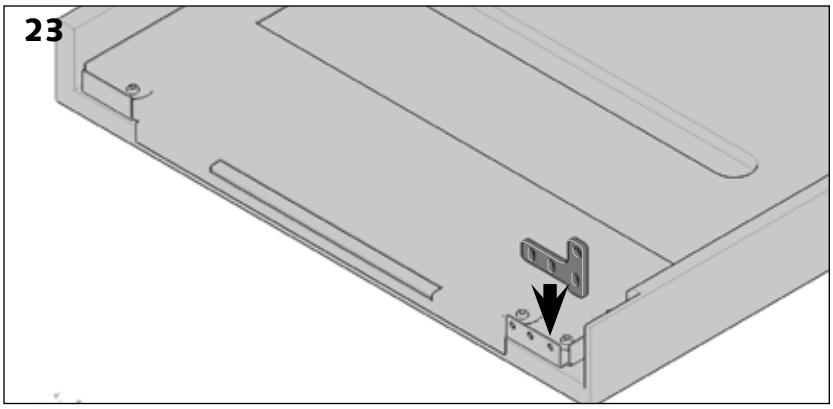

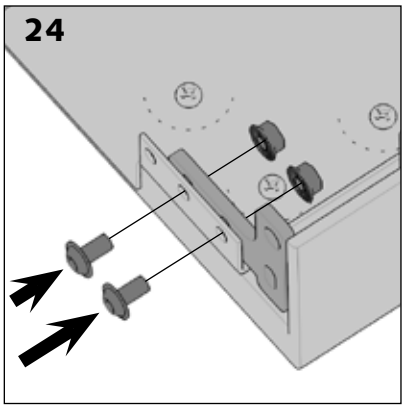

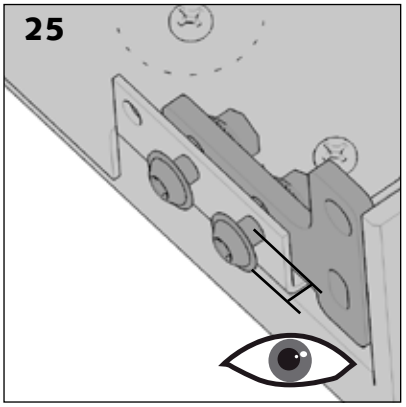

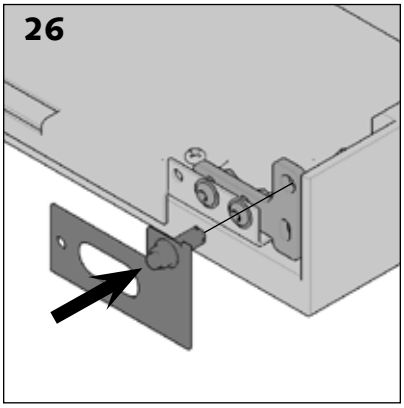

Het onderdeel plaatsen dat dienst zal doen als steun voor de as van de deur [tekening 23]. De schroeven plaatsen maar niet vastdraaien om de positie van het onderdeel te kunnen regelen [tekeningen 24 & 25].

De mal vervangen [tekening 26].

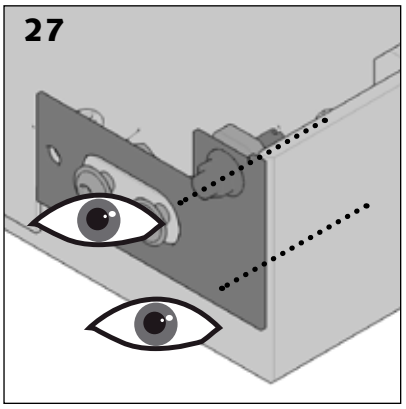

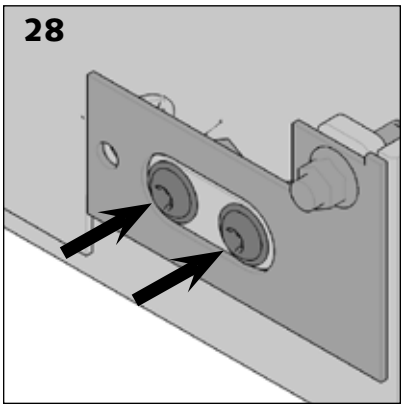

De mal zodanig plaatsen dat deze op één lijn licht met de bovenkant en de zijkant van het paneel [tekening 27].

De schroeven aandraaien [tekening 28].

> De mal verwijderen [tekening 29].

> De werkwijze herhalen voor de bovenkant.

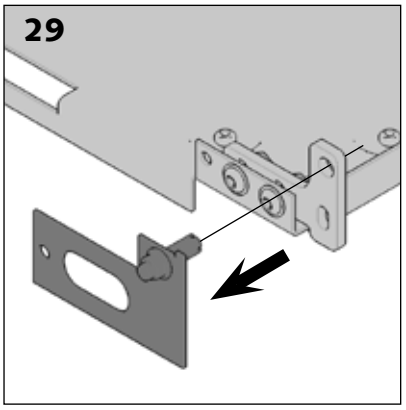

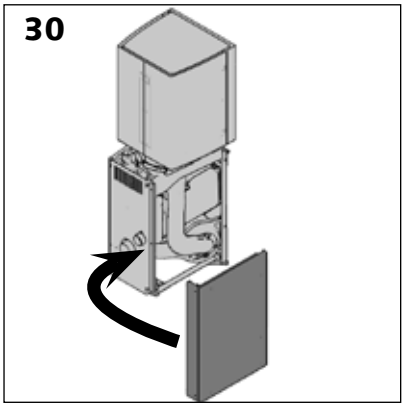

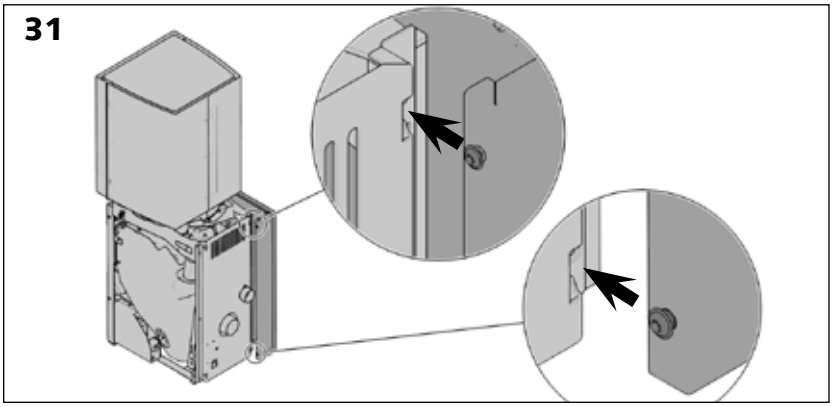

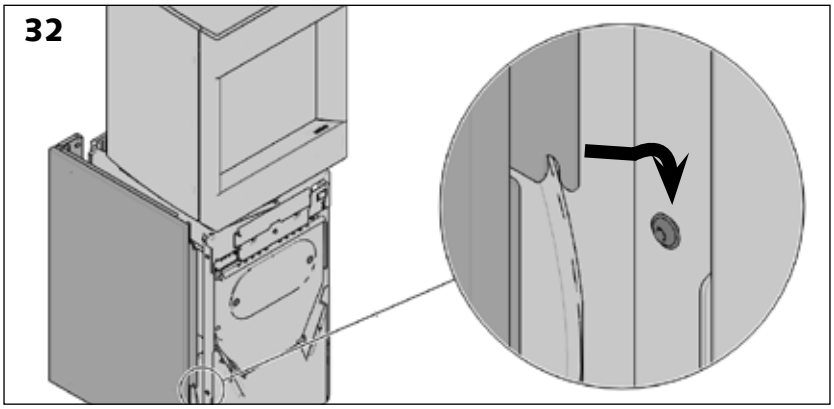

> De zijwanden plaatsen door ze naar achter te laten schuiven [tekening 30]. De schroefkoppen in de hiertoe voorziene gaten schuiven [tekening 31].

Het lage deel vooraan van de wand tegen de schroef drukken [tekening 32].

De bovenste schroef vastzetten[tekening 33] en de onderste schroef vastzetten.

De werkwijze herhalen voor de tweede zijkant.

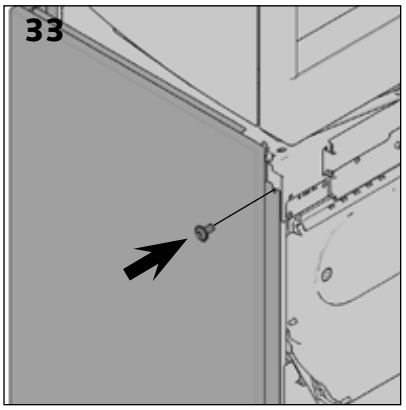

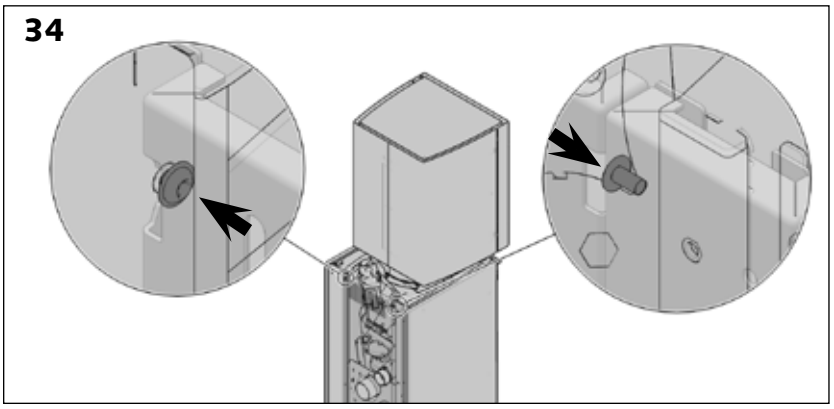

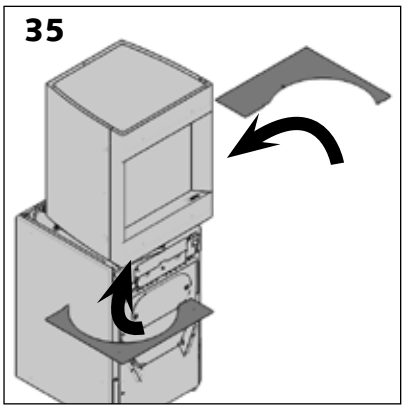

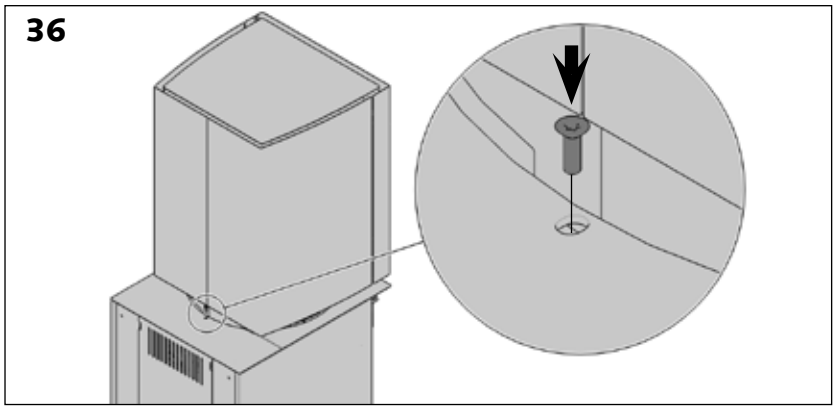

De 2 bovenste schroeven aan de achterkant van de wanden vastzetten [tekening 34].

De tabletten op het toestel plaatsen door te beginnen met de voorzijde [tekeningen 35 & 36].

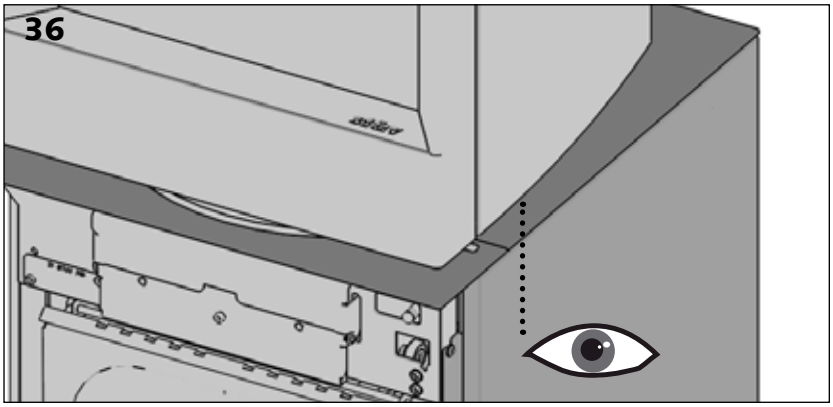

Het zijpaneel op één lijn brengen met de zijkant van de tablet [tekening 36].

De positie van het paneel vastzetten door de schroeven in het hoekbeslag voor de regeling vast te zetten [tekeningen 37 en 39]. Om dit te doen de dekplaat vooraan optillen [tekening 38].

> De mal opnieuw monteren [tekening 40].

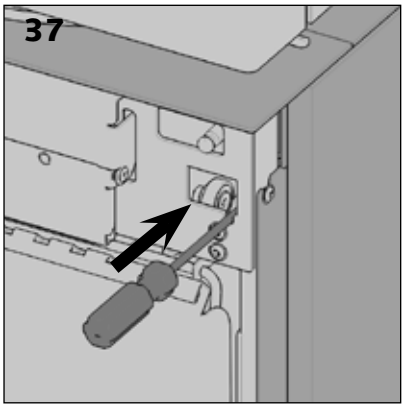

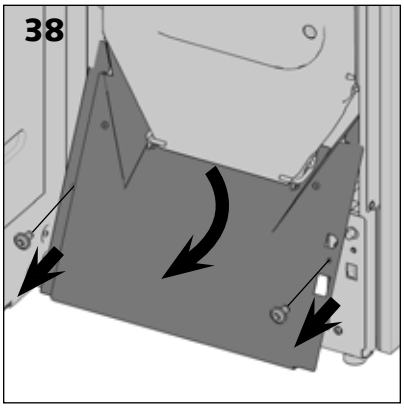

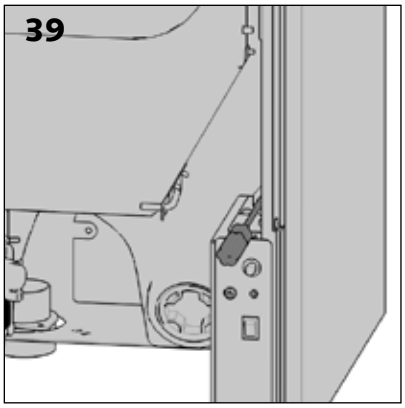

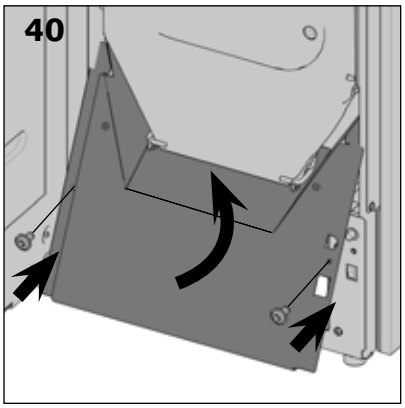

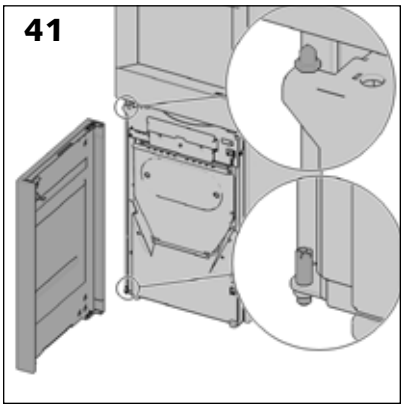

De deur op zijn hengsels plaatsen [tekening 41].

De as voor de sluitpasser van de deur op de structuur van het toestel plaatsen [tekening 42].

De passer op de as plaatsen [tekening 43].

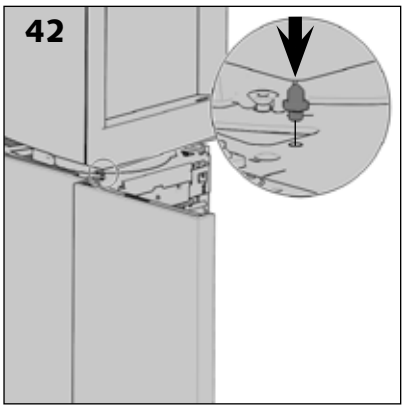

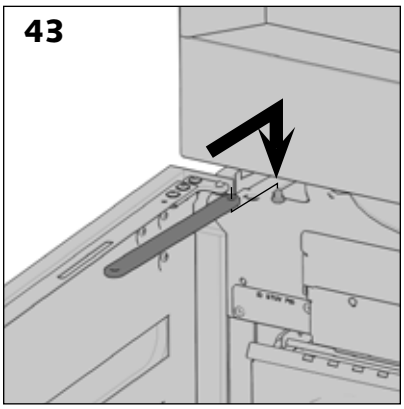

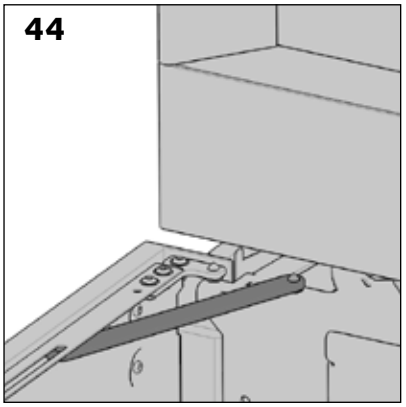

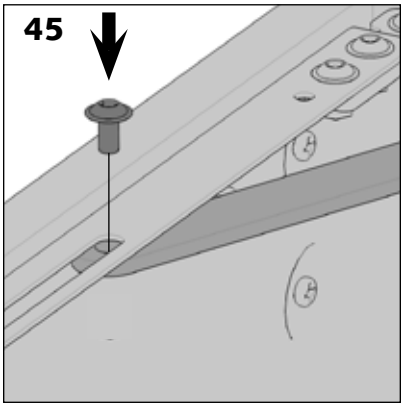

De passer en de deur koppelen met behulp van een schroef [tekeningen 44 & 45].

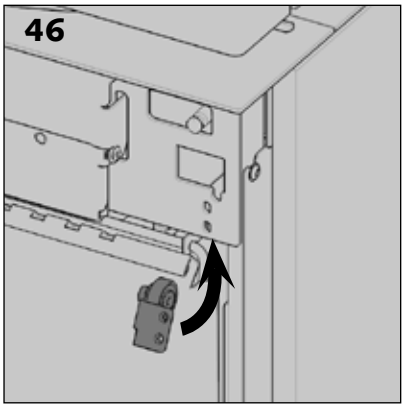

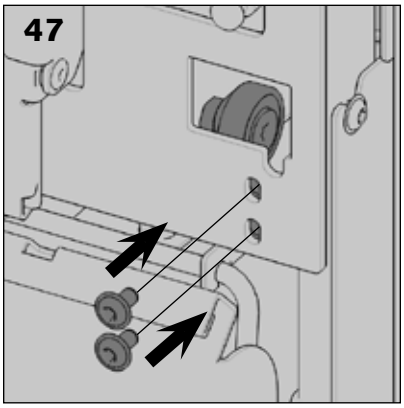

De lagersteun langs onder plaatsen en bevestigen met behulp van twee schroeven [tekeningen 46 & 47].

In de standaardpositie van de steunlager is het lage deel van de bevestigingsplaat zichtbaar onderaan de structuurplaat [tekening 48].

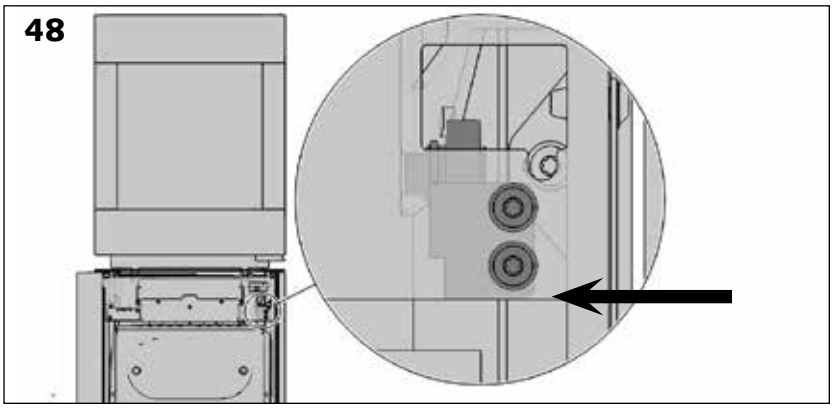

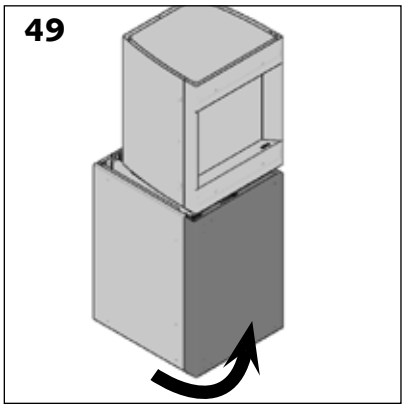

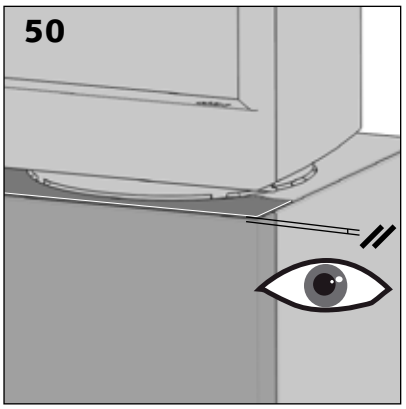

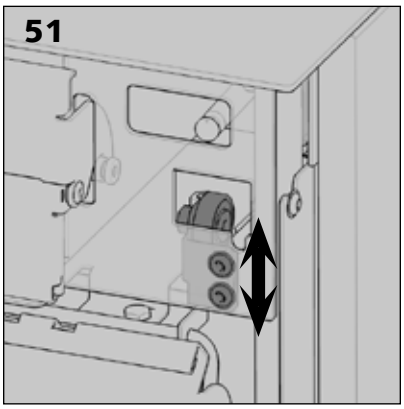

Wanneer de verdiepte voeg niet gelijk is tussen de tablet en de bovenkant van de deur is het mogelijk speling te hebben op de positie in de hoogte van de steunlager [tekening 50 & 51].

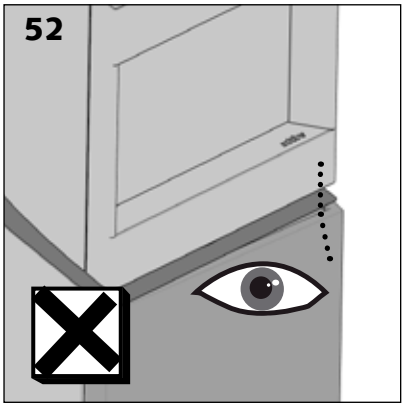

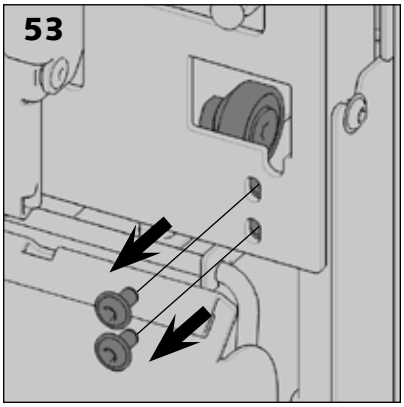

Wanneer de tablet en de deur aan de voorzijde niet op één lijn liggen [tekening 52], is het mogelijk speling te hebben op de positie in de diepte van de steunlager.

De lager eruit halen [tekening 53 & 54].

De lager losschroeven en de positie ervan wijzigen alvorens de lager aan te draaien [tekeningen 55 & 56].

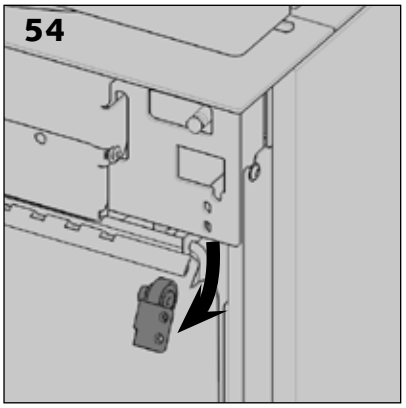

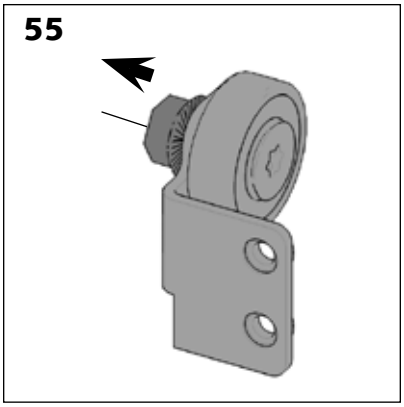

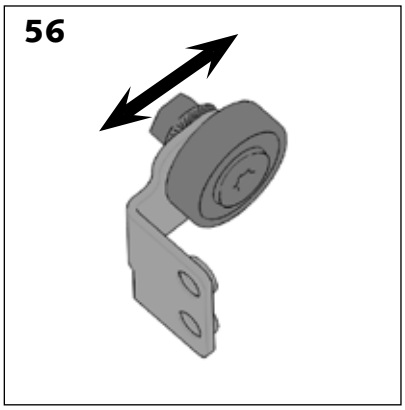

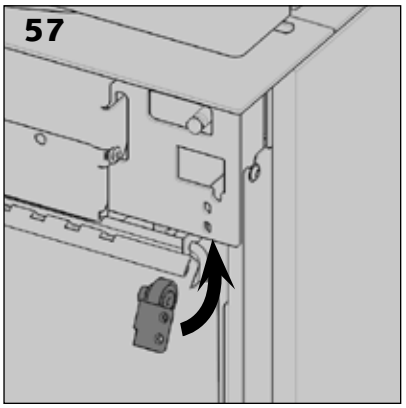

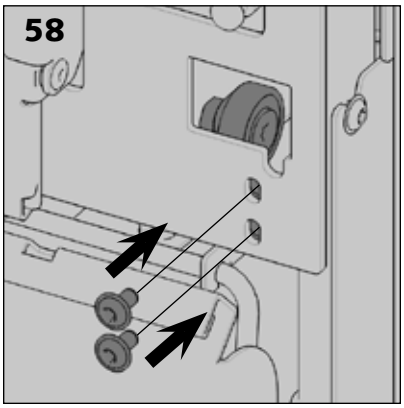

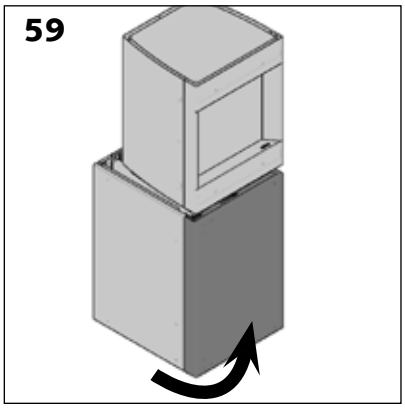

> De steunlager opnieuw op het toestel monteren [tekeningen 57 & 58].

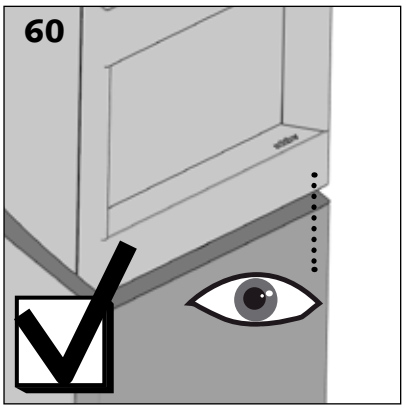

De afstandsbediening opladen

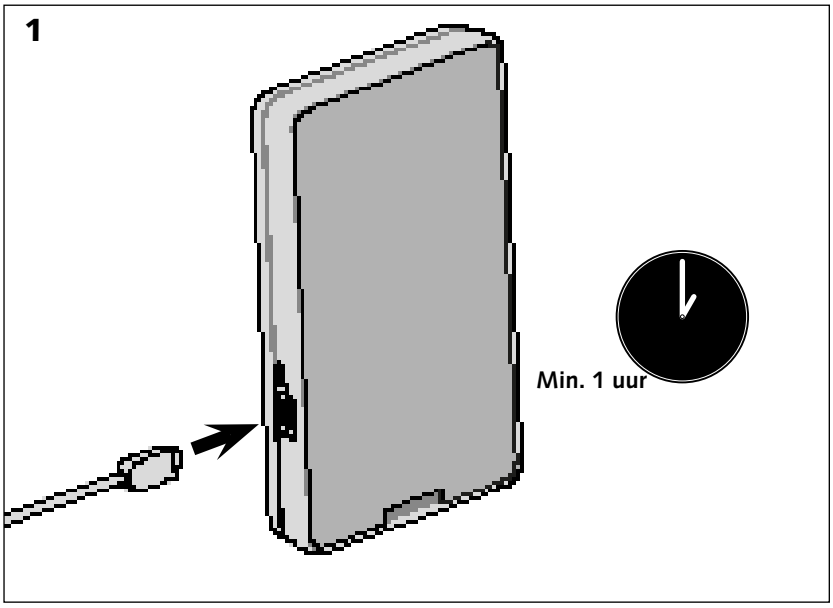

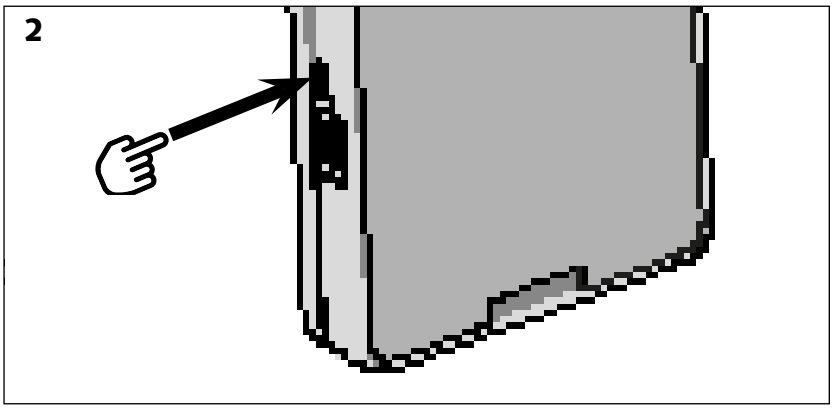

Begin met het aansluiten van de afstandsbediening met de meegeleverde oplaadkabel (de eerste oplaadbeurt duurt minstens 1 uur).

De afstandsbediening werkt van zodra ze op het elektriciteitsnet wordt aangesloten.

> Zet de afstandsbediening aan door op het kleine knopje boven de oplaadpoort te drukken.

> Geef na controle van de goede werking de afstandsbediening in de doos aan de gebruiker.

De Stûv P-10 inschakelen

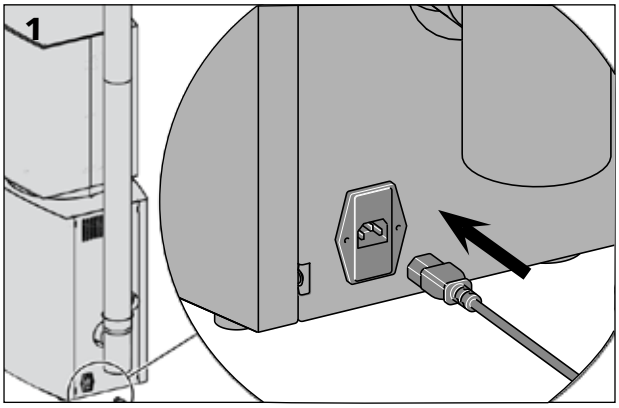

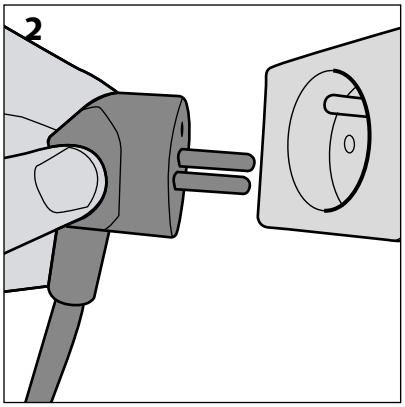

> Sluit de Stûv P-10 aan.

> Controleer of deze helemaal tot het einde zijn vastgedraaid.

Koppelen van de afstandsbediening

Het koppelen van de afstandsbediening gebeurt in de fabriek. Indien het toch nog nodig zou zijn om de afstandsbediening te koppelen, dient u onderstaande instructies te volgen.

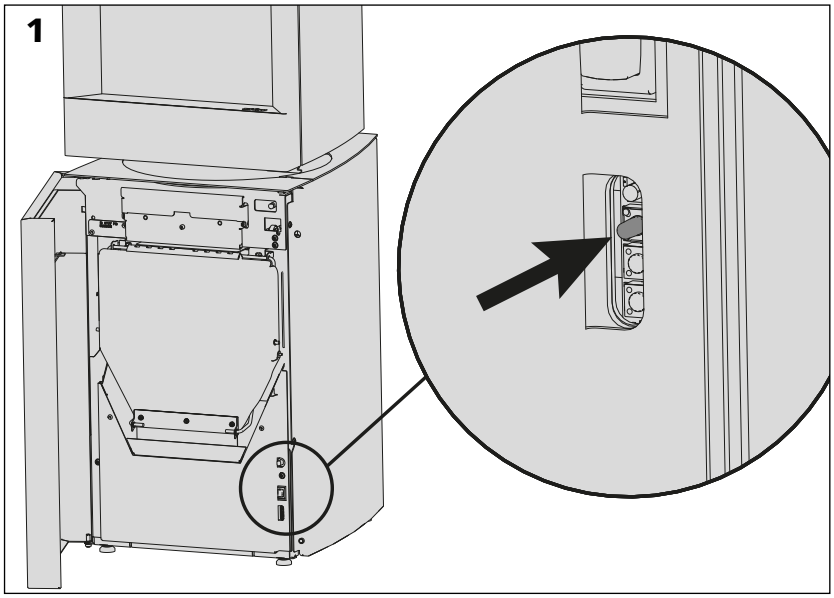

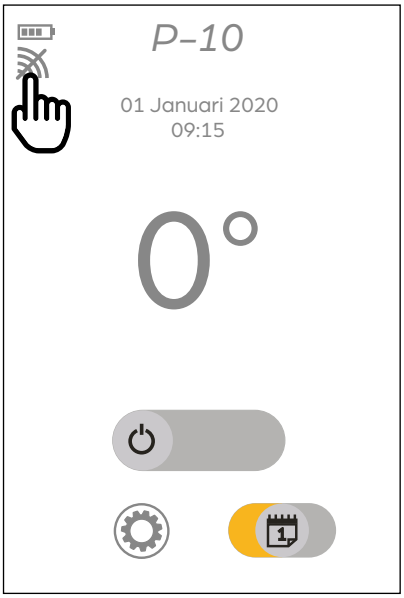

> Begin met het uitschakelen en opnieuw inschakelen van de afstandsbediening.

> Binnen maximaal 1 minuut na het inschakelen van de afstandsbediening, herinitialiseren en start het zoeken van de afstandsbediening in de buurt door op de knop te drukken (meer dan 6 seconden) die wordt afgebeeld in schema 1.

Het controlelampje moet **paars knipperen**.

> Druk op het beginscherm van de niet verbonden afstandsbediening op het icoontje dat de kwaliteit van het signaal aanduidt [schema 2].

Opmerking: dit icoontje geeft een onbestaand signaal weer.

> Bevestig de verbinding door op "OK!" te drukken [schema 3].

> Een bericht duidt aan dat de verbinding succesvol was [schema 5].

Installeren van het toestel op een thuis Wifi-netwerk

Het is nodig de haard op het Wifi-netwerk van de eindgebruiker te installeren zodat hij deze met een verbonden toestel kan bedienen.

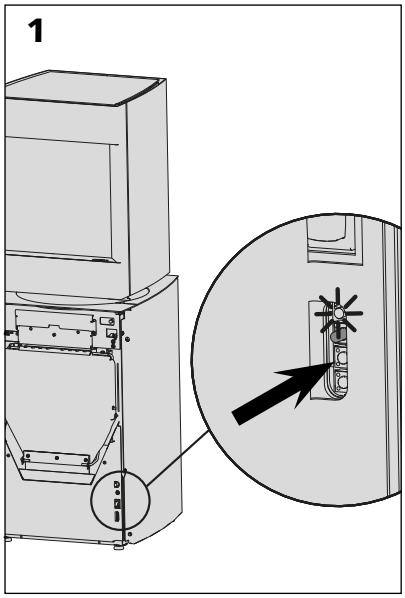

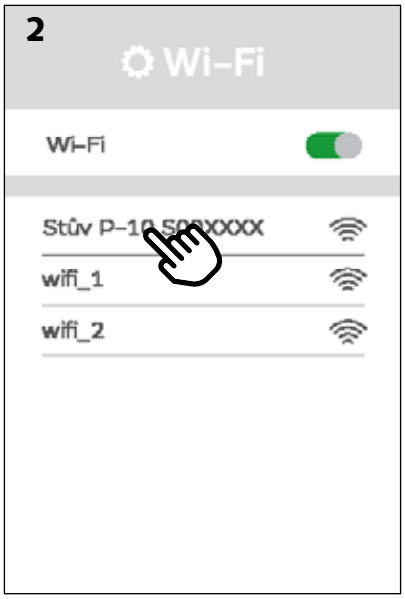

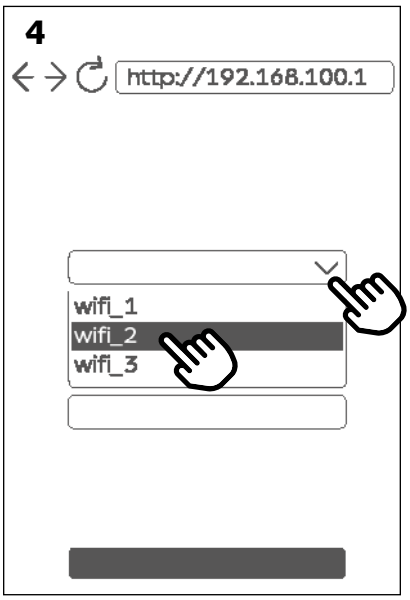

> Druk lang (min. 6 seconden) op de knop [diagram 1],Het controlelampje moet **oranje knipperen**. Dit betekent dat het toestel in 'accespoint-modus' staat en klaar is om verbonden te worden met het Wifi-netwerk [schema 1].

> Maak met een verbonden toestel (smartphone, tablet of PC) verbinding met het Wifi-netwerk met de naam **"Stuv_P10"** [schema 2]. Er is geen wachtwoord vereist. *Dit netwerk is niet beveiligd.*

> Open op hetzelfde verbonden toestel een webpagina en geef in de adresbalk het volgende adres is in: **http://192.168.100.1** [schema 3].

Opmerking: Let op: verwar de zoekbalk van een browser niet met de URL-adresbalk.

> Op de pagina die verschijnt, klikt u op het eerste luikje om het draadloos netwerk te selecteren waarmee het toestel verbonden dient te worden [schema 4].

> Geef het wachtwoord van het geselecteerde draadloos netwerk in en druk vervolgens op 'configureren en opnieuw opstarten' [schema 5].

Opgelet: zorg ervoor dat u het juiste wachtwoord voor het draadloos netwerk van de eindgebruiker hebt.

Opmerking: de Stûv P-10 is enkel compatibel met Wifi-netwerken die een frequentie gebruiken van 2.4gHz. Stel de modem-router af indien nodig.

Opmerking: sommige speciale tekens en leestekens in de Wi-Fi-netwerknaam (SSID) kunnen verbindingsproblemen veroorzaken.

De body van de haard wordt vervolgens op het thuisnetwerk geïnstalleerd.

Wanneer het toestel met succes werd geïnstalleerd op het thuisnetwerk, verschijnt een foutpagina op de webbrowser wat bevestigt dat de haard geen toegangspunt meer is en dat hij opgenomen werd in het netwerk [schema 6]. De lichtdiode wordt groen.

Let op: de verbinding kan enkele minuten duren.

> Controleer of het toestel gebruikt kan worden met een verbonden toestel door de applicatie te installeren en de verbinding te testen.

** Stûv kan niet verantwoordelijk worden gehouden voor compatibiliteit met het Wi-Fi-netwerk of de stabiliteit van het Wi-Fi-netwerk*

De Stûv P-10 bedienen met een smartphone

De Stûv-applicatie is complementair met de afstandsbediening die bij het toestel wordt geleverd.

De interface van de applicatie is identiek aan die van de afstandsbediening.

> Download gratis de toepassing door "Stûv P-10 remote" te zoeken in de Playstore of de Appstore.

> Open de applicatie eens ze gedownload werd. Een bericht geeft aan dat er geen enkele kachel werd verbonden, druk op "OK!" om naar de volgende stap te gaan [schema 1].

> Scan de streepjescode van het typeplaatje van het toestel [schema 2].

Opmerking: u dient de toegang tot het fototoestel in te schakelen.

> Een pincode met 4 cijfers instellen voor de identificatie **(geef deze door aan de eindgebruiker)** [schema 3].

> Geef het e-mailadres van **de eindgebruiker** in [schema 4].

> Kies een naam voor de kachel [schema 5].

> De toepassing is klaar voor gebruik wanneer het beginscherm de omgevingstemperatuur weergeeft.

Kalibratie debiet (verplicht na elk transport)

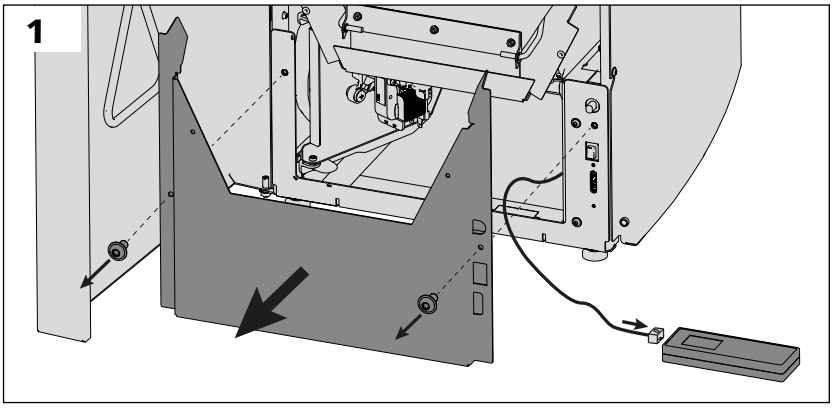

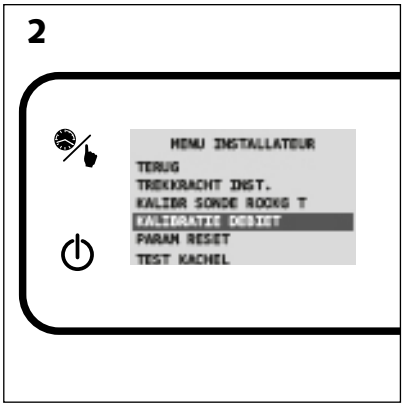

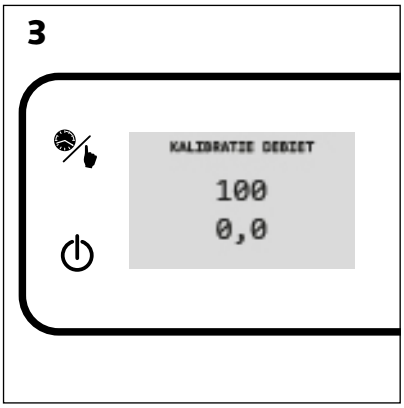

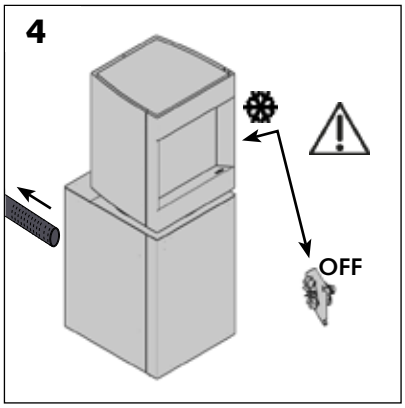

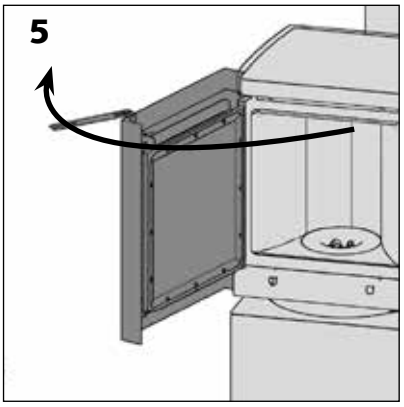

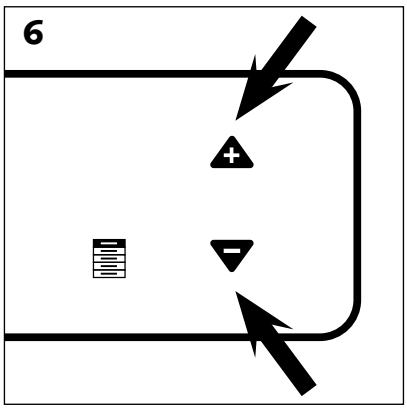

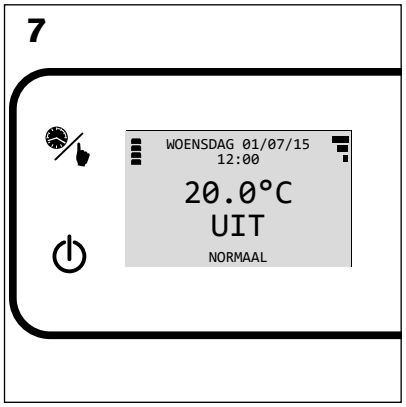

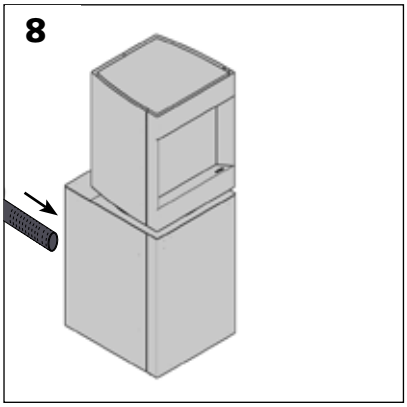

⚠ **Het draadgebonden diagnose- en instelscherm specifiek voor Stûv is noodzakelijk voor deze stap.**

> Steek de stekker van de display in het stopcontact achter de klep onderaan [schema 1].

> Ga naar het menu "Kalibratie flow" met de knop [schema 1].

Wanneer de aangegeven waarden als volgt zijn: 100 en 0,0 , is de debietsensor correct gekalibreerd [schema 2].
Indien dit niet het geval is, dient een herkalibratie worden gestart:

Opgelet!
Het kalibreren dient te gebeuren wanneer het toestel uitgeschakeld is en wanneer de ventilator uitstaat en wanneer de eventuele luchttoevoer uitgeschakeld is. De deur moet open staan. [**schema 3 & 4**] **!**

> Druk in het kalibratiescherm flow op en op [schema 5].

> Vanaf dit moment start het toestel de herkalibratie van de debietsensor. Wacht tot op de afstandsbediening het beginscherm verschijnt. Eens dat gebeurd is, is de actie voltooid [schema 6].

> De toevoer aan buitenlucht aansluiten [schema 7].

Het pelletreservoir vullen

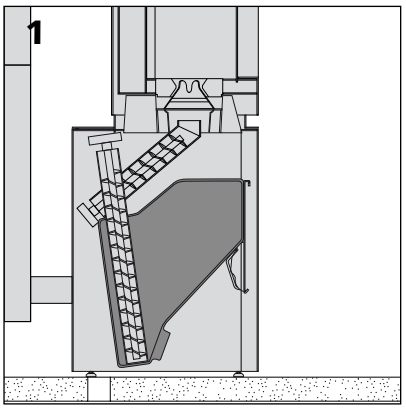

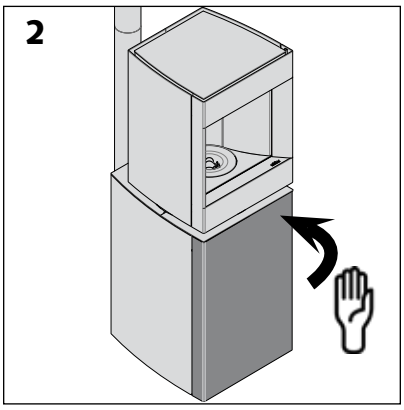

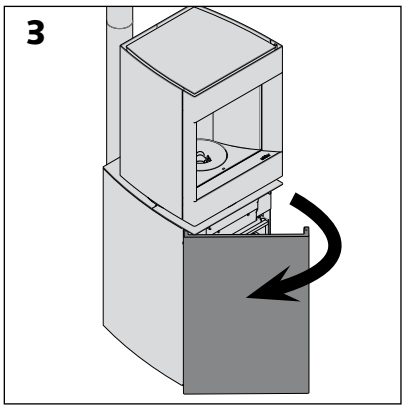

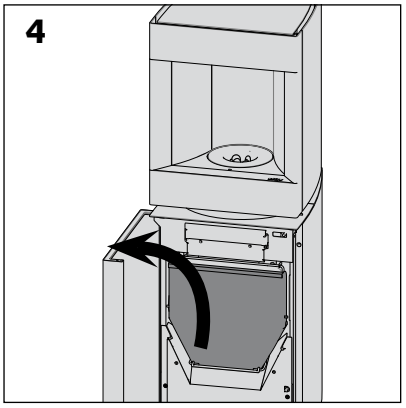

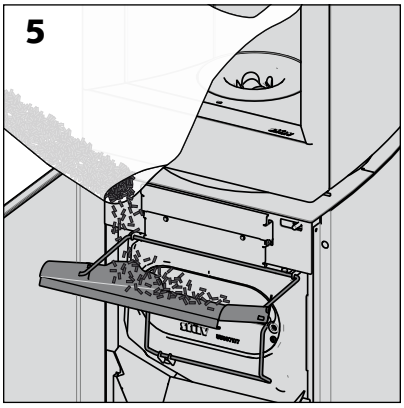

> Om een toestel met een stalen deur te openen, moet u in de richting van de kachel duwen. Dat kan door te drukken op de knop 'Push/Open' ('Duw/Open'). Een toestel met een houten/beklede deur openen, kan op de normale manier.

Opgelet!
Controleer alvorens het reservoir te vullen of er zich geen vreemde voorwerpen in bevinden. Probeer geen vochtige pellets te verbranden. Werp geen stof of te kleine stukjes pellets in het reservoir.

Controles vóór de eerste inschakeling van het apparaat

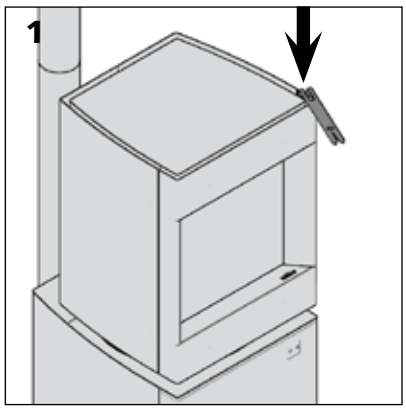

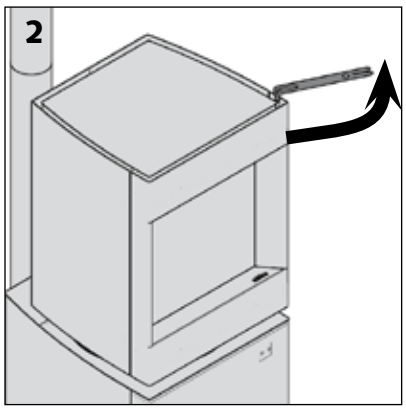

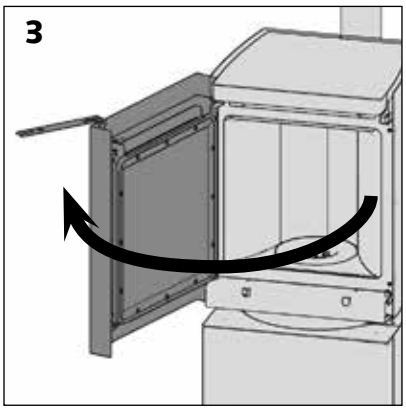

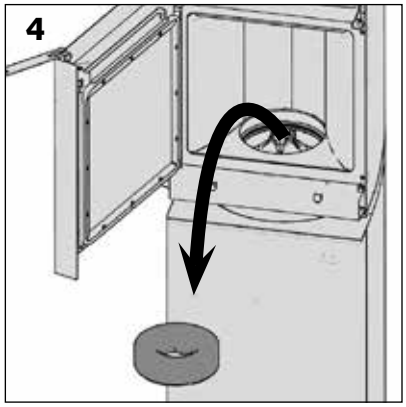

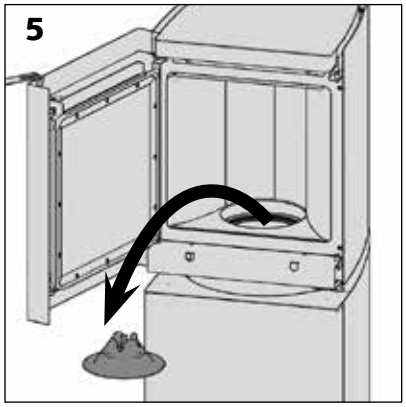

OPMERKING:
Elke haard wordt in de fabriek getest. De aanwezigheid van houtpellets in de schroeven is normaal. Het is belangrijk om vóór de inschakeling van het apparaat de roosters visueel na te kijken.

> Open de deur van de verbrandingskamer [schema's 1, 2 en 3].

> Verwijder de vermiculietring [schema 4].

> Verwijder de vlammenmodelleerder [schema 5].

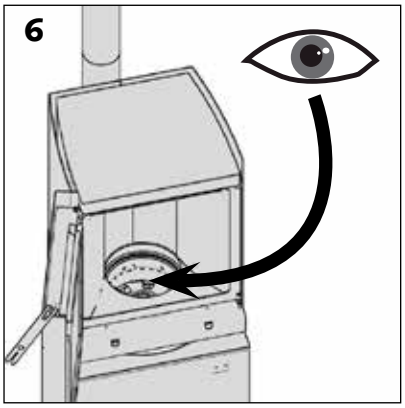

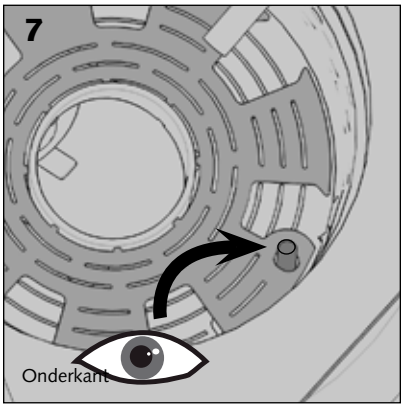

> Kijk of het rooster correct is geplaatst [schema's 6 & 7].

> Kijk of het asrooster correct beweegt wanneer u de asafvoer bedient [schema's 8, 9 en 10].

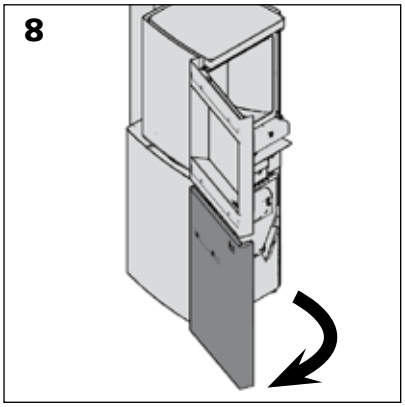

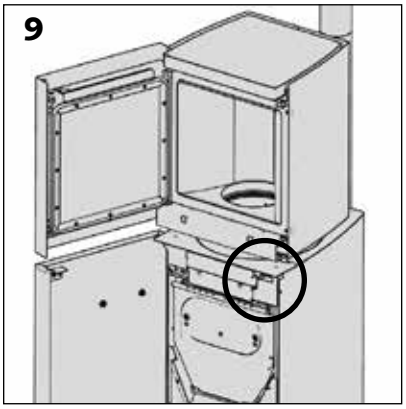

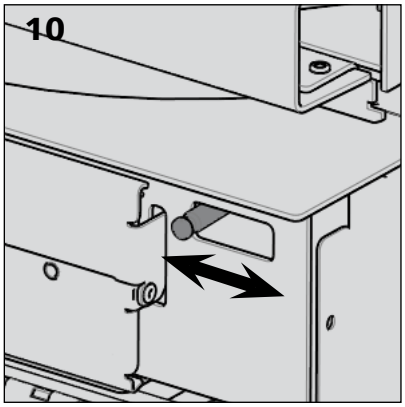

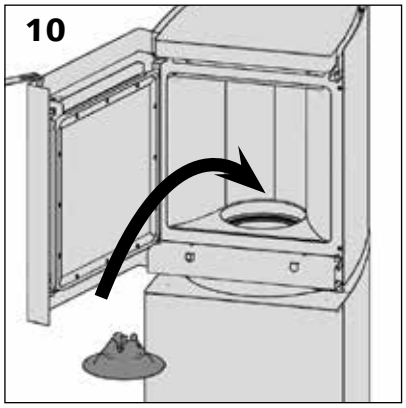

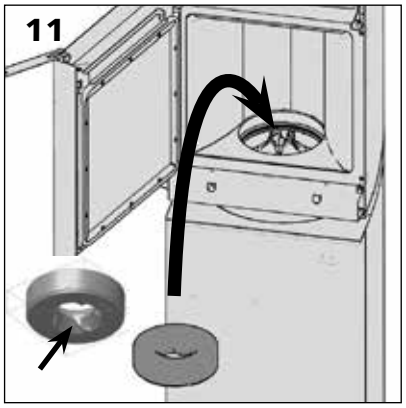

> Plaats de verschillende onderdelen op de juiste manier terug.

> Controleer vóór de inschakeling of de asla, het luik van het reservoir en de deur van de verbrandingskamer correct zijn vergrendeld.

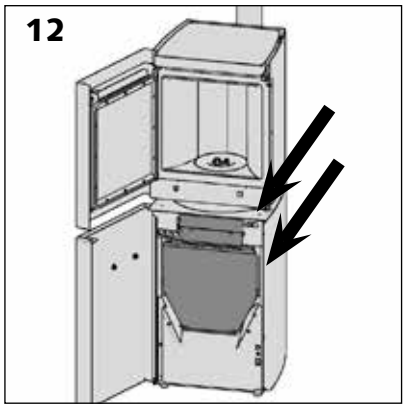

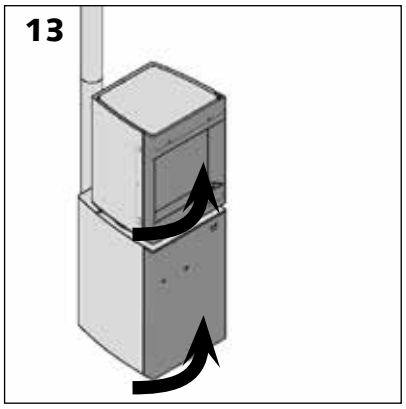

Inschakelen Stûv P-10

1

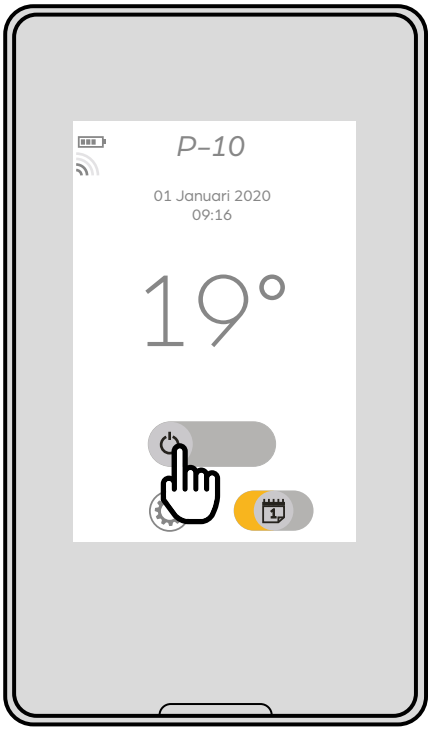

> Hoe de as uit het toestel verwijderen

> Schuif de knop naar rechts om Stûv P-10 aan te zetten.

> Het toestel overloopt de verschillende sensoren.

> De haard schakelt over naar laadmodus.

> Eens er voldoende pellets geladen zijn, start de inschakeling. De vlam verschijnt (10 - 12 minuten).

> De stappen voor het inschakelen zijn doorlopen van zodra het vermogen of de aanbevolen temperatuur op het scherm verschijnen (20- 25 minuten).

2

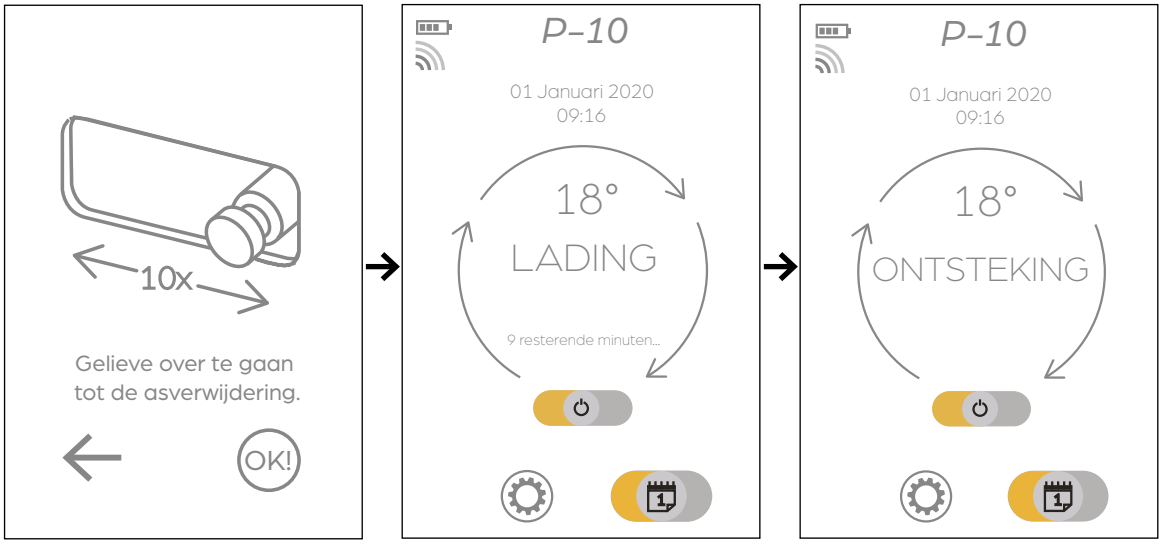

Zodra het apparaat is ingeschakeld ...

We raden u aan het apparaat enkele minuten te laten draaien om de goede werking ervan te controleren (geen alarmsignaal, correcte vlammen, enz.).

Voor meer informatie over de werking van het apparaat raadpleegt u de gebruikershandleiding die bij deze installatiehandleiding wordt verschaft.

Voor eventuele vragen of opmerkingen kunt u contact opnemen met onze klantenservice op het e-mailadres: info@stuv.com.

OPLEVERING VAN DE WERKEN

DIT DOCUMENT BEVESTIGT DE GOEDE ONTVANGST VAN DE WERKEN. DIT FORMULIER MOET WORDEN INGEVULD DOOR DE INSTALLATEUR IN TWEEVOUD, EEN VOOR DE INSTALLATEUR EN EEN VOOR DE GEBRUIKER.

DE KOPER

NAAM .....
VOORNAAM .....
ADRES VAN DE WERKEN.....
POSTCODE .....
GEMEENTE .....
LAND .....
E-MAILADRES .....

DE INSTALLATEUR

ONDERNEMING .....
TELEFOONNUMMER .....
E-MAILADRES .....

UW HAARD STÛV 30-IN

SERIENUMMER .....
DATUM VAN DE INSTALLATIE .....

KENMERKEN VAN HET ROOKKANAAL

HOOGTE VAN HET KANAAL IN METER .....
DIAMETER VAN HET KANAAL IN MM .....
TYPE VAN KANAAL .....

CONTROLE VAN DE REGELINGEN VAN HET TOESTEL

CONTROLE VAN DE LEDIGHEID VAN HET KANAAL .....
GOEDKEURING VAN DE TREK .....
CONTROLE VAN DE KWALITEIT VAN DE HOUTPELLETS .....

OPMERKING .....
.....
.....

VEILIGHEIDSVOORSCHRIFTEN

Dit toestel moet worden gebruikt volgens de aanbevelingen van de installateur en de richtlijnen van de fabrikant in de handleiding die samen met de factuur en dit opleveringsverslag aan de klant overhandigd wordt.

Het rendement en de levensduur van de apparaat hangen rechtstreeks samen met de kwaliteit van de gebruikte houtpellets.

DE INSTALLATEUR (voluit geschreven naam en handtekening)

DE KLANT (voluit geschreven naam en handtekening)

☐ INSTRUCTIES EN TIPS VOOR DE GEBRUIKER VOOR HET ONTSTEKEN, GEBRUIK EN ONDERHOUD VAN DE KACHEL.

CONTACTEN

De Stûv-haarden worden ontworpen en vervaardigd in België door:

Stûv sa
rue Jules Borbouse 4
B-5170 Bois-de-Villers (België)
info@stuv.com – www.stuv.com

Stûv behoudt zich het recht voor om wijzigingen uit te voeren zonder voorafgaande kennisgeving.
Deze handleiding werd met de grootste zorg opgesteld; we wijzen echter elke verantwoordelijk-heid af voor enige fout die er toch zou zijn ingeslopen.
Verantwoordelijke uitgever: Gérard Pitance – rue Jules Borbouse 4 – 5170 Bois-de-Villers – België

[nl] [de] [it] [es] [pt] [cz] [en] [fr] >
Om dit document in een andere taal te verkrijgen, gelieve uw verdeler te raadplegen of www.stuv.com