Manuale d'installazione

Destinato all'installatore

IT

Questa guida è disponibile in formato digitale sul : www.stuv.com
Seguiteci su:

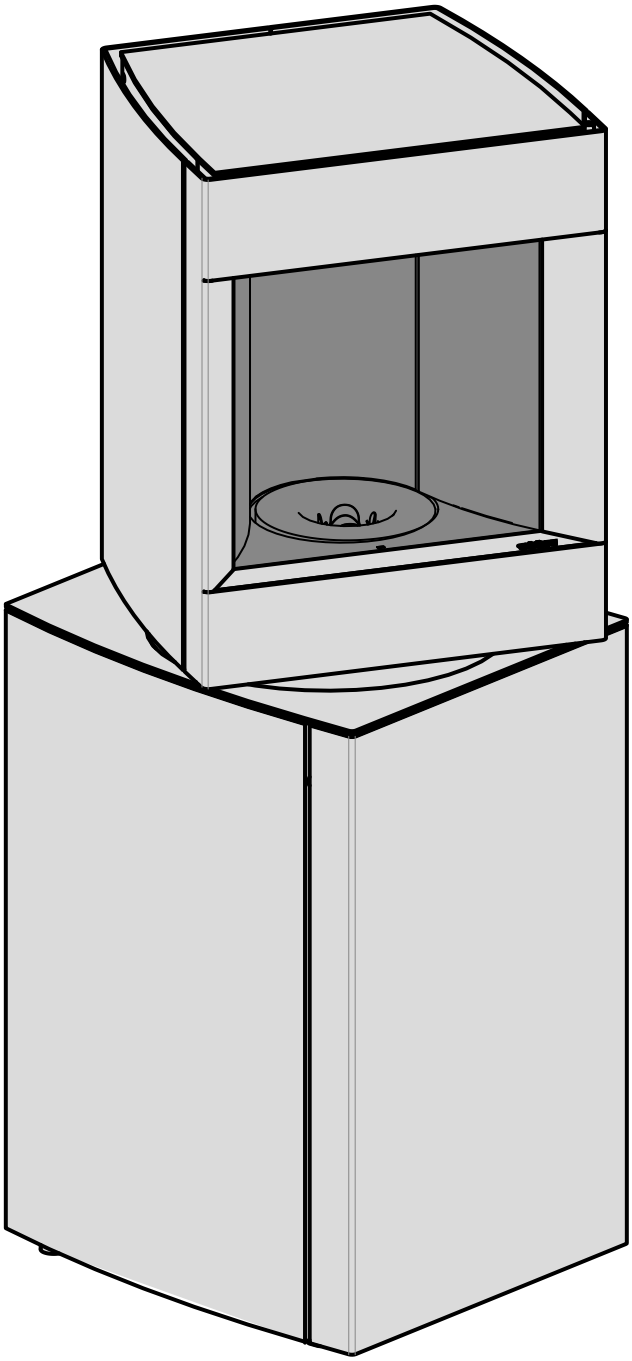

stûv P-10.3

Novembre 2025
APF 137
242026 > ...

BENVENUTI NELL'UNIVERSO STÛV!

Avete scelto un dispositivo di riscaldamento ecologico a elevate prestazioni.

Vi auguriamo sin d'ora il massimo piacere di utilizzo.
All'interno del presente documento troverete i consigli e le istruzioni di installazione.
Le istruzioni d'uso, disponibili in un foglio integrativo, vi guideranno sulle modalità di utilizzo e manutenzione del vostro apparecchio Stûv.

Raccomandiamo vivamente di affidare l'installazione del vostro dispositivo Stûv a personale qualificato che potrà verificare, in modo particolare, che le caratteristiche della canna fumaria corrispondano al focolare installato.
L'installazione del focolare, dei relativi accessori e dei materiali che lo circondano devono essere conformi a tutti i regolamenti (locali e nazionali) e a tutte le normative (nazionali ed europee) del paese in cui avviene l'installazione.

Qualunque modifica apportata all'apparecchio può essere fonte di pericolo.
In tal caso, esso non sarà più coperto dalla garanzia.

Raccomandiamo la lettura del presente manuale prima di procedere all'installazione.

INDICE

PRESENTAZIONE DEL PRODOTTO	**6**
Norme, certificazioni e caratteristiche tecniche	6
Marcatura dello Stûv P-10	9
Materiali e componenti principali	10
Raccomandazioni per lo smontaggio, il riciclaggio e lo smaltimento dell'apparecchio al termine del suo ciclo di vita	10
Conditions légales d'utilisation	10
Dimensioni del focolare	11
Presentazione generale dei componenti del focolare	12
Kit rivestimenti da personalizzare - dimensioni degli elementi di rivestimento (facoltativo)	13
ALLESTIMENTO DEI LAVORI	**14**
Raccomandazioni	14
Presa d'aria esterna per la combustione	14
Alimentazione elettrica	15
Capacità portante della struttura	15
Distanza minima di sicurezza dai materiali combustibili adiacenti	15
Canna fumaria	16
Collegamento alla canna fumaria	17
Circolazione dell'aria di convezione	20
INSTALLAZIONE	**21**
Al ricevimento del materiale	21
Disimballaggio	21
Trasporto del focolare	23
Installazione del monoblocco	25
Avviamento con telecomando (opzionale)	26
Presa d'aria esterna (opzionale)	27
Collegamento alla canna fumaria	28
Montaggio finale	28
Montaggio finale - Montaggio dei rivestimenti da personalizzare	33
MESSA IN FUNZIONE	**42**
Mise sous tension du Stûv P-10.3	42
Descrizione delle funzioni di SCD	43
Installazione del dispositivo sulla rete Wi-Fi domestica	44
Gestire la stufa a pellet Stûv P-10 mediante uno smartphone	50
Calibrazione flusso (obbligatorio dopo ogni trasporto)	51
calibrazione dei fumi	52
Riempimento del serbatoio pellet	53

Verifiche da svolgere prima dell'accensione iniziale 53
Accensione della stufa a pellet Stûv P-10 55
Una volta acceso l'apparecchio... 55

COLLAUDO DELL'OPERA **56**

CONTATTI **58**

Norme, certificazioni e caratteristiche tecniche

I focolari Stûv P-10 (a funzionamento intermittente) rispondono alle richieste (rendimento, emissioni di fumi, sicurezza,...) delle norme europee **EN16510-1 & EN16510-2-6:2022**.

I dati riportati qui di seguito sono forniti da un laboratorio autorizzato.

Gli apparecchi Stûv P-10 sono coperti da:
brevetti n°:
EP 2304319
JP 5390603
US 8.904.944
US 8.826.899
+ brevetti depositati

Modelli disegni n°:
DM/72417
DM/72418
002500942-0001
002500942-0002

Risultati dei test conformi alle normative EN16510-2-6:2022
Apparecchio per il riscaldamento domestico a convezione a pellet

Stûv P-10.3	
Peso dell'apparecchio	175 kg

Dati di calcolo per condotti secondo la norma EN13384-1

	Potenza ridotta	Potenza nominale
Emissioni di CO	0,011 %	0,002 %
Potenza termica	3,7 kw	8,1 kw
Rendimento	91,6 %	92,0 %
Temperatura media dei fumi	122°C	184°C
Portata massica	4,0 g/s	4,9 g/s
Tiraggio consigliato	3 Pa	6 Pa
Tirragio minimo all'uscita dell'apparecchio per il calcolo della canna fumaria	0 Pa	0 Pa

Requisiti di alimentazione	
Tensione	230 V
Fréquenza	50 Hz
Potenza elettrica consumata all'accensione	1000 W
Consumo di energia elettrica in funzionamento normale	40 W
Consumo di energia elettrica in modalità standby	3 W

Requisiti per i combustibili

Combustibili consigliati	Solo pellet di legno
Certificazione	Din plus, EN plus A1, NF biocombustibili HP
Diametro	6 mm

Requisiti di alimentazione dell'aria

Diametro minimo del condotto di alimentazione dell'aria	60 mm
Lunghezza massima del condotto di alimentazione dell'aria	5 m
Numero massimo di curve a 90°	4
Sezione minima di alimentazione dell'aria di combustione dall'esterno (quando il caminetto non è collegato direttamente all'aria esterna)	30 cm²

In ogni caso, l'installazione deve soddisfare i requisiti delle norme EN 15287-1 o -2 e relativi allegati. Di conseguenza, il collegamento alla cana fumaria deve soddisfare i requisiti della norma EN 13384-1 e relativi allegati.

PARAMETRI TECNICI ECODESIGN PER APPARECCHI DECENTRALI PER IL RISCALDAMENTO A COMBUSTIBILE SOLIDO

Secondo il regolamento (UE) 2015/1185 e 2015/1186 e i regolamenti Ecodesign

Dettagli dell'apparecchio:

Riferimento(i) modello :	STÛV P10.3	Organismo notificato/Numero :	ACTECO / 1880
Modello(i) equivalente(i) :	-	Numero del rapporto di prova :	1880-AoP-012-22
Funzionalità di riscaldamento indiretto :	no	Applicazione di norme armonizzate :	EN16510-1 & EN16510-2-6:2022
Potenza termica diretta :	8,1 kW	Altre norme applicate / specifiche tecniche:	-
Potenza termica indiretta :	0,0 kW		

Dettagli del combustibile di riferimento (uno solo)

Combustibile	Combustibile di riferimento (solo uno:	Altro(i) combustibile(i) idoneo(i):	Efficienza energetica stagionale del riscaldamento d'ambiente ηs [x %]:	Emissioni dovute al riscaldamento d'ambiente alla potenza termica nominale (*):				Emissioni dovute al riscaldamento d'ambiente alla potenza termica minima (*) (**)			
				PM	OGC	CO	NO_x	PM	OGC	CO	NO_x
				[x] mg/Nm³ (13 % O_2)				[x] mg/Nm³ (13 % O_2)			
Ceppi di legno con contenuto di umidità ≤ 25%	no	no	N.A.	N.A.	N.A.	N.A.	N.A.	N.A.	N.A.	N.A.	N.A.
Legno compresso (contenuto di umidità < 12%)	sì	no	89,0	12	<1	20	79	4	3	137	58
Altro combustibile	no	no	N.A.	N.A.	N.A.	N.A.	N.A.	N.A.	N.A.	N.A.	N.A.

(*) P = particolato, OGCs = composti gassosi organici, CO = monossido di carbonio, NOx = ossidi di azoto.
(**) Richiesto solo se si applicano i fattori di correzione F(2) o F(3)

Caratteristiche durante il funzionamento con il combustibile di riferimento (solo uno):

Caratteristiche	Simbolo	Valore	Unità
Potenza termica			
Potenza termica	P_{nom}	8.1	kW
Potenza termica minima	P_{min}	3.7	kW
Consumo ausiliario di energia elettrica			
Alla potenza termica nominale	el_{max}	0.028	kW
Alla potenza termica minima	el_{min}	0.025	kW
In modalità standby	el_{SB}	0.004	kW
Fabbisogno di potenza della fiamma pilota permanente			
Fabbisogno di potenza della fiamma pilota (se applicabile)	P_{pilot}	N.A.	kW
Efficienza energetica			
Indice di efficienza energetica	-	130	-
Classe di efficienza energetica	-	A++	-

Caratteristiche	Simbolo	Valore	Unità
Efficienza utile (NCV allo stato ricevuto)			
Efficienza utile alla potenza termica	$\eta_{th,nom}$	92,0	%
Efficienza utile alla potenza termica minima (indicativa)	$\eta_{th,min}$	91,6	%
Tipo di controllo della potenza termica/della temperatura ambiente (selezionarne uno solo)			
Controllo della potenza termica a fase unica, senza controllo della temperatura ambiente			no
Due o più fasi manuali, senza controllo della temperatura ambiente			no
Con controllo della T° ambiente tramite termostato meccanico			no
Con controllo elettronico della temperatura ambiente			no
Con controllo elettronico della temperatura ambiente e temporizzatore giornaliero			no
Con controllo elettronico della temperatura ambiente e temporizzatore settimanale			sì
Altre opzioni di controllo (selezioni multiple possibili)			
Controllo della temperatura ambiente con rilevamento di presenza			no
Controllo della T° ambiente con rilevamento di finestre aperte			no
Con opzione di controllo a distanza			sì

Precauzioni speciali per l'assemblaggio, l'installazione o la manutenzione:

La protezione antincendio e le distanze di sicurezza, come le distanze dai materiali da costruzione combustibili, devono essere rispettate! Un adeguato apporto di aria di combustione all'apparecchio deve essere garantito in ogni momento. I valori dei gas di scarico dell'apparecchio devono essere osservati nel dimensionamento della canna fumaria!

Fabbricante	STÛV SA
Contatto	Thomas Duquesne Science & Technology Manager certifications@stuv.be
Indirizzo	Rue Jules Borbouse,4 5170 Bois-de-Villers Belgique

Gérard Pitance
Amministratore Delegato e Fondatore

Jean-François Sidler
Direttore Generale e Amministratore Delegato

Marcatura dello Stûv P-10

CE	Norme europee: EN 16510-1 & EN 16510-2-6:2022 Numero di identificazione dell'organismo notificato: 1880 Numero della dichiarazione di prestazione: QA231478502
15 Stûv S.A. Rue Jules Borbouse 4, 5170 Bois-de-villers **STÛV P10.3**	**Uso previsto:** stufa a pellet per il riscaldamento degli ambienti in edifici residenziali. Si prega di leggere e seguire le istruzioni per l'utente prima dell'avvio! **Utilizzare solo combustibili raccomandati:** pellet di legno diametro 6 mm, standard di qualità EN+A1.

Igiene, salute e ambiente		Potenza nominale	Potenza parziale
Emissioni al 13% di ossigeno	**CO**	20 mg/Nm³	137 mg/Nm³
	NOx	79 mg/Nm³	58 mg/Nm³
	OGC	<1 mg/Nm³	3mg/Nm³
	PM	12 mg/Nm³	4 mg/Nm³

Sicurezza anticendio		Distanza totale	Spazio d'aria di convezione	Isolamento (conducibilità termica di 0,105 W/m.K a 400°C)
Posteriore	**dR**	200 mm	200 mm	-
Lati	**dS**	150 mm	150 mm	-
Soffito	**dC**	500 mm	500 mm	-
Sotto	**dB**	0mm	0mm	-
Anteriore (p.es. mobili)	**dP**	1000 mm	1000 mm	-
Pavimento (p.es. mobili davanti	**dF**	0mm	0mm	-
Aria de radia-zione laterale	**dL**	1000 mm	1000 mm	-

Sicurezza e accessibilità all'uso	Potenza nominale	Potenza parziale
Temperatura di uscita dei fumi	185° C	123 °C
Tiraggio minimo del camino	12 Pa	7 Pa
Portata massica dei gas di combustione	4,9 g/s	4,0 g/s
Sicurezza antincendio dell'installazione del camino		T 400 G

Economia energetica e conservazione del calore	Potenza nom.	Potenza parziale
Potenza termica ambiente	8,1 kW	3,7 kW
Potenza termica acqua	n.a.	n.a.
Efficienza	92,0 %	91,6 %
Efficienza del riscaldamento d'ambiente stagionale alla potenza nominale	89,0 %	
Indice di efficienza energetica (EEI)	130	
Classe di efficienza energetica	A++	
Consumo di energia elettrica	0,028 kW	0,025 kW
Consumo di energia in modalità standby	0,004 kW	
Potenza elettrica (picco)	0,966 kW	
Potenza elettrica (media)	0,028 kW	
Tensione	230 V	
Frequenza	50 Hz	
Tipo di apparecchio	B	
Resistenza meccanica e stabilità		
Capacità portante	NPD	

Distanza minima di sicurezza dai materiali combustibili adiacenti

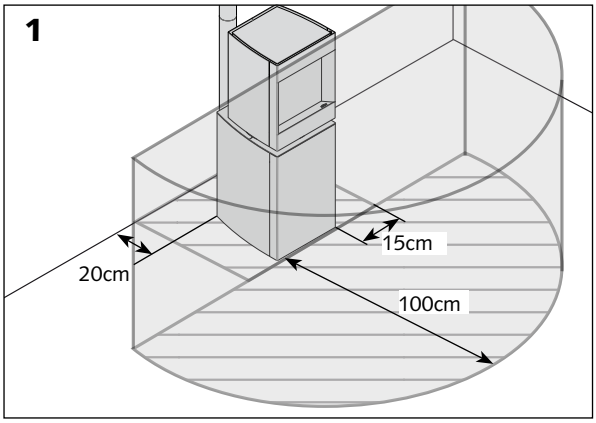

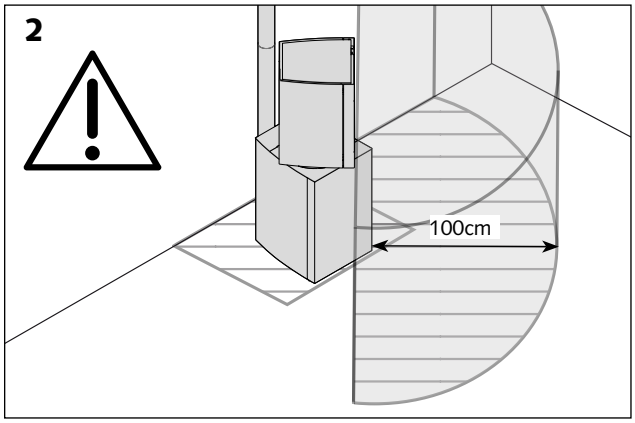

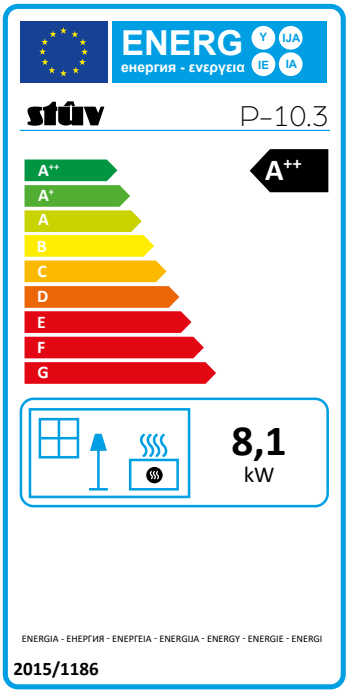

Scheda prodotto
EU 2015/1186

stûv

Stûv s.a.
Rue Jules Borbouse,4
5170 Bois-de-Villers
info@stuv.com – www.stuv.com

Model reference:
STÛV P10.3

Classe di efficienza energetica	A+ (A++ ↑ G)
Potenza termica diretta	**8,1 kW**
Potenza termica indiretta	**-**
Indice di efficienza energetica	**130**
Rendimento utile alla potenza termica nominale	**92.0 %**
Rendimento utile al carico minimo	**91,6 %**

Precauzioni particolari da adottare al momento del montaggio, installazione o manutenzione del dispositivo di riscaldamento autonomo:

Consultare le istruzioni di installazione, uso e manutenzione

Materiali e componenti principali

Lo Stûv P-10 è principalmente costituito da:

> Lamiere/tubi in acciaio verniciato per gli elementi della struttura e dei rivestimenti

> I rivestimenti bassi sono disponibili con finiture in pannelli di legno con applicazioni in quercia (chiara o scura)

> Vermiculite per l'interno della camera di combustione

> Acciaio fuso per gli elementi strutturali del bruciatore

> Alluminio per il condotto di scarico dei fumi

> PEHD per il serbatoio pellet

> Corpo del telecomando in PP e schermo in PC, batteria agli ioni di litio.

> È disponibile un kit di finitura per personalizzare a proprio piacimento i rivestimenti inferiori. In tal caso è auspicabile che l'installatore verifichi che il materiale scelto corrisponda all'uso al quale è destinato.

I suddetti componenti sono tutti conformi ai limiti delle tolleranze e degli usi nazionali.

Raccomandazioni per lo smontaggio, il riciclaggio e lo smaltimento dell'apparecchio al termine del suo ciclo di vita

Stûv adotta orgogliosamente un approccio ambientale sostenibile. Pensiamo allo smaltimento dei nostri prodotti quando saranno alla fine del loro ciclo di vita.

Ogni componente dell'apparecchio può essere isolato per essere selezionato e quindi riciclato al meglio.

Lo scarico dei diversi componenti deve avvenire in conformità con le normative locali e nazionali.

Conditions légales d'utilisation

⚠Questo apparecchio non deve essere utilizzato da bambini di età inferiore agli 8 anni.

⚠Questo apparecchio può essere utilizzato da persone con ridotte capacità fisiche, sensoriali o mentali <u>solo</u> se sorvegliate o addestrate all'uso sicuro dell'apparecchio.

⚠ La pulizia e la manutenzione da parte dell'utente non devono essere eseguite da bambini non sorvegliati.

⚠ I bambini non devono giocare con l'apparecchio! Alcune parti del caminetto - il vetro e le pareti esterne - possono essere molto calde anche in condizioni di utilizzo normale (potenza nominale) e l'irraggiamento del vetro può essere elevato.

Dimensioni del focolare

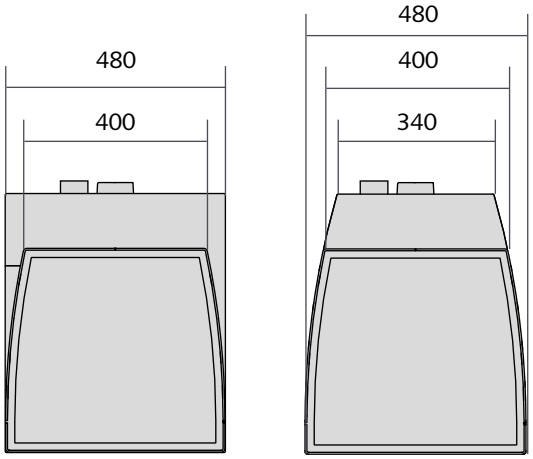

versione legno e personalizzabile

versione lamiera

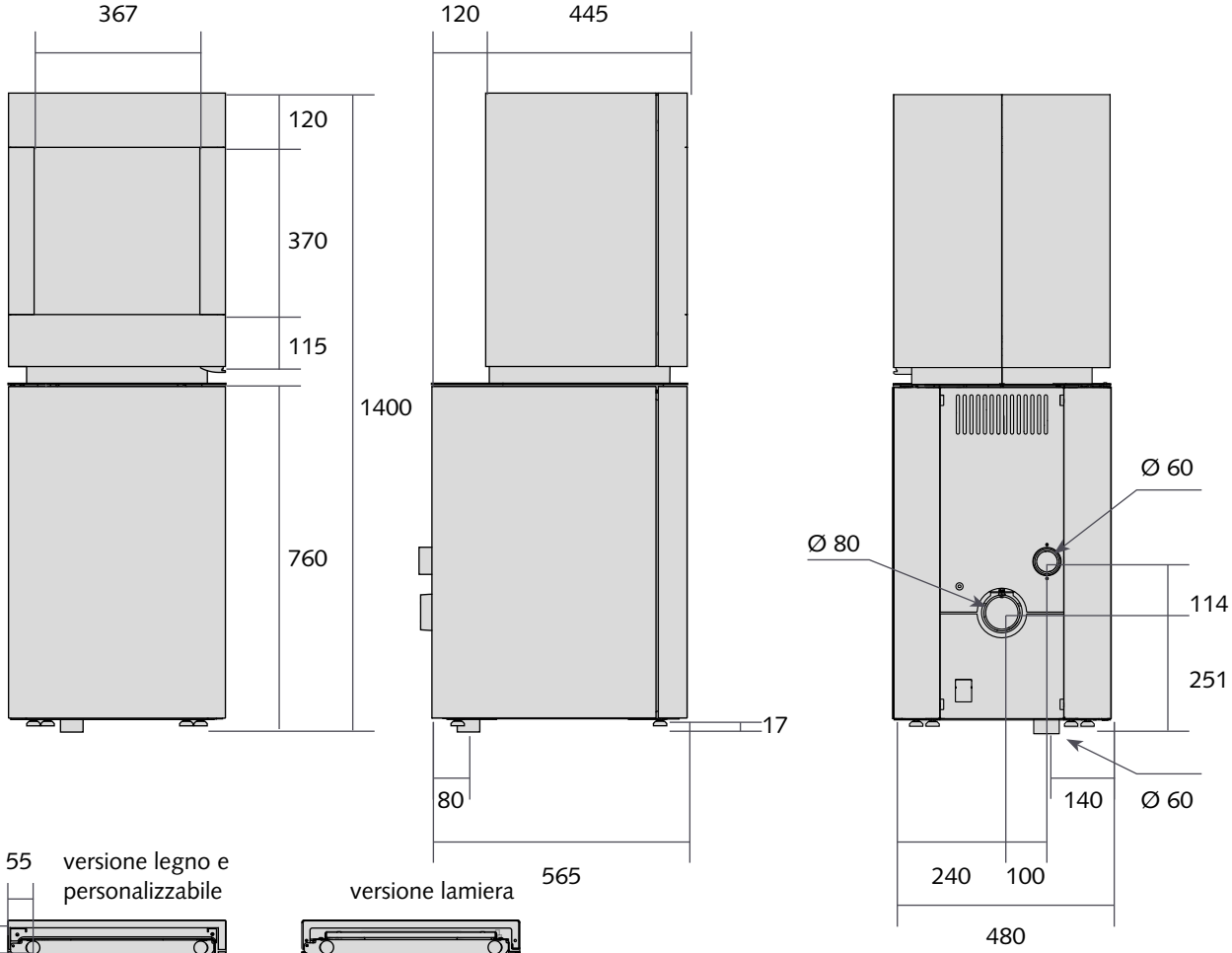

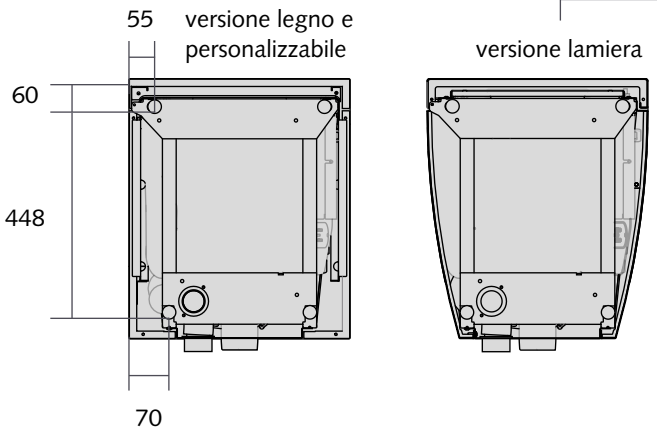

versione legno e personalizzabile

versione lamiera

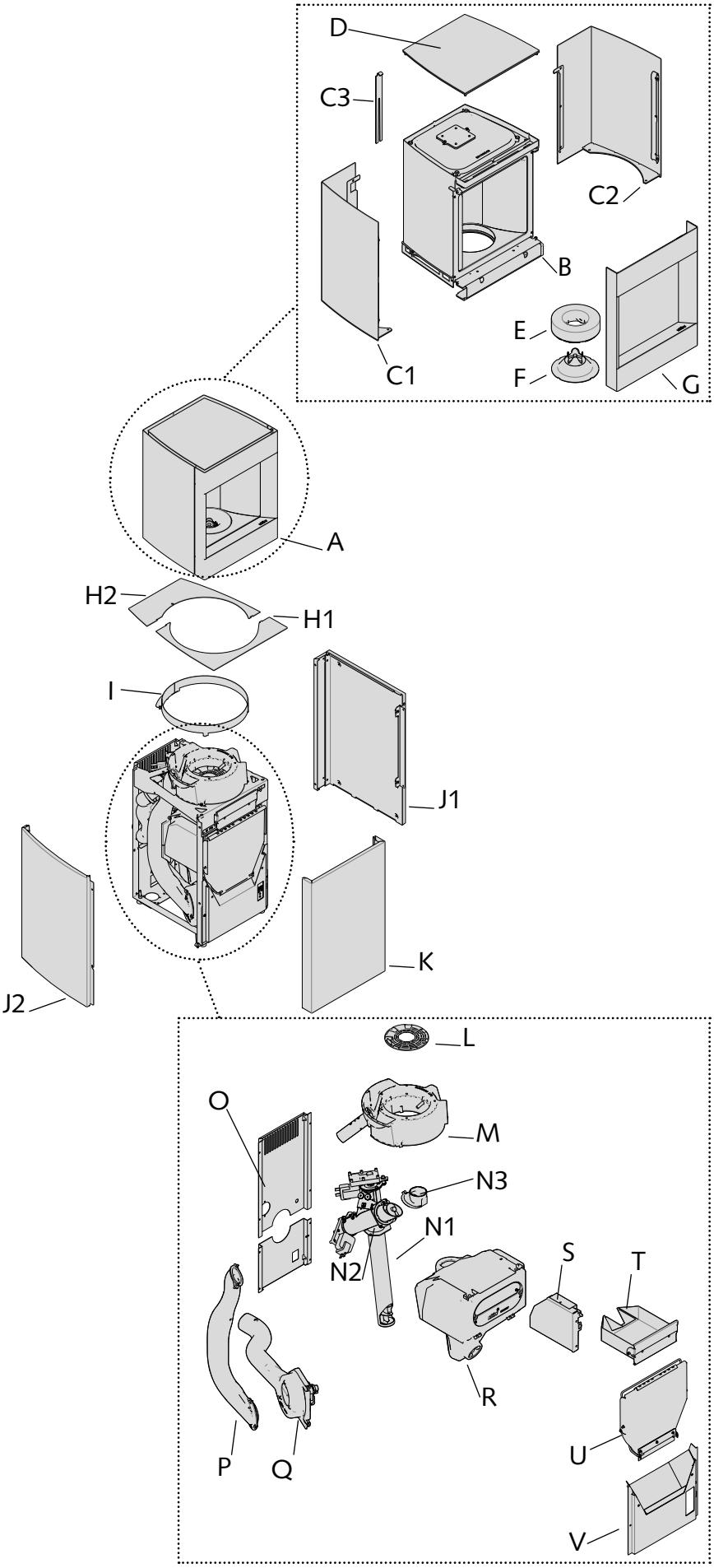

A. Lanterna

B. Struttura lanterna

C1.Rivestimento lanterna destro
C2.Rivestimento lanterna sinistro
C3.Chiusura d'allineamento dei rivestimenti

D. Ripiano superiore

E. Anello vermiculite

F. Modulatore fiamma

G. Porta lanterna

H.
H1. Ripiano posteriore
H2. Ripiano anteriore

I. Flangia

J.
J.1.1 Rivestimento sinistro (versione lamiera)
J.1.2 Rivestimento sinistro (versione legno e personalizzabile)
J.2.1 Rivestimento destro (versione lamiera)

J.2.2 Rivestimento destro (versione legno e personalizzabile)

K. Porta bassa

L. Griglie

M. Bruciatore ghisa

N1. Coclea 1
N2. Coclea 2
N3. Raccordo a gomito di alimentazione del bruciatore

O. Lamiere posteriori

P. Condotto scarico fumi

Q. Corpo ventilatore

R. Serbatoio pellet

S. Carta elettronica

T. Cassetto cenere

U. Portello di carico

V. Cappa anteriore con canalina raccogli-polvere

*I rivestimenti sono disponibili in due versioni, l'illustrazione rappresenta un lato di ciascuna finitura.

Kit rivestimenti da personalizzare - dimensioni degli elementi di rivestimento (facoltativo)

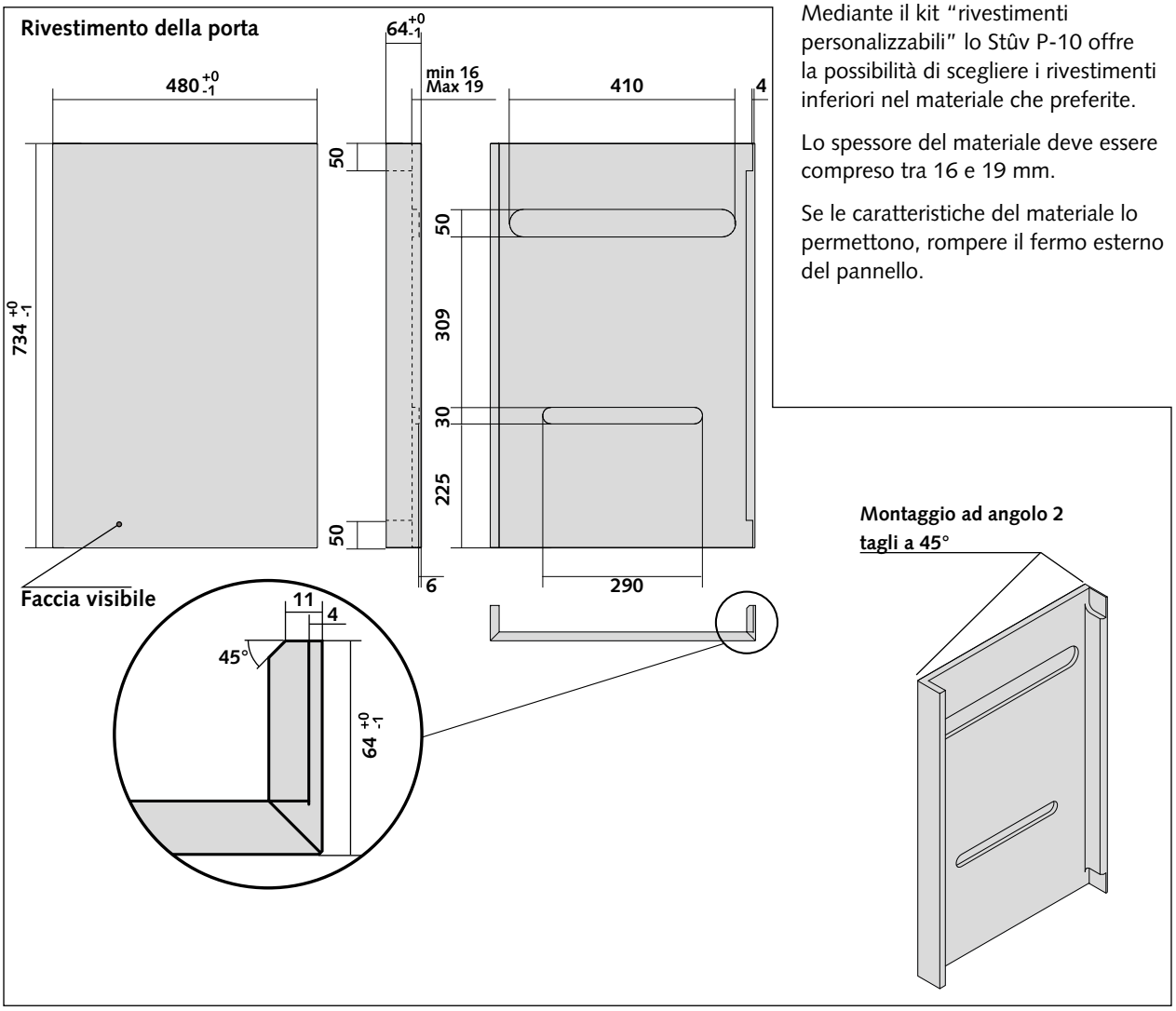

Mediante il kit "rivestimenti personalizzabili" lo Stûv P-10 offre la possibilità di scegliere i rivestimenti inferiori nel materiale che preferite.

Lo spessore del materiale deve essere compreso tra 16 e 19 mm.

Se le caratteristiche del materiale lo permettono, rompere il fermo esterno del pannello.

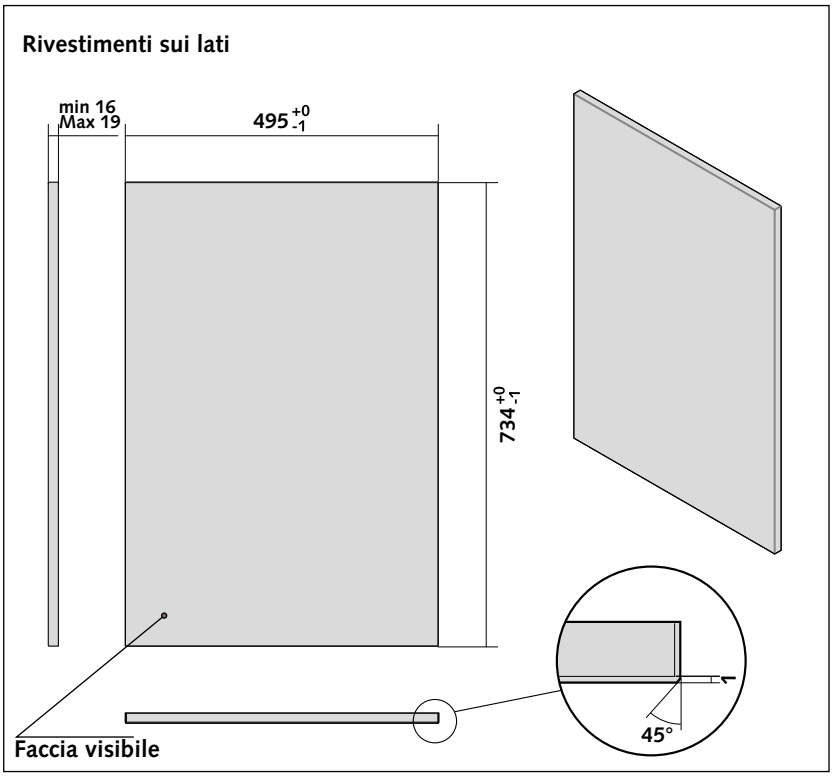

Precauzioni per i materiali di rivestimento

La scelta dei materiali è libera, tuttavia, questi ultimi dovranno sopportare temperature che possono raggiungere gli 85°. Occorre assicurarsi che l'elemento di finitura resista a tale temperatura, sia dal punto di vista dell'integrità strutturale che per il rischio di emissioni nocive.

L'elemento di finitura non deve superare;

- per la porta: 30kg
- per i rivestimenti laterali: 25kg

Raccomandazioni

Il monoblocco deve essere installato in modo tale da facilitare la pulizia del focolare, del condotto di raccordo e del camino.
Prevedere lo spazio necessario all'intervento di un operatore su entrambi i lati dell'apparecchio.

Si prega di utilizzare esclusivamente elementi forniti o raccomandati dal produttore Stûv s.a.

Presa d'aria esterna per la combustione

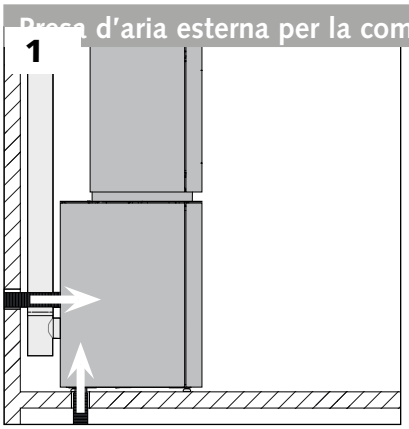

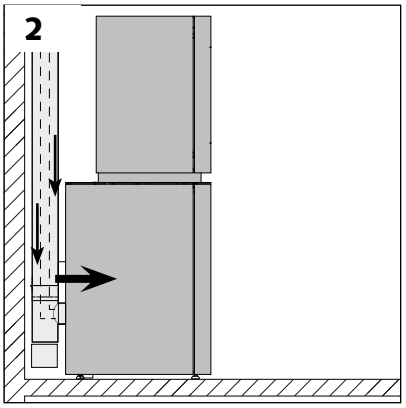

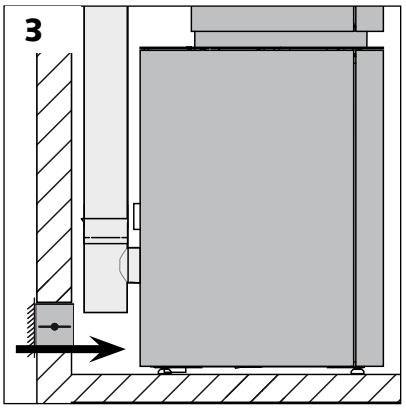

Il focolare ha bisogno d'aria per la combustione.

La soluzione ideale

Lo Stûv P-10 è stato progettato per essere collegato direttamente a una presa d'aria esterna (indipendente dall'aria dell'abitazione) tramite un condotto flessibile indipendente [schema 1] o un condotto concentrico [schema 2]. Raccomandiamo una di queste soluzioni.

Se il monoblocco non è collegato direttamente ad una presa d'aria esterna…

Una presa d'aria sufficiente (minimum 30 cm²) deve idealmente sboccare in prossimità del focolare. Quest'aria viene prelevata in uno spazio vuoto ventilato, in un locale ventilato (cantina) o all'esterno [schema 2].

Alcune normative locali rendono queste disposizioni obbligatorie. Le normative locali e/o nazionali prevalgono sulle nostre raccomandazioni.

Il condotto che convoglia l'aria esterna… (collegato o meno al focolare)

... deve essere protetto all'esterno da una griglia la cui sezione di passaggio libero sia equivalente almeno alla sezione della presa d'aria. Fare attenzione alle infiltrazioni d'acqua e all'influenza del vento che possono alterare il funzionamento del sistema.

... deve essere il più corto possibile per evitare perdite di carico e non far raffreddare l'abitazione.

Se si utilizza il nostro condotto flessibile standard Ø 60 mm, consigliamo una lunghezza massima di 5 m e non più di 4 gomiti.

Se si superano questi limiti, occorre compensare con un diametro più grande e/o un tubo più liscio.

Attenzione a non schiacciare il condotto.

Alimentazione elettrica

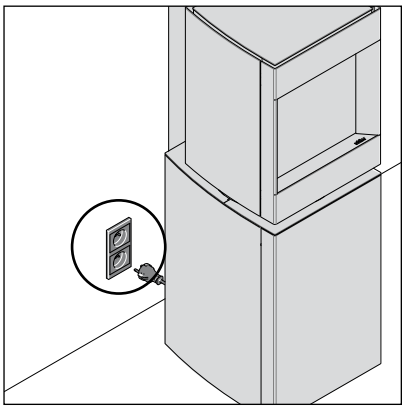

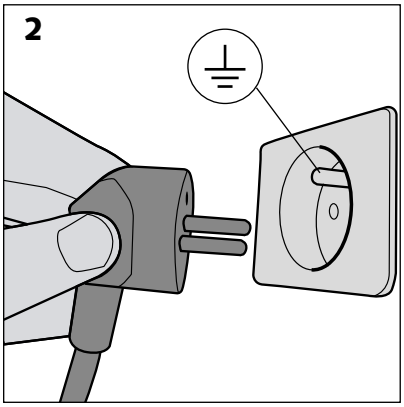

Prevedere una presa elettrica, preferibilmente dietro all'apparecchio.

Al termine dell'installazione la presa deve restare facilmente accessibile.

Attenzione!
La presa e l'installazione elettrica devono obbligatoriamente essere muniti di contatto a terra e di un interruttore differenziale.

Capacità portante della struttura

Verificare che la resistenza del pavimento sia sufficiente a sostenere il focolare e la costruzione del rivestimento; in caso di dubbio, consultare uno specialista.

Distanza minima di sicurezza dai materiali combustibili adiacenti

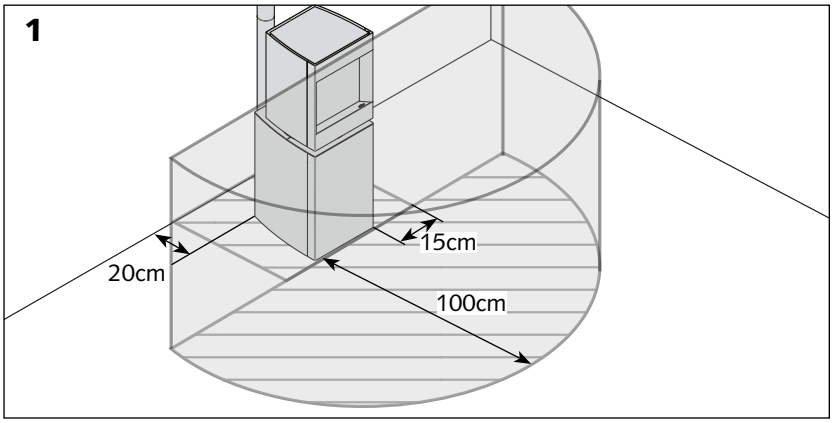

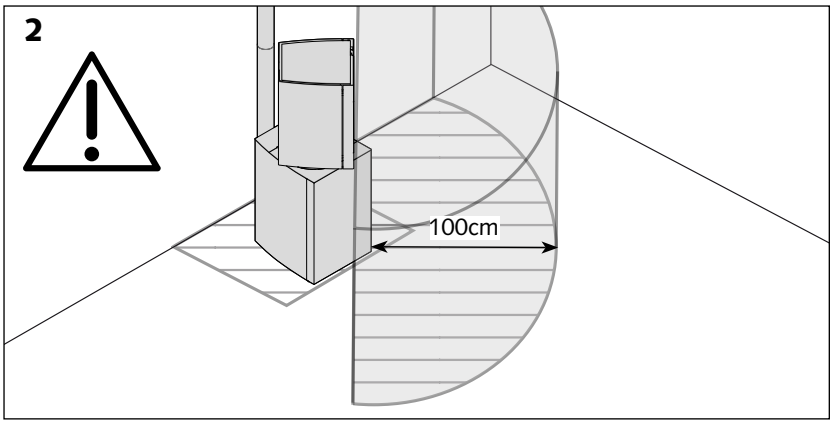

Irraggiamento

L'irraggiamento del vetro e delle pareti può risultare considerevole.

Indipendentemente dall'orientamento del focolare, rispettare le distanze di sicurezza in base ai materiali combustibili [schema 1] o assicurarsi che i materiali esposti all'irraggiamento siano resistenti alle alte temperature.

Attenzione!
Dato che la lanterna ruota di 45° a sinistra e di 45° a destra, la distanza di sicurezza deve seguire l'orientamento della fiamma [schema 2].

Evitare le "trappole di calore" all'interno della cappa

Se la stufa si trova in un ambiente a forma di campana (p.e.: un vecchio caminetto), questo spazio deve essere ventilato per evitare le "trappole di calore". Lasciare uno spazio minimo di 50 cm al di sopra dell'apparecchio.

Verificare che le caratteristiche dimensionali della canna fumaria rispondano alle normative locali vigenti al fine di eseguire un'installazione a regola d'arte.

Alcune regole elementari

Per un tiraggio corretto, il monoblocco deve essere adattato al condotto del camino (o viceversa).

Un camino troppo grande è pregiudizievole al buon funzionamento di un focolare allo stesso modo di un camino troppo piccolo.

Poiché lo Stûv P-10 è un focolare ad alto rendimento, la canna fumaria deve essere di alta qualità. Deve inoltre essere liscia e termicamente isolata per favorire il tiraggio ed evitare la formazione di condensa.

La soluzione ideale è un condotto costruito all'interno del camino e isolato termicamente. Evitare assolutamente canne fumarie esterne senza isolamento. Il focolare non può essere collegato ad una canna fumaria che serve diversi apparecchi.

Attenzione alle perdite di calore!

Se sono disponibili diversi condotti utilizzarne uno soltanto, sigillare in alto e in basso i condotti non utilizzati.

Diametro standard dell'uscita fumi

Utilizzare preferibilmente condotti di 80 mm di diametro.

In situazioni particolari, i monoblocchi possono richiedere un diametro diverso rispetto a quello standard. Consultare il rivenditore autorizzato.

Casi particolari...

La lunghezza massima delle parti orizzontali è di 2 m con una pendenza minima del 5%.

Numero massimo di gomiti:
3 gomiti da 90°
6 gomiti da 45°

Stûv raccomanda che ogni installazione sia conforme alle norme di installazione EN 15287-1 o -2 e che venga redatta una nota di calcolo in conformità alla norma 13384-1 e alla sua appendice per garantire che l'apparecchio non funzioni in regime di condensazione. Il calcolo deve includere la potenza nominale dell'apparecchio. Verificare che la canna fumaria sia conforme alle norme EN1856-1 e EN 14989-2, che specificano le caratteristiche delle canne fumarie metalliche.

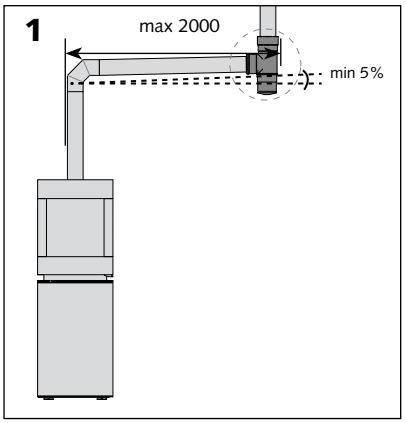

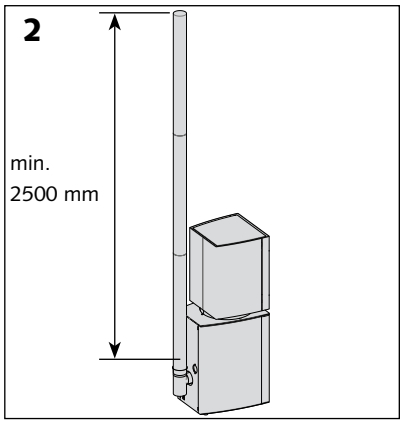

La lunghezza minima del condotto orizzontale deve essere di 2 m al massimo e avere una pendenza di almeno il 5%.

L'altezza minima del condotto deve essere di 2 m 50.

Si raccomanda l'uso di un condotto la cui uscita superi di almeno 400 mm la cima del tetto [schema 3] o almeno 1,2 m in caso di tetto piatto [schema 4].

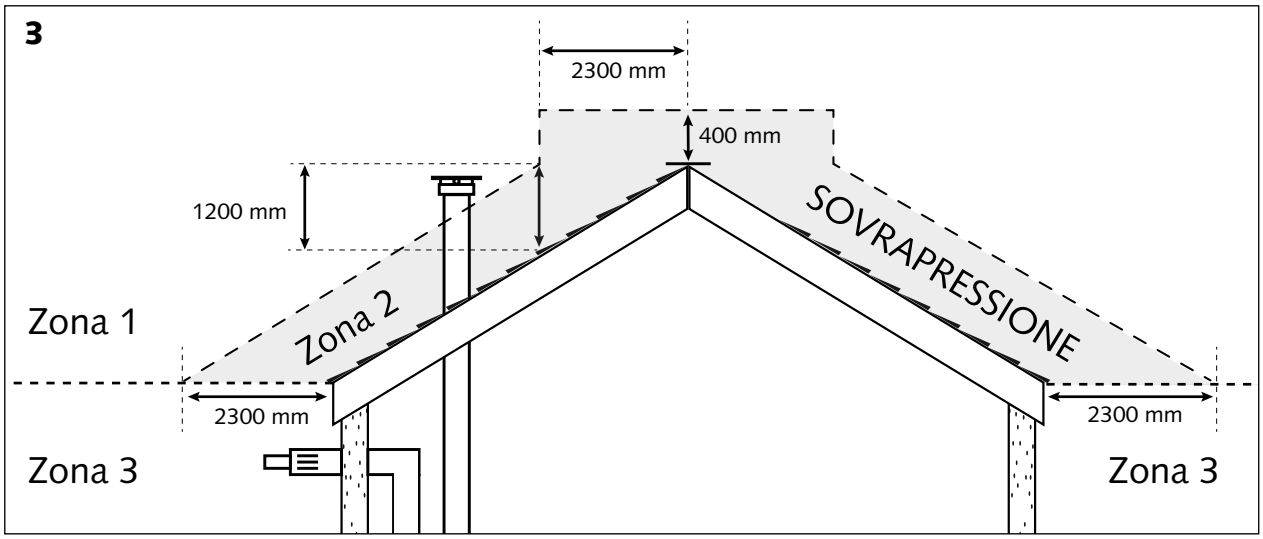

Presa autorizzato [vedere Figura 3]

tipo condotto	*Zone 1*	*Zone 2*	*Zone 3*
Solo condotto concentrico Ø80/130	☑	☑	
Tutte le altre linee	☑		

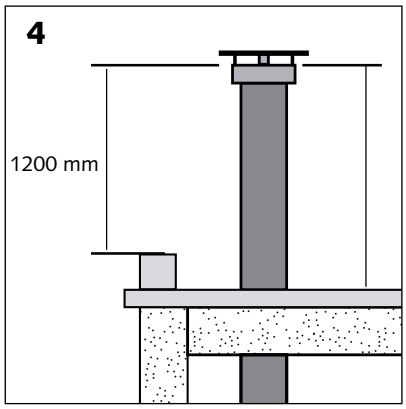

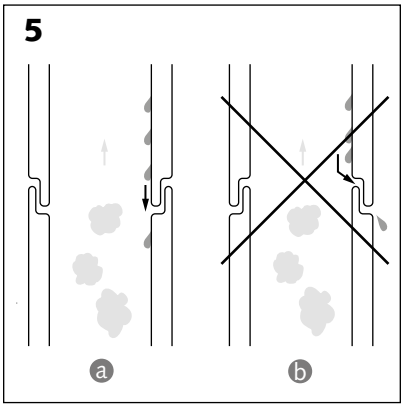

Ermeticità

I diversi elementi che costituiscono il raccordo tra il focolare e la canna fumaria, oltre a quelli che costituiscono la canna fumaria stessa, devono essere collocati in modo da essere a tenuta ermetica per i condensati [schema 5a] piuttosto che per i fumi [schema 5b].

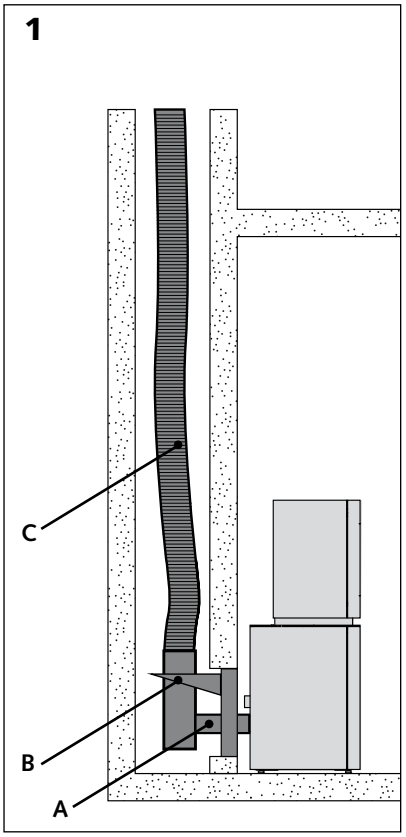

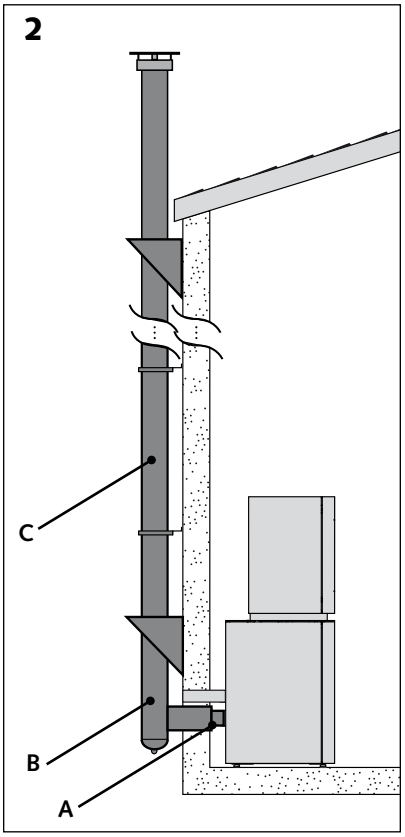

Raccordo in un camino in muratura [schema 1].

Una canna fumaria in muratura deve essere obbligatoriamente intubata al fine di evitare la condensa.

> Collegare il condotto di raccordo semplice parete [A] a un raccordo a T 90° con tampone [B].

> Intubare il camino mediante condotto flessibile [C].

Raccordo a un condotto esterno isolato [schema 2].

Il condotto esterno deve essere obbligatoriamente isolato.

> Collegare il condotto di raccordo semplice parete [A] a un raccordo a T 90° con tampone [B].

> Utilizzare condotti inox doppia parete [C].

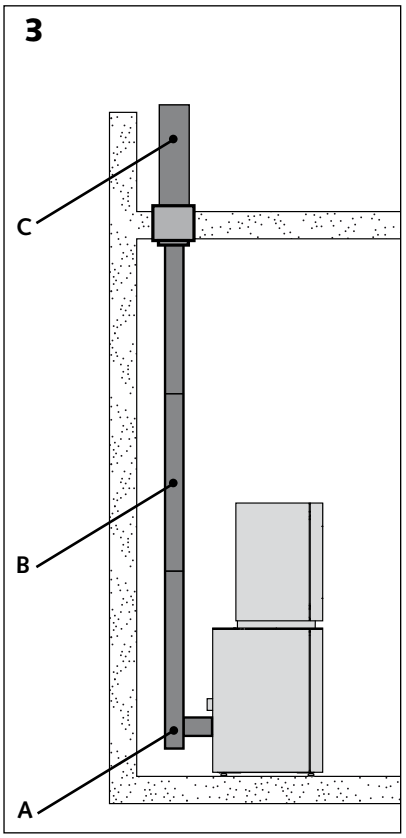

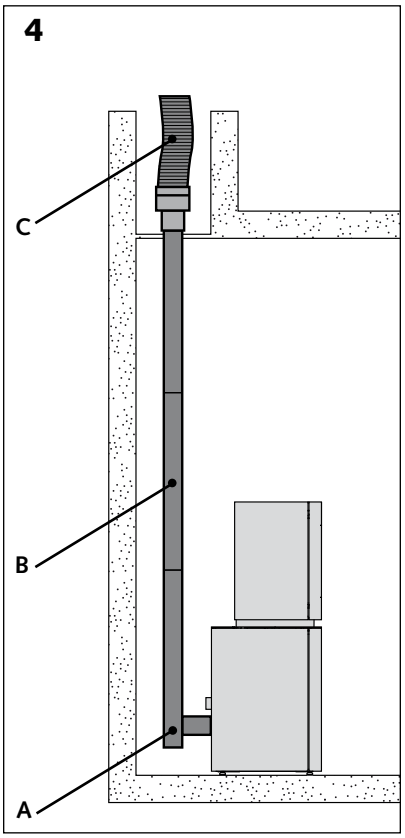

Raccordo attraverso un condotto nuovo interno [schema 3].

> Installare un raccordo a T 90° con tampone [A].

> Il condotto di raccordo può essere a parete semplice o doppia [B].

> A partire dal soffitto del locale ove è installato il focolare, utilizzare un condotto isolato [C].

Raccordo attraverso un condotto interno preesistente [schema 4].

Una canna fumaria preesistente deve essere obbligatoriamente intubata al fine di evitare qualsiasi problema di condensa.

> Installare un raccordo a T 90° con tampone [A].

> Il condotto di raccordo può essere a parete semplice o doppia [B].

> Intubare il camino mediante condotto flessibile [C].

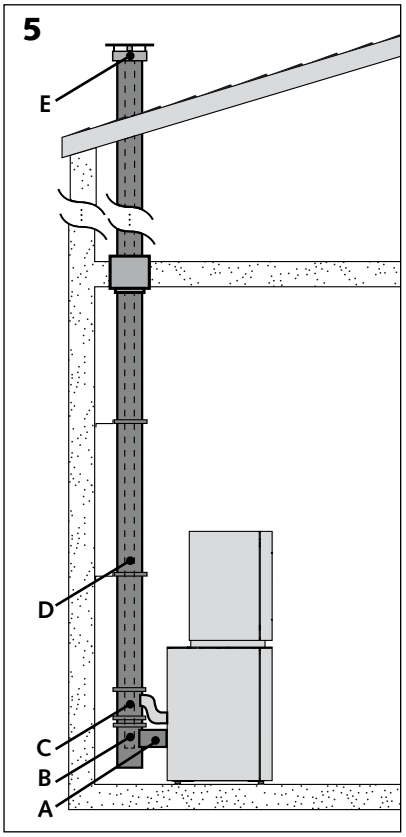

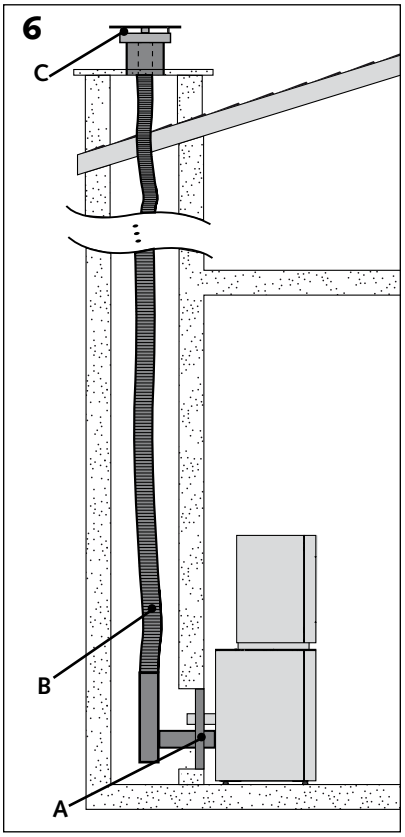

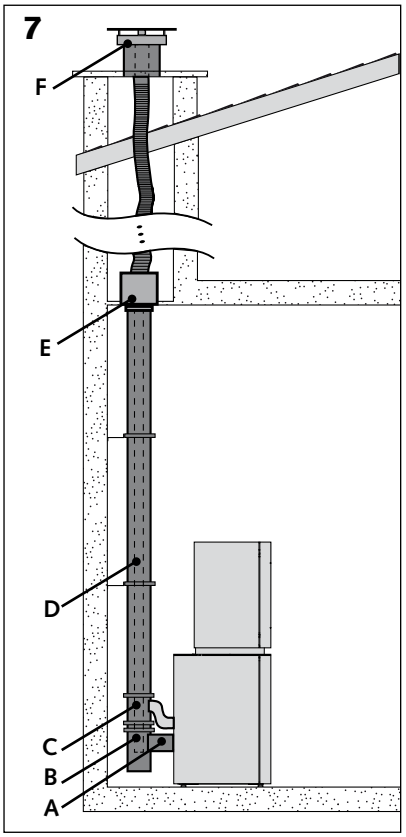

Evacuazione dei prodotti di combustione (EVAPDC) tramite un condotto concentrico PGI Poujoulat Ø 80/130 o PLA Modinox Ø 80/125.

Attenzione: i condotti concentrici possono essere installati solo all'interno dell'abitazione.

Raccordo a un condotto nuovo [schema 1].

> Collegare l'adattatore di raccordo (Poujoulat: 37080466 / Modinox: 2PLAMAFF80) [A] a un raccordo a T di collegamento concentrico 90° [B].

> Installare un elemento di presa d'aria per l'ingresso dell'aria di combustione nell'apparecchio [C].

> Utilizzare dei condotti concentrici [D].

> Installare un terminale concentrici in zona 1 o zona 2 [E].

Raccordo in un camino in muratura [schema 2].

In questa configurazione, è lo spazio tra la tubazione e la muratura a consentire l'ingresso dell'aria di combustione.

> Installare il kit Poujoulat: KRFL PAH PGI / Modinox: 2PLAADA880 [A].

> Intubare il camino mediante condotto flessibile [B] fino al terminale concentrici [C].

Raccordo attraverso un condotto interno preesistente [schema 3].

> Collegare l'adattatore di raccordo (Poujoulat: 37080466 / Modinox: 2PLAMAFF80) [A] a un raccordo a T di collegamento concentrico 90° [B].

> Installare un elemento di presa d'aria (Poujoulat: EDPA / Modinox: 2PLAT090A680) per l'ingresso dell'aria di combustione nell'apparecchio [C].

> Utilizzare dei condotti concentrici [D].

> Installare il kit "dal soffitto" Poujoulat: : KFRL PGI / Modinox: 2PLAADA780

> Intubare il condotto esistente mediante condotto flessibile fino al terminale concetrici [F].

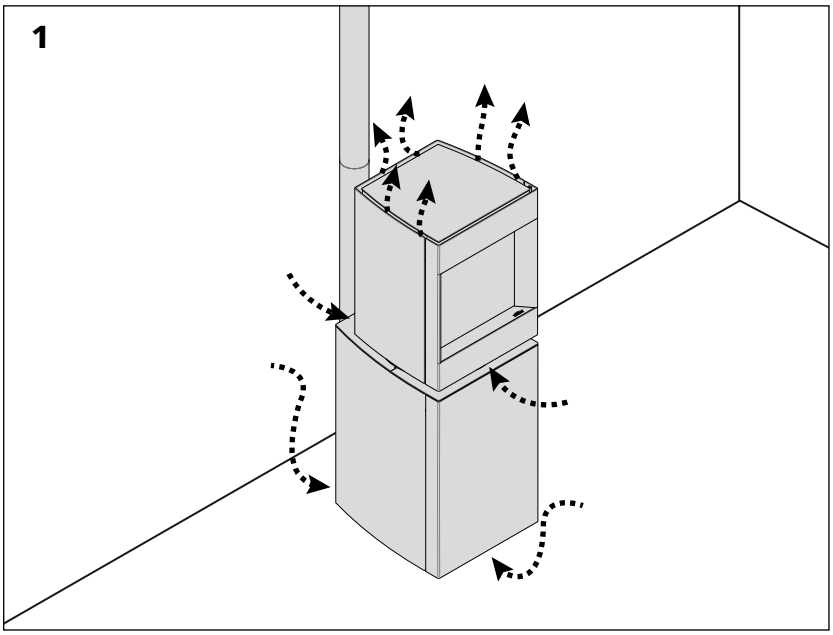

Nello Stûv P-10 la circolazione dell'aria di convezione avviene in maniera naturale.

La presa d'aria viene fatta sotto la base dell'apparecchio e sotto la lanterna. L'aria calda fuoriesce dalla parte superiore del prodotto [schema 1].

Non bloccare mai le prese d'aria!

Tale circolazione dell'aria di convezione influisce anche sull'impatto del termostato che regola l'apparecchio. Per un corretto funzionamento si prega di posizionare il telecomando all'interno del locale dov'è situato lo Stûv P-10, né troppo vicino alla stufa né troppo esposto all'irraggiamento solare.

Al ricevimento del materiale

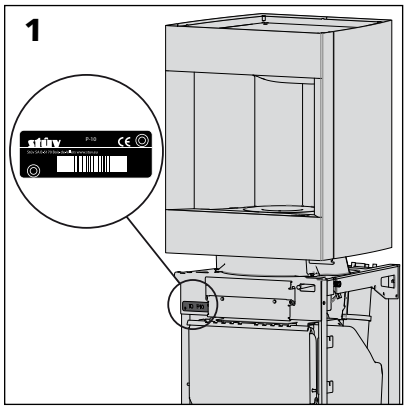

Attenzione !

Alla ricezione del focolare, verificare che il vetro sia integro e che non sia stato danneggiato durante il trasporto. La garanzia copre i danni imputabili al trasporto solo se vengono segnalati nella bolla di consegna.

Accessori

Se sono stati ordinati uno o più accessori, questi si trovano intorno al focolare o nell'imballaggio. Verificare l'avvenuto ricevimento.

Reclami

In caso di reclamo comunicare sempre il n° di serie visibile sul focolare [schema 1].

Disimballaggio

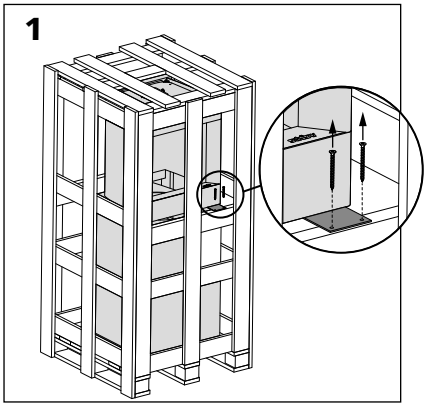

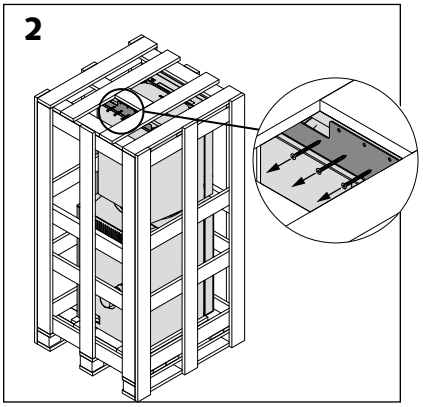

> Svitare le 5 viti che fissano il focolare ai pallet anteriore e superiore [schemi 1 e 2].

> Smontare l'imballaggio cominciando dall'alto.

> Staccare ciascun supporto laterale con l'aiuto di un piede di porco.

> Svitare le 3 viti che fissano il focolare al pallet [schemi 3, 4 e 5].

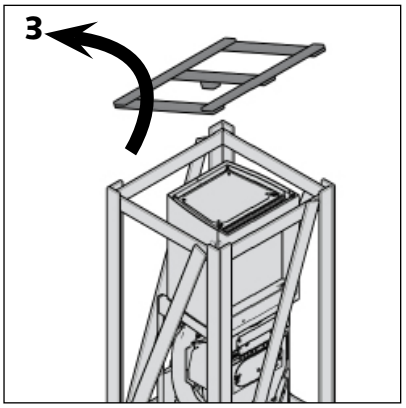

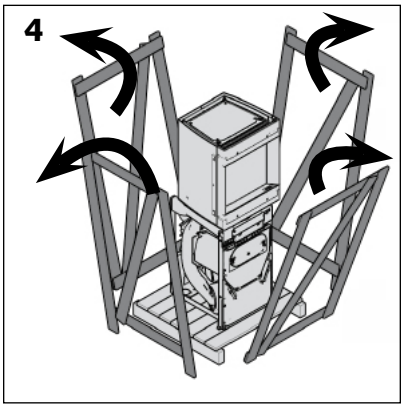

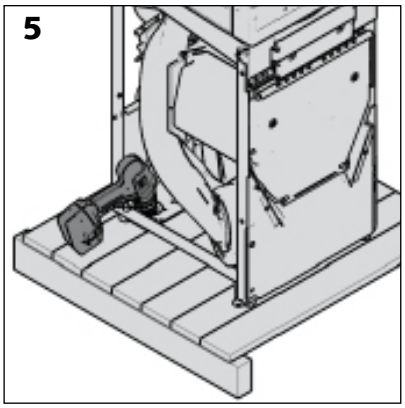

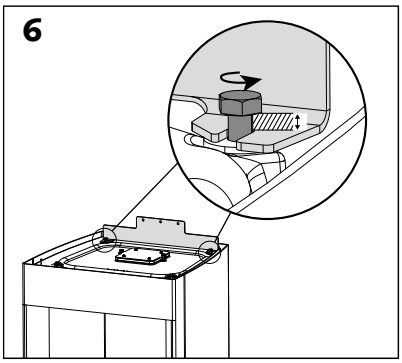

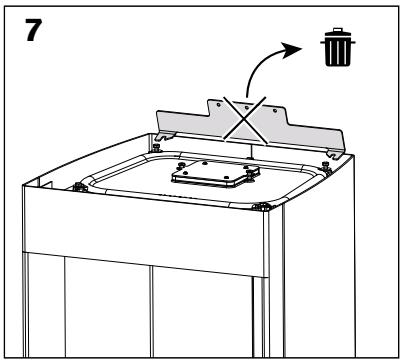

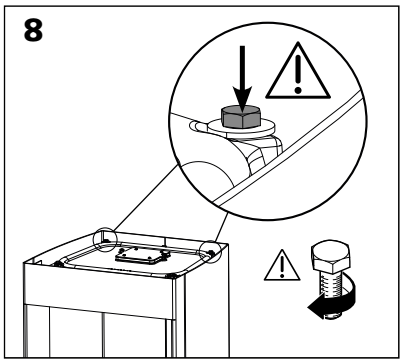

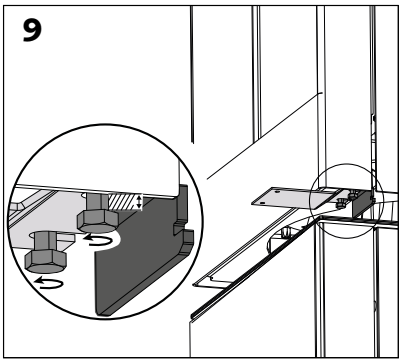

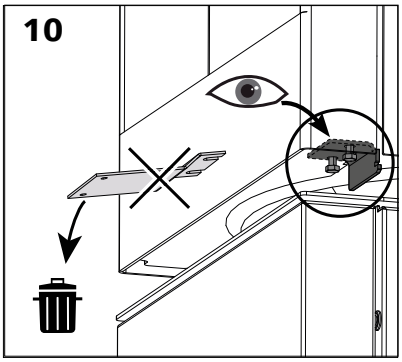

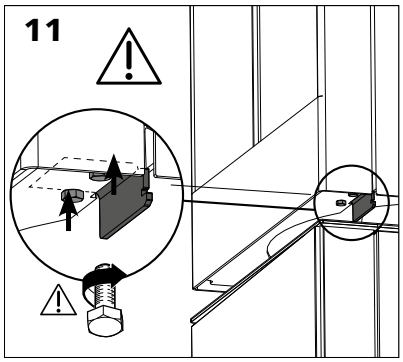

> Svitare **leggermente** le 4 viti che fissano le piastre di montaggio alla stufa [schemi 6 e 9].

> Rimuovere e gettare le 2 piastre di fissaggio [schemi 7 e 10].
⚠ **Scartare solo queste 2 piastre (indicate in grigio chiaro)! Serrare nuovamente la lastra rimanente nella sua posizione originale** [schema 11].

> ⚠ **È indispensabile serrare le 4 viti della stufa per garantire la tenuta stagna dell'apparecchio!** [schimi 8 e 11].

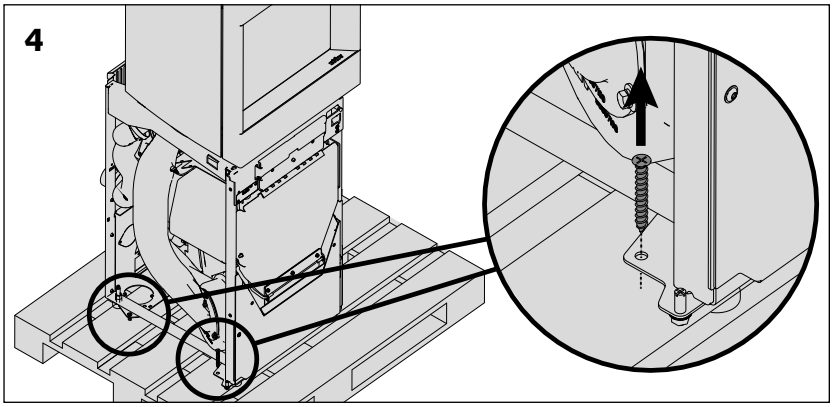

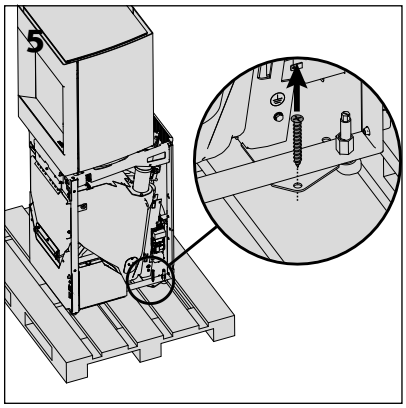

Trasporto del focolare

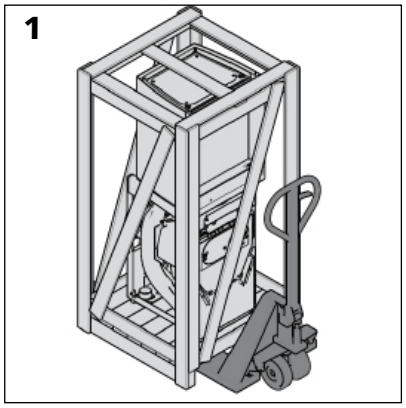

Attenzione!

La vernice non è stata sottoposta a trattamenti di cottura, perciò inizialmente sarà un po' delicata, ma indurirà nel corso delle prime accensioni. Per questo motivo, vi invitiamo a maneggiare il monoblocco con la massima precauzione durante l'installazione.

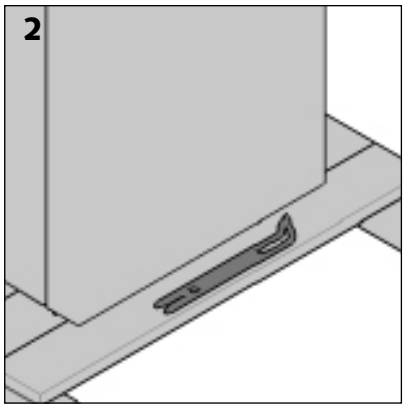

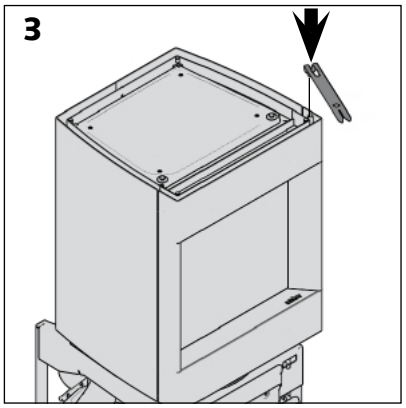

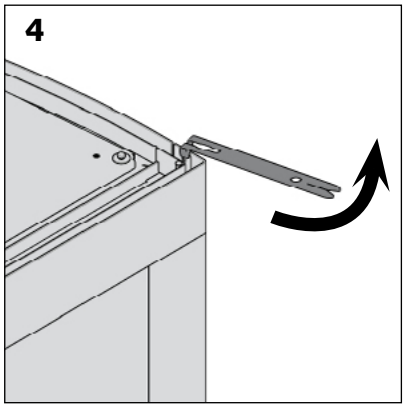

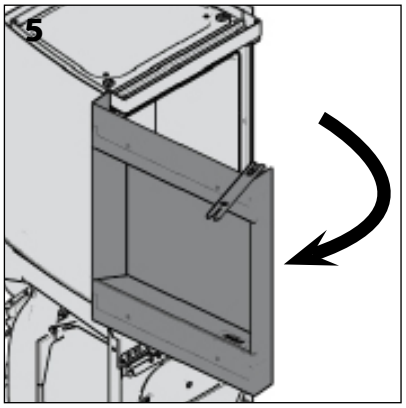

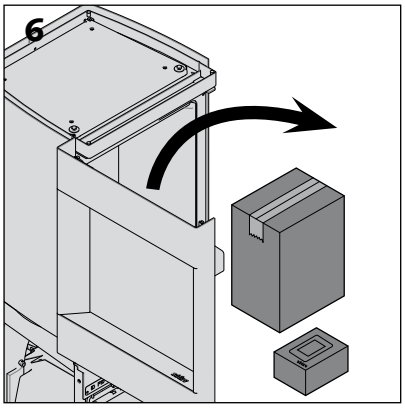

Spostamento

Se il focolare è ancora imballato, si può utilizzare un transpallet [schema 1] o un muletto [schema 8].

Se si utilizza un muletto:

Smontare la porta della lanterna [schemi 4, 5 e 7].

Nota:
Alla prima apertura della porta dell'apparecchio estrarre la scatola contenuta all'interno della camera di combustione [schema 6]. Verificare il contenuto della scatola (cfr. cap. "verifica del contenuto della camera di combustione").

> Posizionare una protezione sul muletto (ad es.. coperta, cartone, ecc.).

> Afferrare il focolare dalla parte anteriore.

Attenzione!
Al momento della ricezione le parti superiori e inferiori dell'apparecchio sono rese solidali mediante viti di

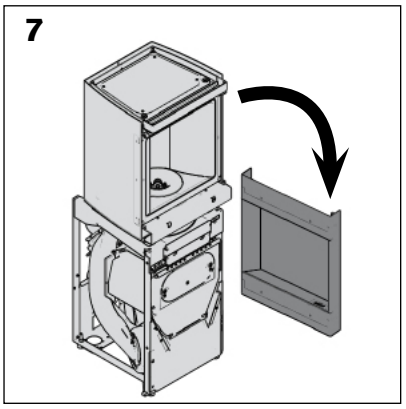

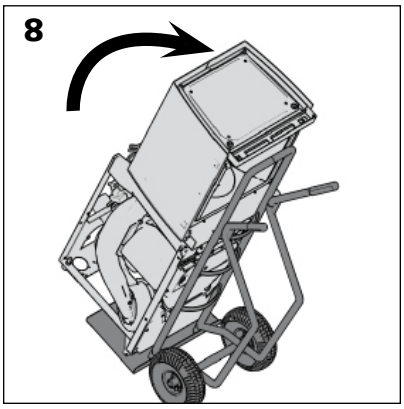

bloccaggio della lanterna. In seguito spiegheremo come svitare tali viti utili ai fini del trasporto. Per eventuali ulteriori trasporti riposizionare almeno due delle tre viti o spostare le parti alte e basse separatamente.

> Trasportare lo Stûv P-10 in prossimità del suo posizionamento definitivo.

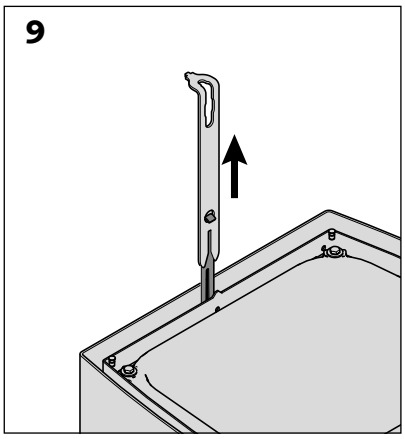

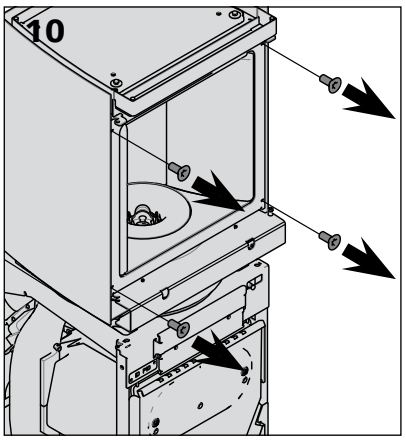

Se si rende necessario, è possibile alleggerire il focolare separando la parte superiore da quella inferiore dello Stûv P-10.

> Rimuovere la chiusura d'allineamento dei rivestimenti utilizzando la mano fredda [figura 9].

> Rimuovere i rivestimenti della parte superiore [figure 10, 11 e 12].

> Estrarre l'anello in vermiculite [schema 13 & 14].

> Estrarre il modulatore di fiamma utilizzando la prensione centrale di quest'ultimo [schema 15].

> Sollevare ed estrarre la parte superiore della stufa.

Attenzione!
Ciascuna delle parti restano pesanti, durante la loro manutenzione assicurarsi di essere in due.

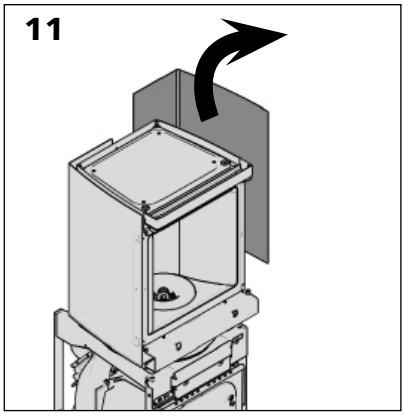

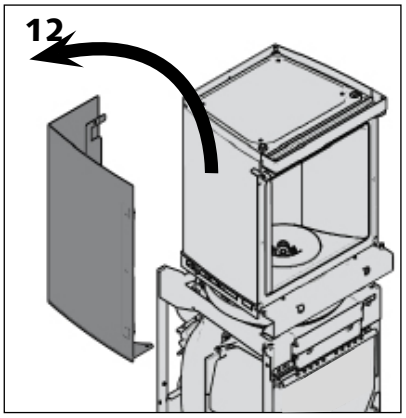

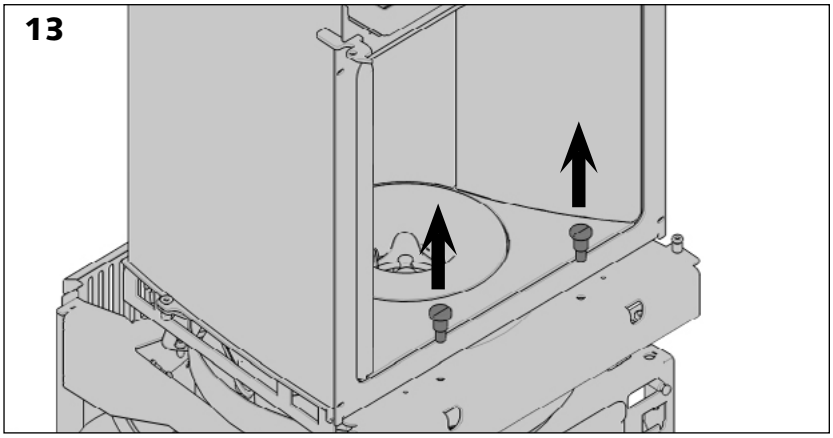

Trasporto del focolare

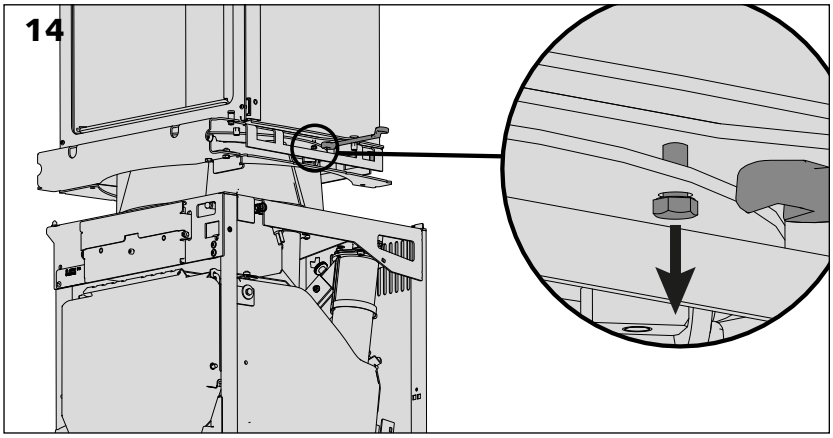

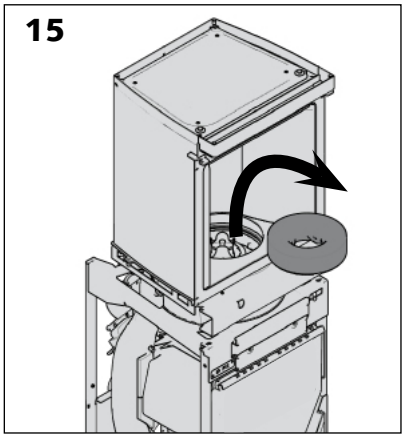

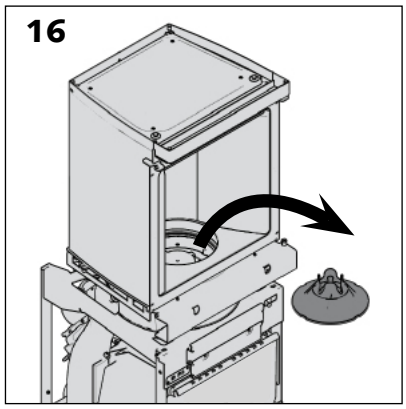

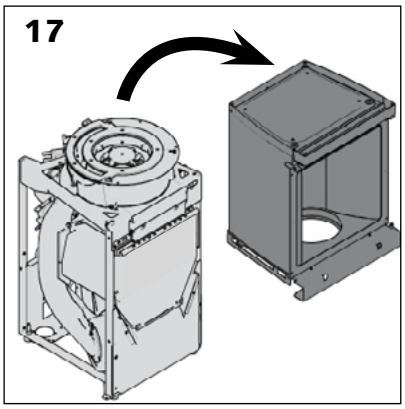

Installazione del monoblocco

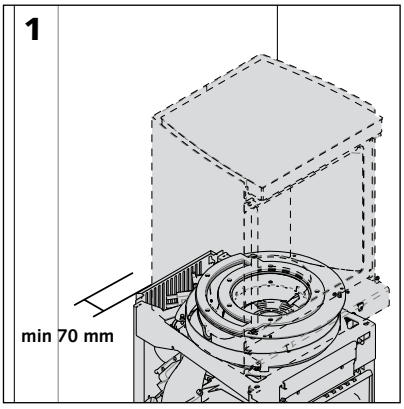

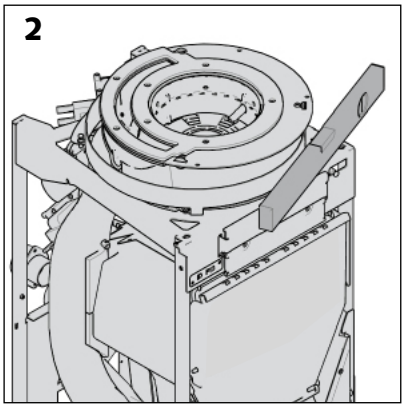

> Posizionare il focolare nella sua ubicazione definitiva.

> Lasciare almeno 70 mm tra la parte posteriore dell'apparecchio e il tramezzo.

> Misurare la pendenza dell'apparecchio per mezzo di una livella per assicurarsi che esso sia correttamente posizionato (ciò influirà sui diversi raccordi).

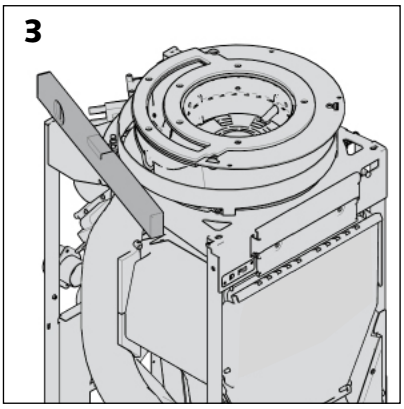

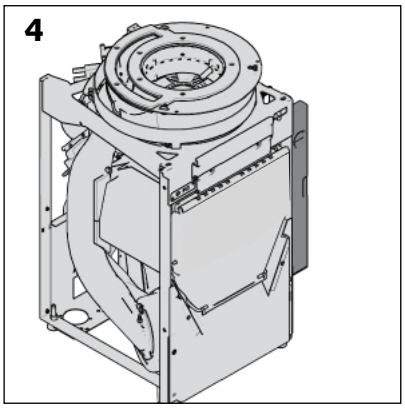

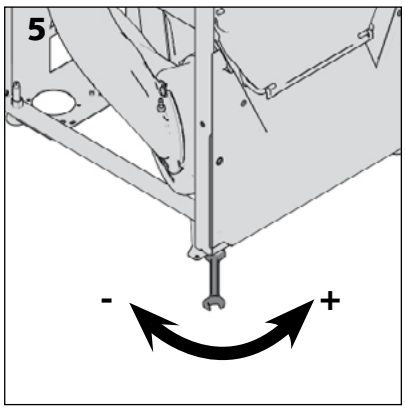

Attenzione!
Non scendere sotto l'altezza minima tra il suolo e la parte inferiore dell'apparecchio (piedi avvitati al massimo).

Verifica del contenuto della camera di combustione

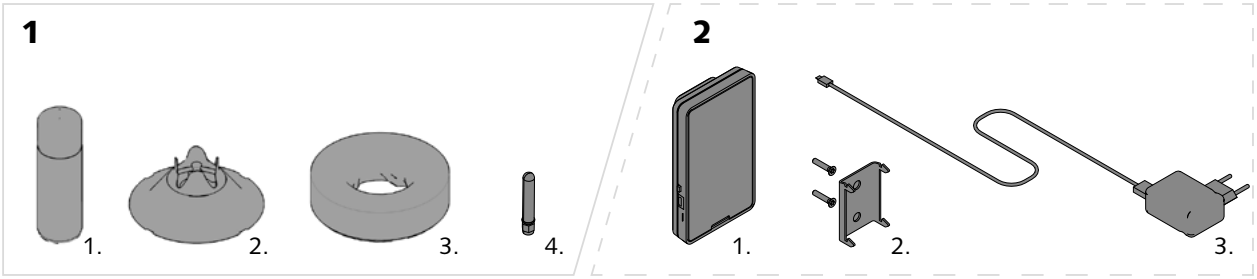

Nella camera di combustione dell'apparecchio si trova una confezione contenente:

> una bomboletta di vernice (1.1)

> il modulatore di fiamma (1.2)

> l'anello di vermiculite (1.3)

> Un'antenna a vite (1.4)

> Le istruzioni per l'installazione e l'uso della stufa.

Se avete scelto l'opzione del telecomando, lo troverete anche qui:

> il telecomando (2.1)

> il sostegno a parete per il telecomando (2.2)

> Il caricabatterie per il telecomando (2.3)

Avviamento con telecomando (opzionale)

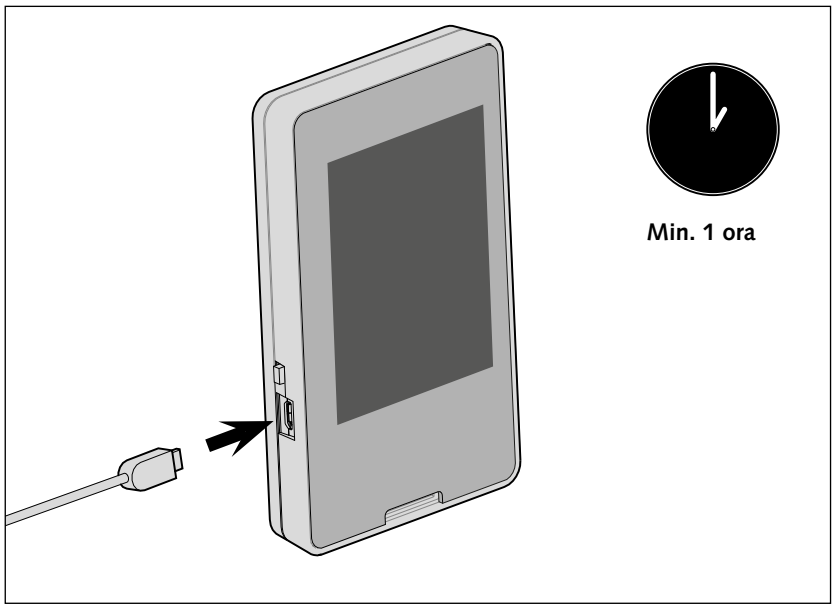

Il telecomando è disponibile SOLO come opzione.

> Se avete scelto l'opzione telecomando, collegatelo con il cavo in dotazione. ⚠ **La prima carica dovrebbe durare almeno un'ora!**

> Il resto della procedura di installazione del telecomando sarà descritto in seguito, quando l'apparecchio sarà messo in funzione.

Presa d'aria esterna (opzionale)

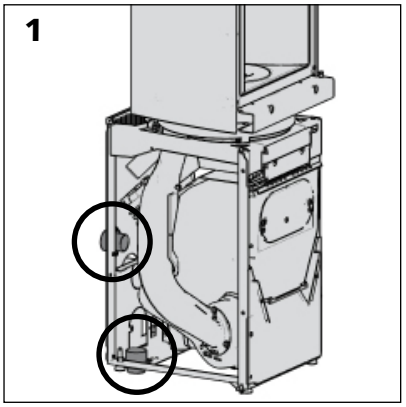

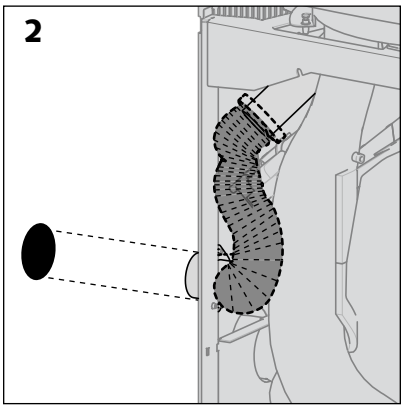

Il diametro del condotto deve essere di 60 mm e può essere collegato sia dalla parte posteriore sia dalla parte inferiore [schema 1].

Il condotto non deve eccedere i 5 m e non deve presentare più di 4 gomiti.

In seguito alle regolazioni di fabbrica, la flangia è collegata alla parte posteriore dell'apparecchio [schema 2].

Per il collegamento della presa d'aria nella parte inferiore:

> svitare la flangia dalla lamiera posteriore dell'apparecchio [schema 3]

> rompere il pretaglio nella lamiera inferiore [schema 4]

> posizionare il pezzo di lamiera così ottenuto per chiudere l'apertura del rivestimento posteriore [schema 5]

> tirare il flessibile portando l'aria esterna fin dentro l'apparecchio [schema 6],

> rendere solidali il flessibile e la flangia,

> avvitare la flangia all'apparecchio dalla parte interna del focolare [schema 7].

Se non si raccorda il focolare con l'aria esterna, è necessario prevedere una presa d'aria di sezione superiore a 30 cm² nel locale dove viene installata la stufa.

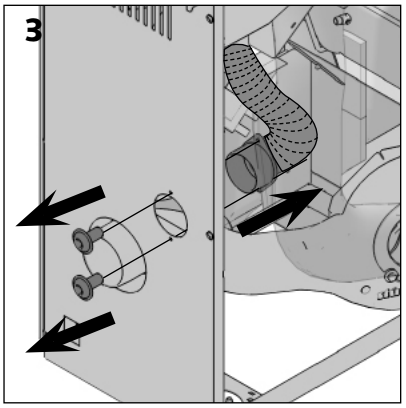

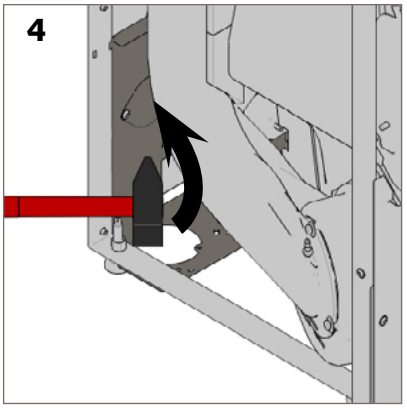

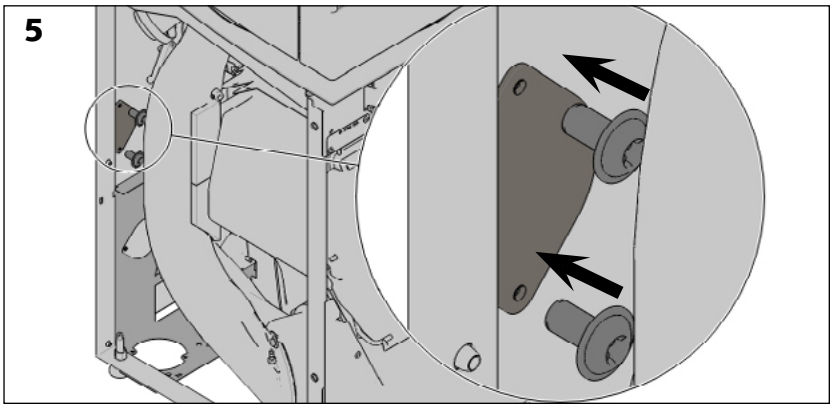

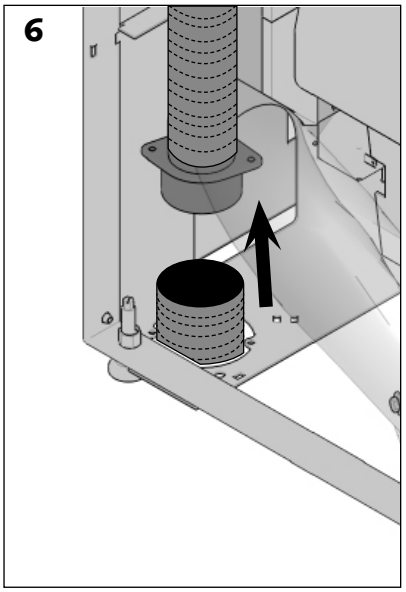

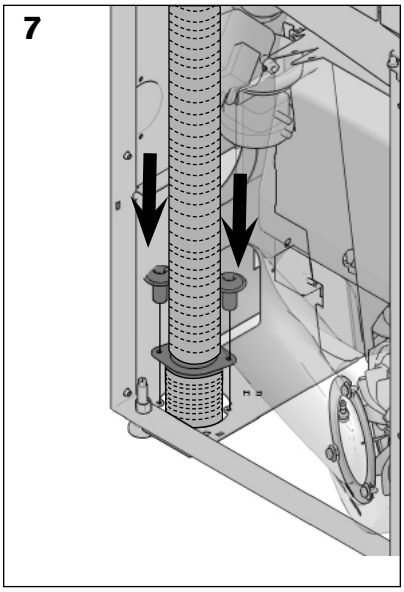

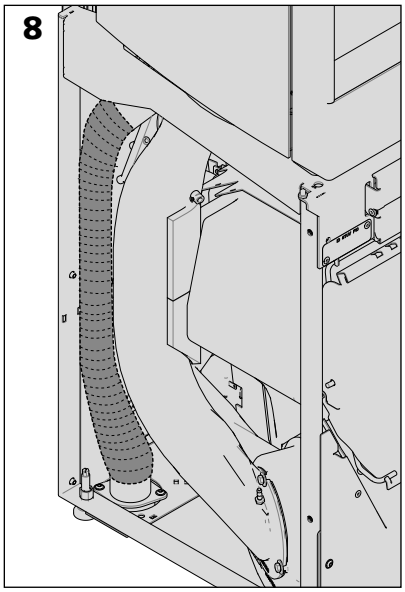

Collegamento alla canna fumaria

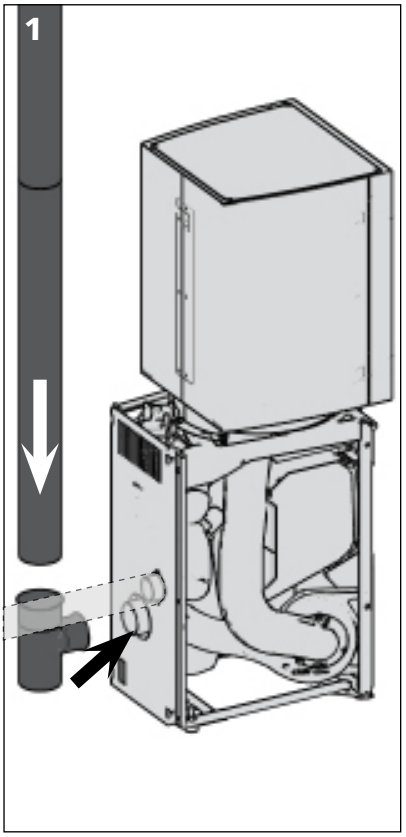

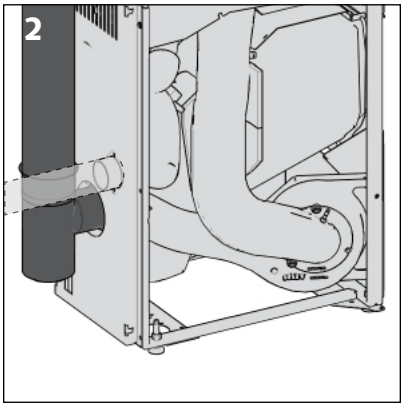

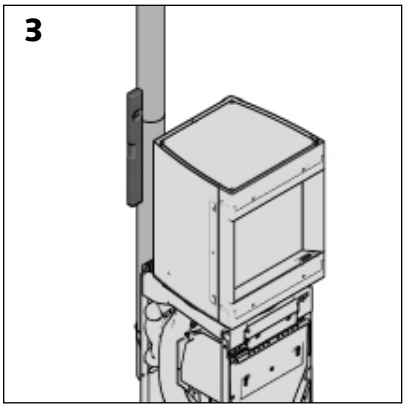

La canna fumaria di 80 mm di diametro si collega al centro della parte posteriore dell'apparecchio.

Si consiglia vivamente il posizionamento di un raccordo a T 90° con serbatoio per agevolare la raccolta e l'evacuazione di eventuali condense.

Attenzione!

Non dimenticare di ordinare un raccordo femmina per poter collegare l'uscita fumi 80mm al condotto di raccordo 80mm.

Montaggio finale

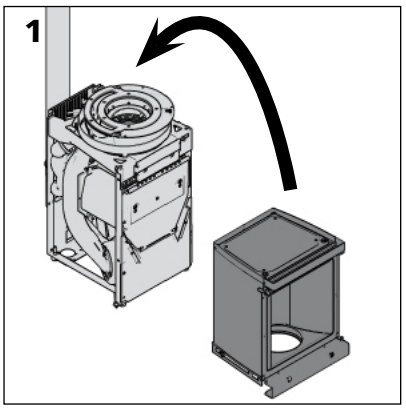

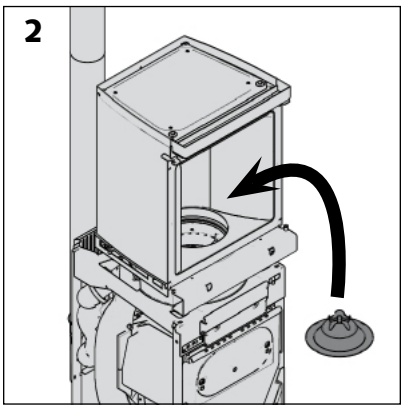

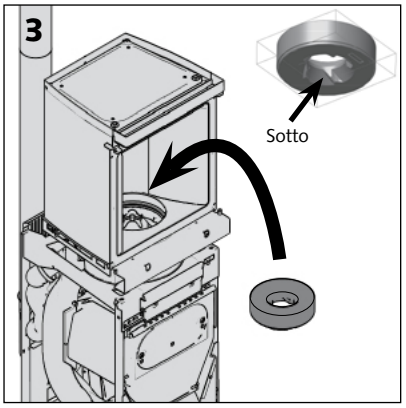

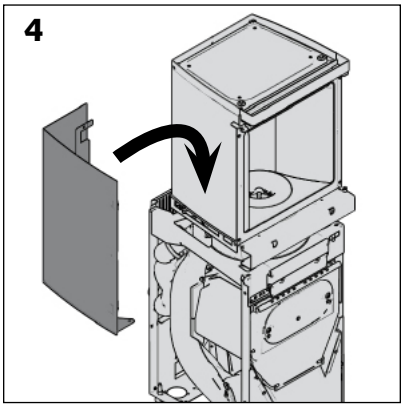

Se è stata smontata la parte superiore:

> riposizionare la lanterna sulla base dello Stûv P-10;

> riposizionare il modulatore di fiamma;
le intaccature del modulatore (bordi esterni) devono corrispondere al tenone del bruciatore;

> riposizionare l'anello vermiculite.
Attenzione!
Accertarsi di riposizionare accuratamente l'anello vermiculite nella posizione corretta, le parti scanalate rappresentano la parte inferiore dell'anello [schema 3].

> Riposizionare i rivestimenti della lanterna.

> Riposizionare la porta della camera di combustione.

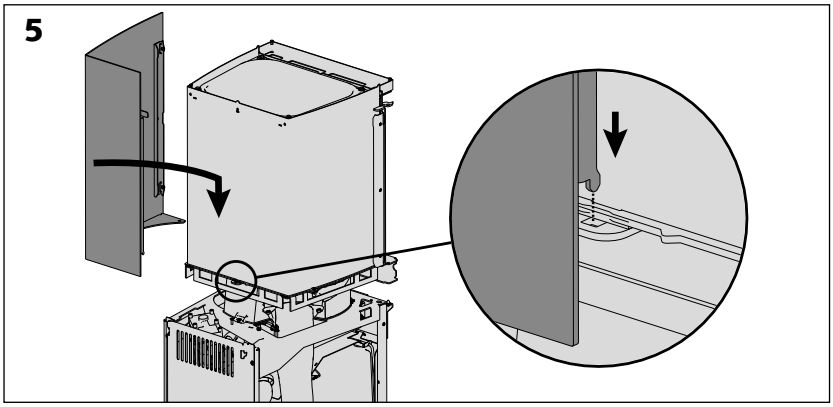
5

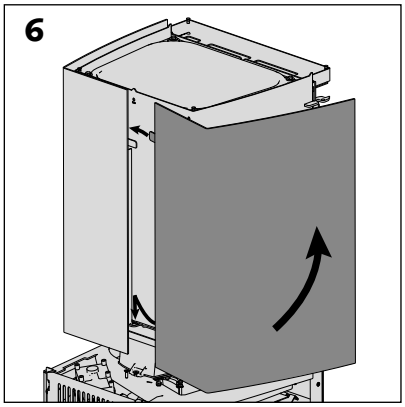
6

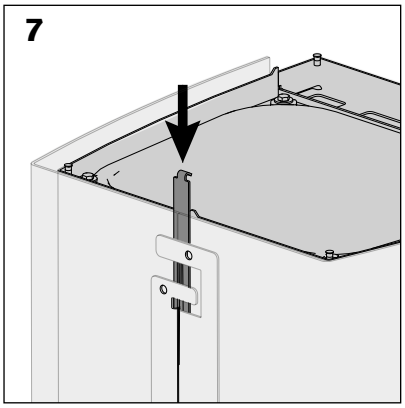
7

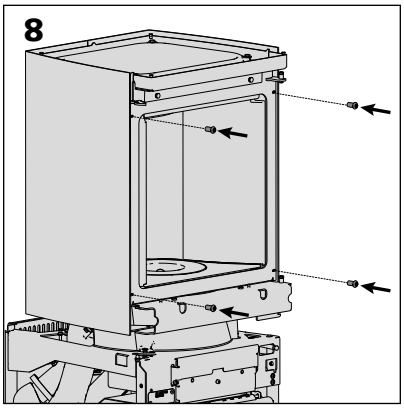
8

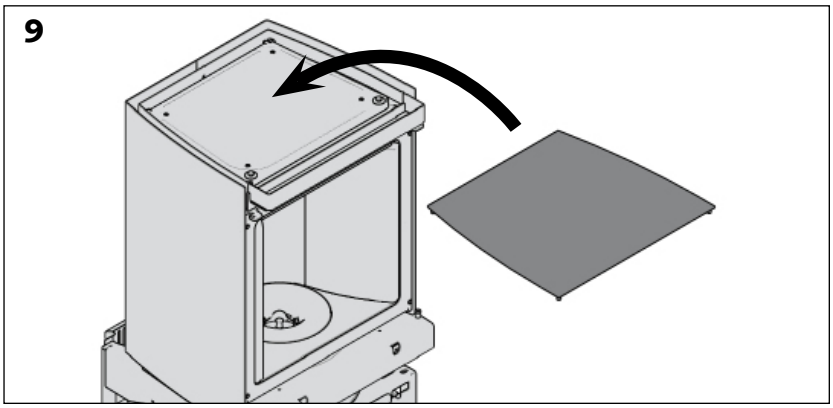
9

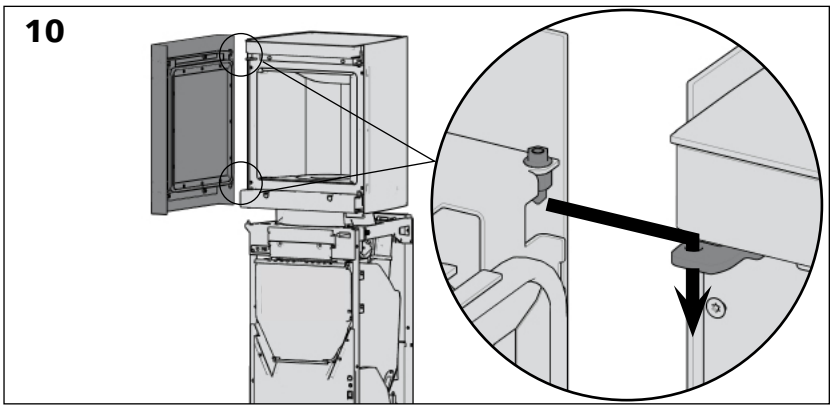
10

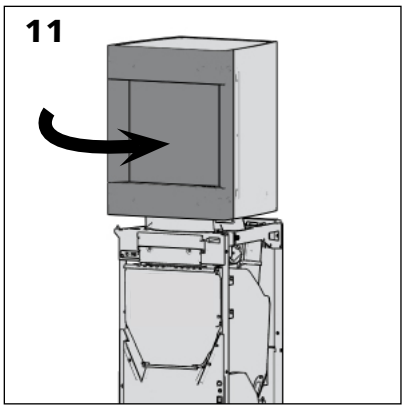
11

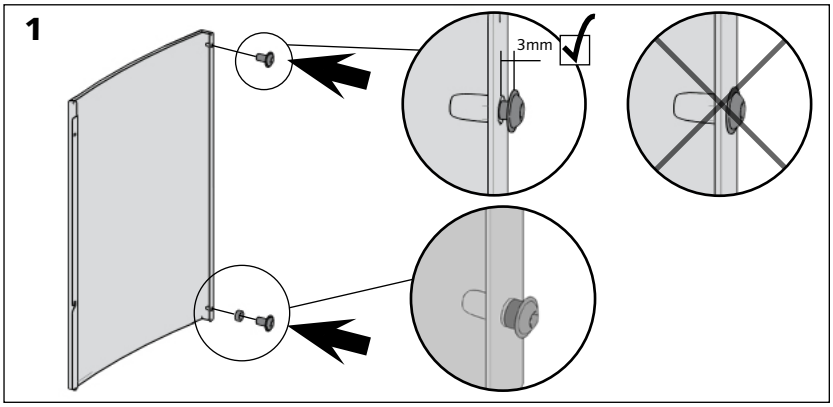

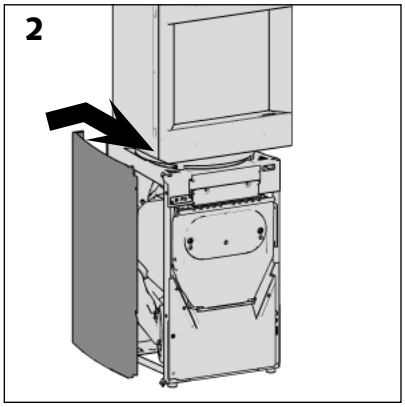

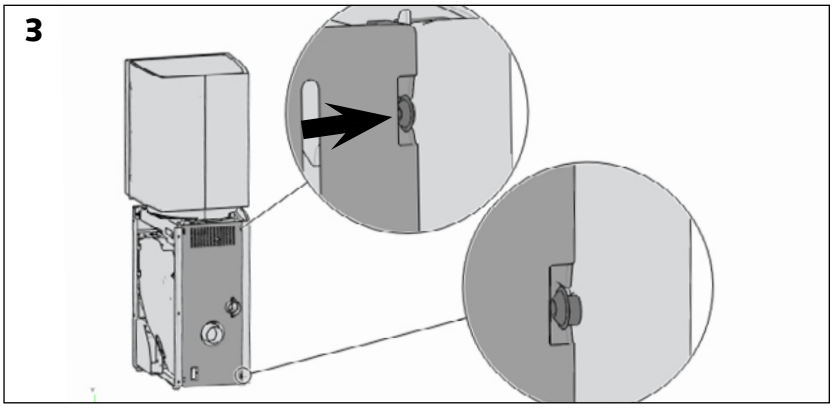

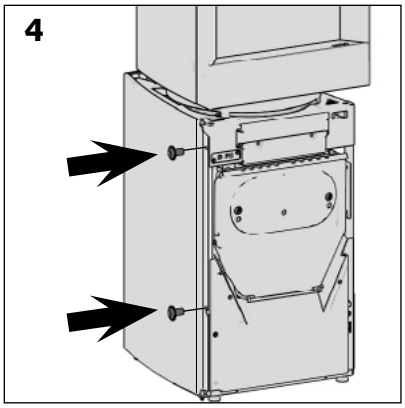

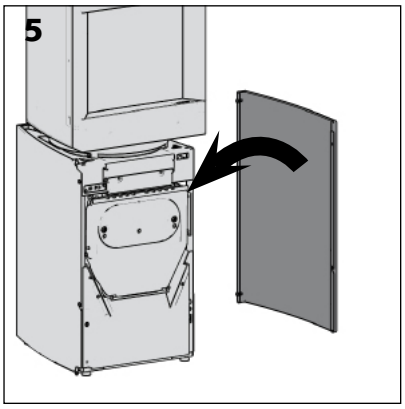

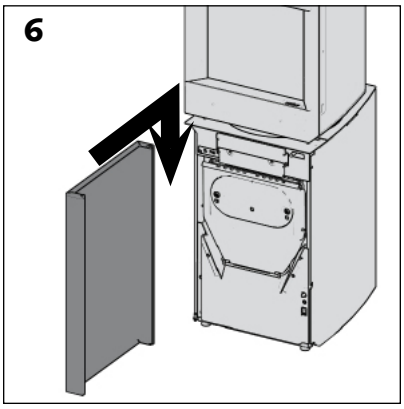

> Le viti di fissaggio dei rivestimenti laterali devono essere ben strette al fine di evitare rumori dovuti a vibrazioni [schemi 3 e 4]

> Ripetere i punti da 1 a 4 per il rivestimento destro [schema 5].

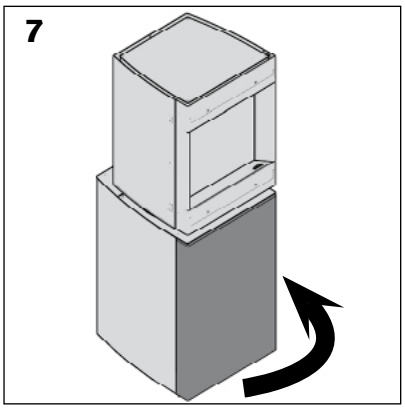

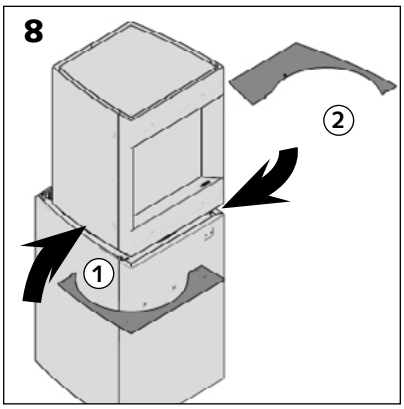

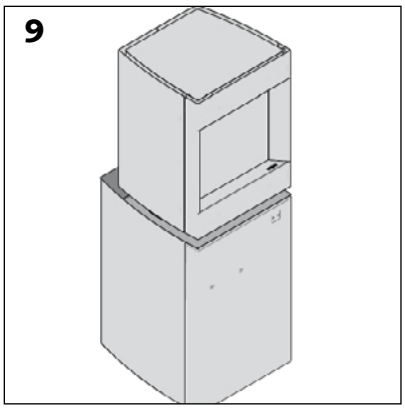

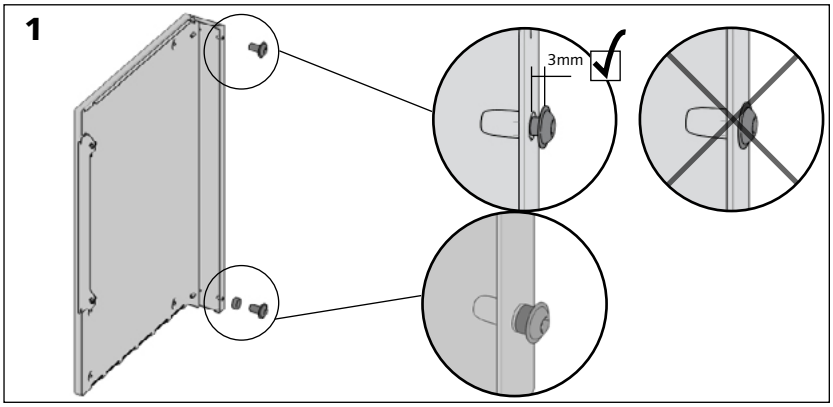

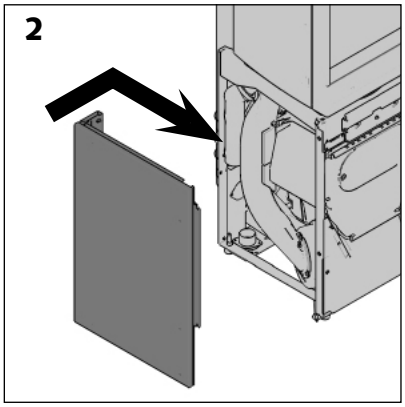

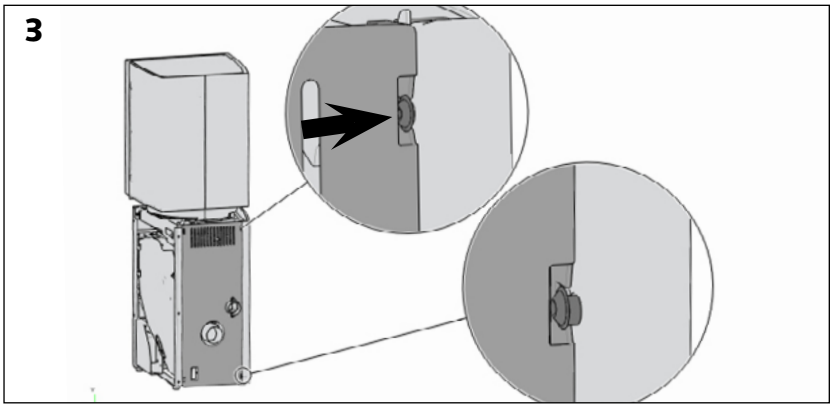

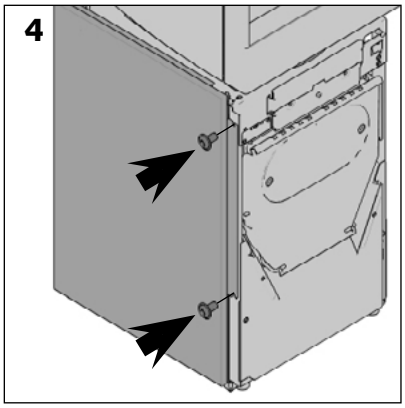

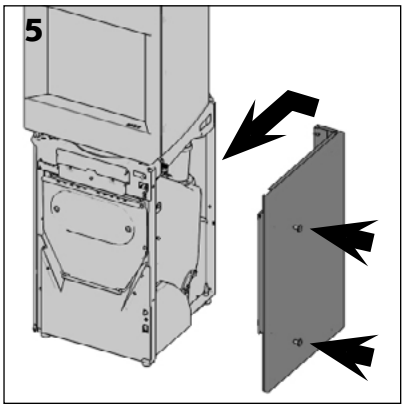

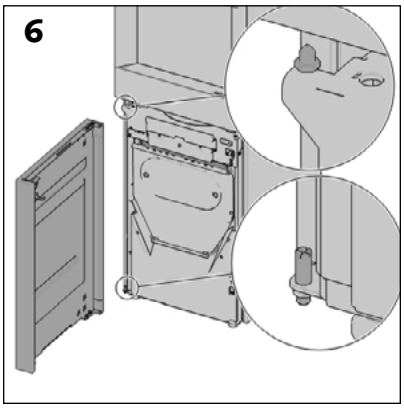

> Ripetere i punti da 1 a 4 per il rivestimento destro [schema 5].

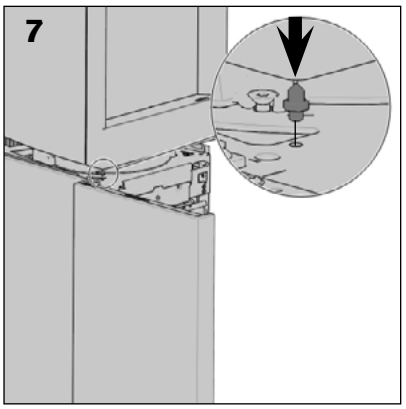

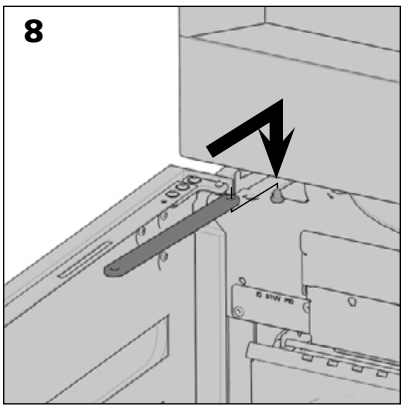

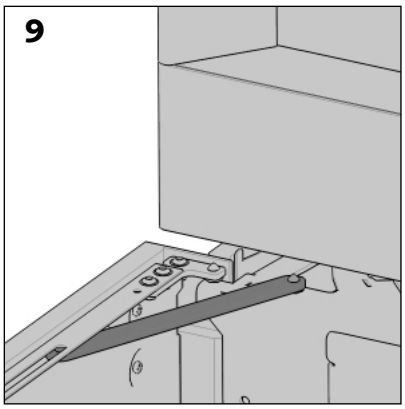

Montaggio finale – posizionamento dei rivestimenti inferiori nella versione legno

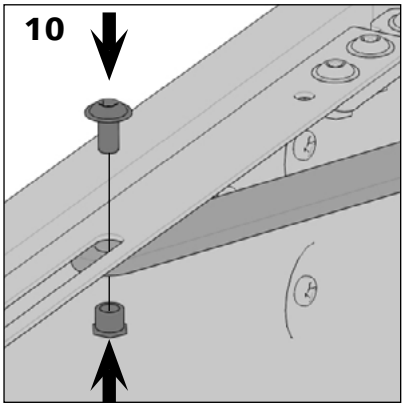

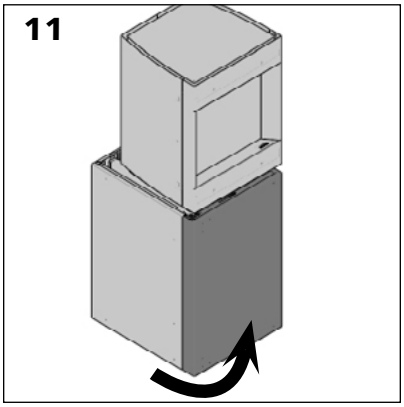

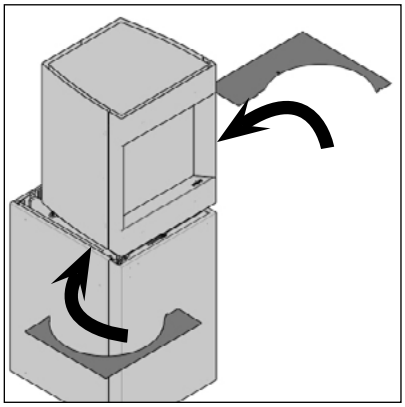

Montaggio finale – regolazione dei ripiani

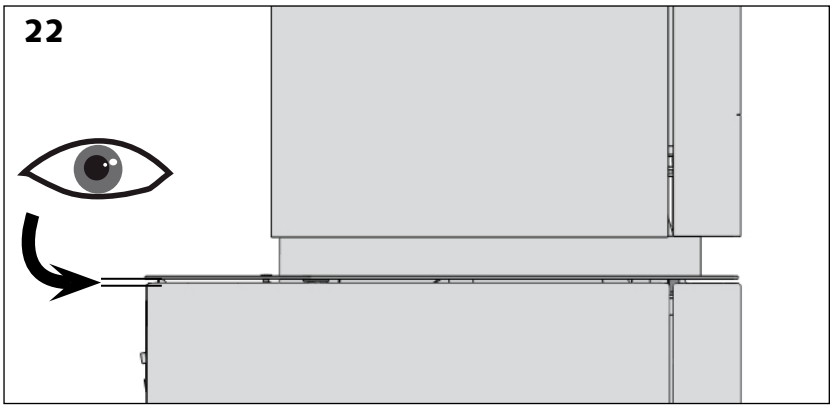

Posizionati i ripiani sulla base dell'apparecchio, verificare l'allineamento con i rivestimenti bassi [schema 22].

Nel caso in cui sia necessario effettuare una regolazione:

> togliere i ripiani e tenere da parte la vite di regolazione [schemi 23 e 24];

> svitare il dado di bloccaggio, sollevare o abbassare la vite di regolazione [schema 24, dettagli 1 e 2];

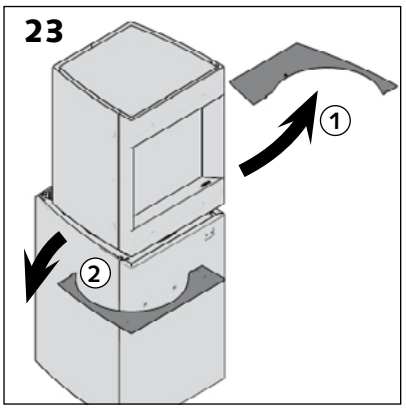

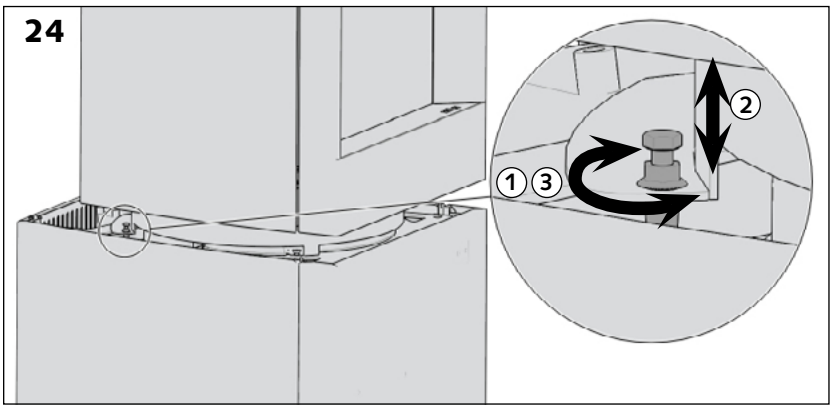

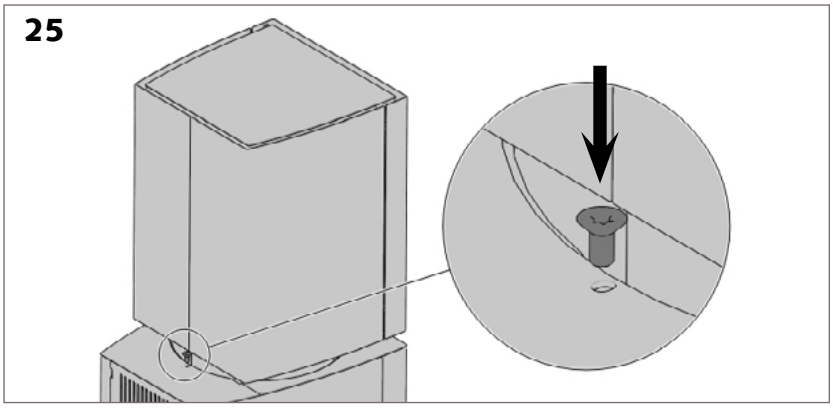

> riavvitare il dado per bloccare la regolazione del ripiano [schema 24 dettaglio 3].

Una volta posizionati correttamente i rivestimenti, fissarli con l'aiuto di una vite torx M5X10.

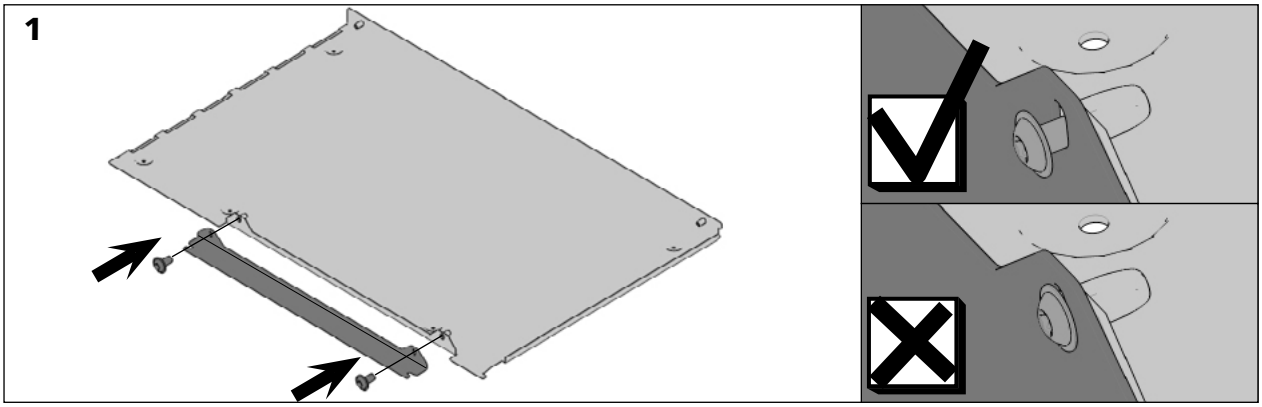

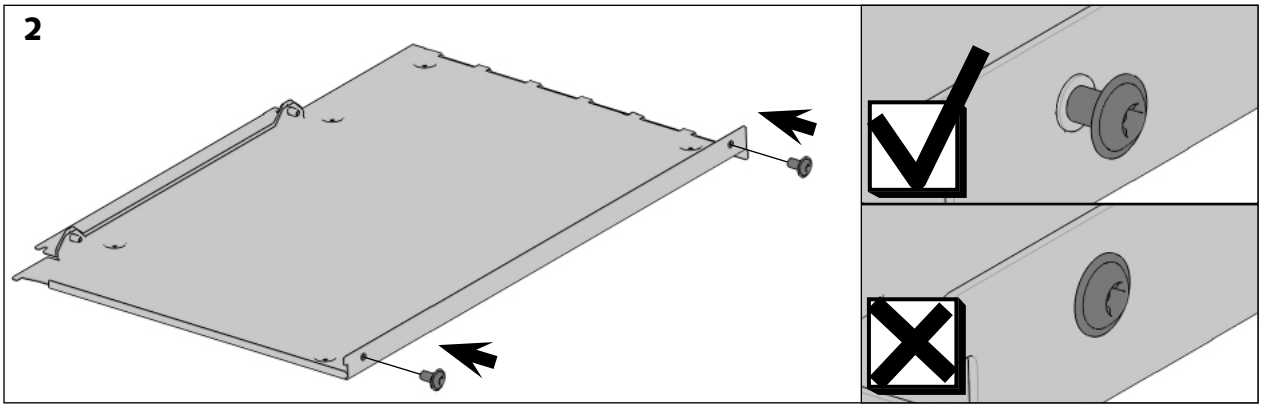

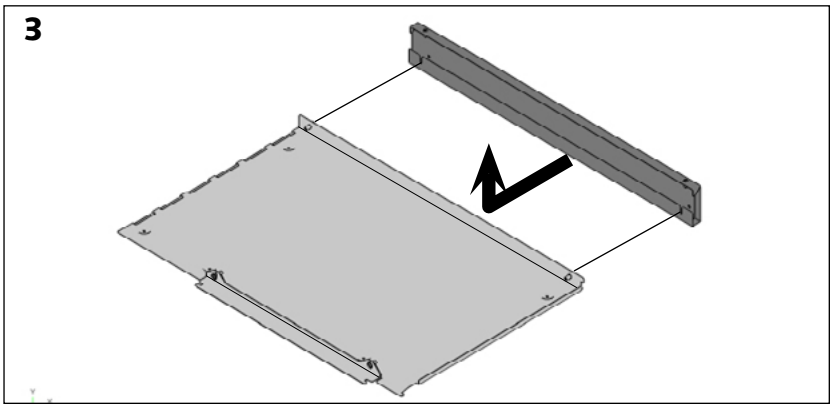

> Fissare l'angolare di regolazione senza stringere le viti **[schema 1].**

> **Inserire le viti nell'altro lato della lamiera senza stringerle completamente [schema 2].**

> **Posizionare il profilo verticale posteriore [schema 3] e stringere le viti attraverso dei fori previsti a tale scopo 4 e 5].**

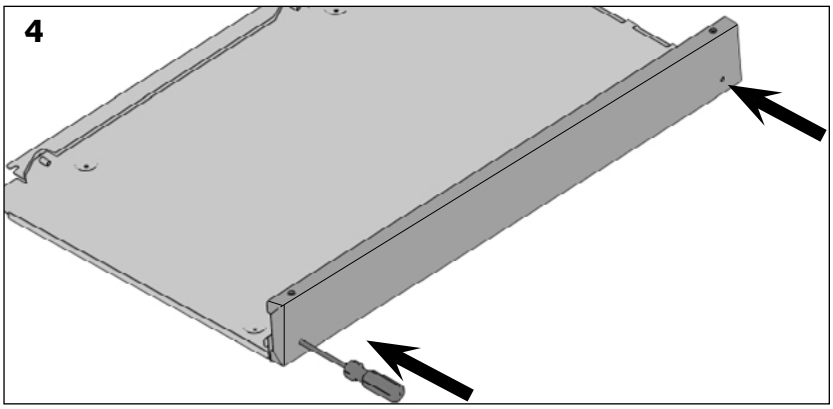

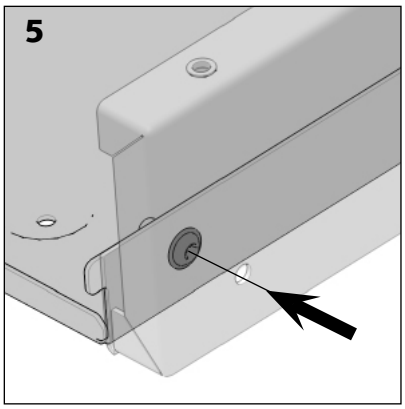

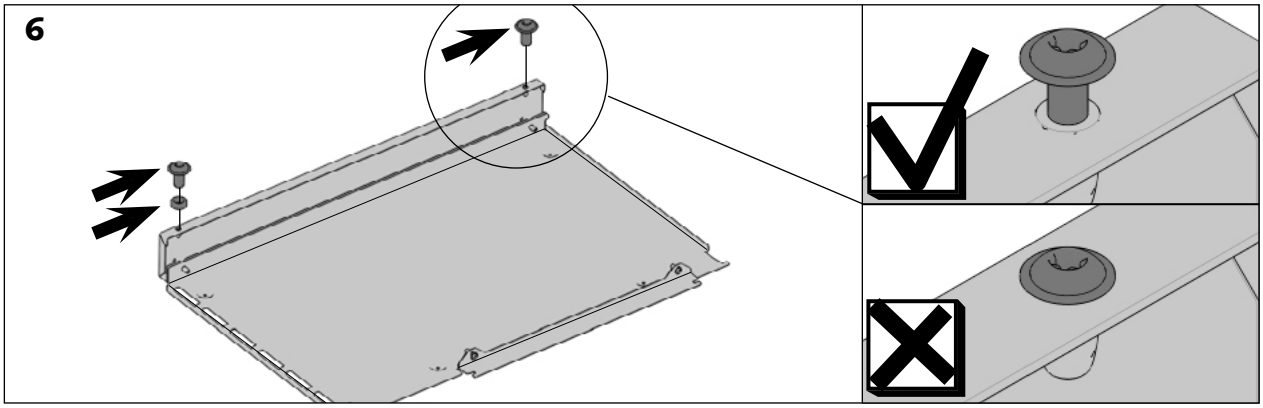

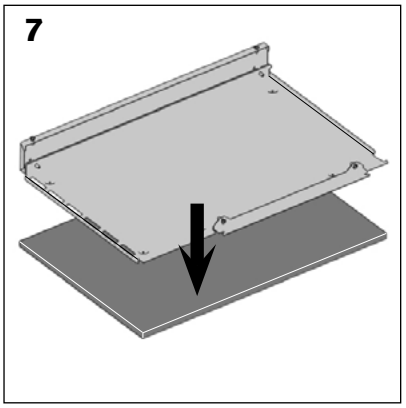

> Posizionare le viti sul profilo verticale posteriore. Posizionare una vite e un anello intermedio in basso e una vite soltanto nella parte superiore [schema 6].

> Posizionare la lamiera sul pannello di finitura [schema 7]. La piega scanalata dev'essere incastrata sul bordo del pannello e il lato della lamiera dev'essere allineato al bordo del pannello [schema 8].

> Fissare la lamiera al pannello con l'ausilio di viti per legno [schemi 9 e 10].

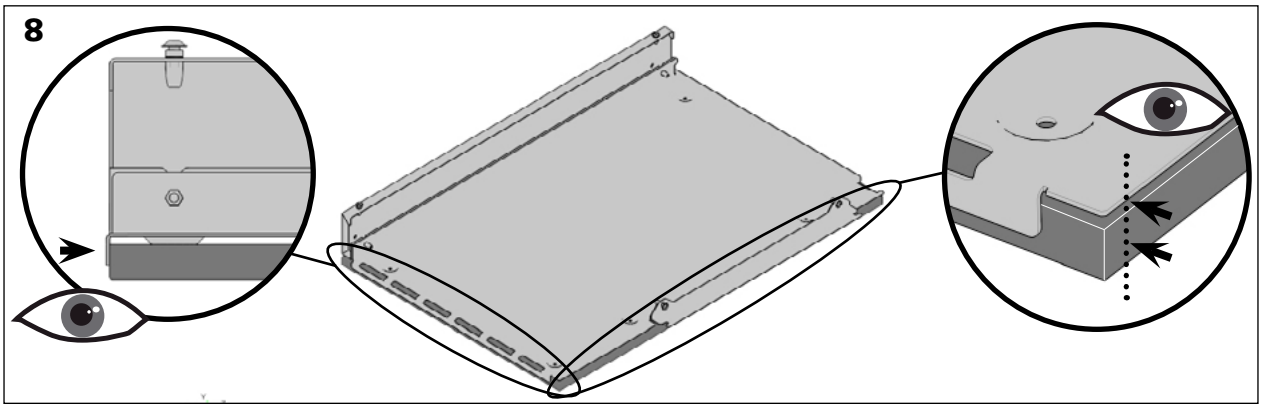

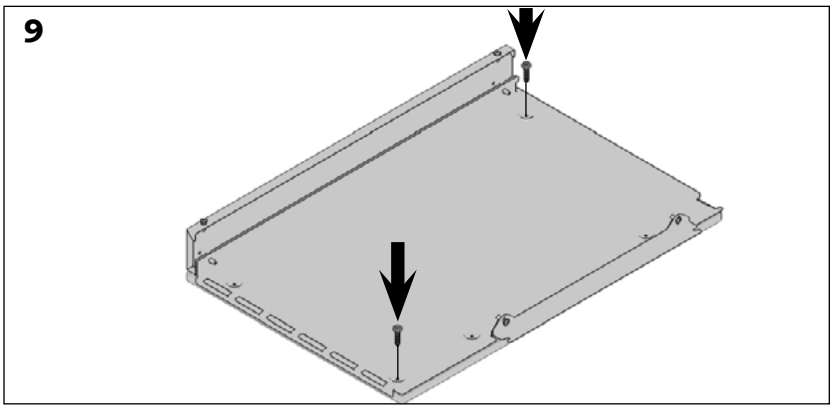

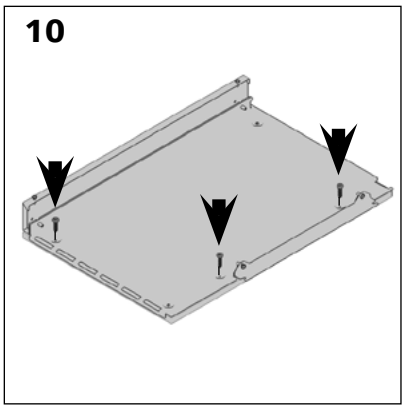

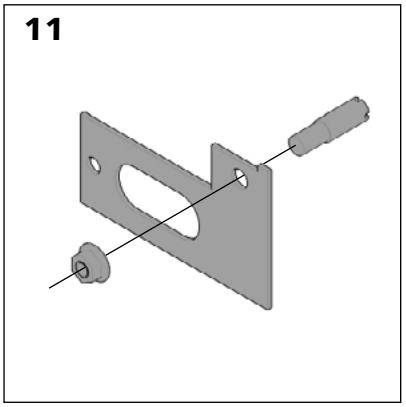

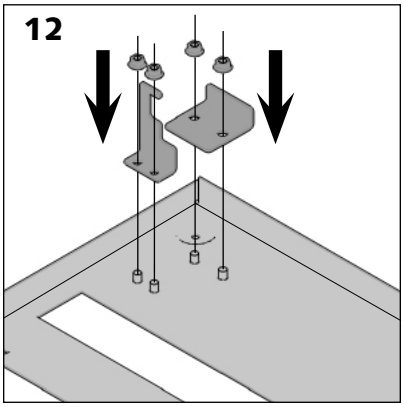

> Montare il monachetto sula sagoma [schema 11].

> Fissare i ganci per il blocco della porta [schema 12].

> Posizionare le sagome sulla lamiera che verrà fissata al pannello della porta [schemi 13 e 17].

> Allineare il bordo della sagoma con la piega della lamiera [schema 14].

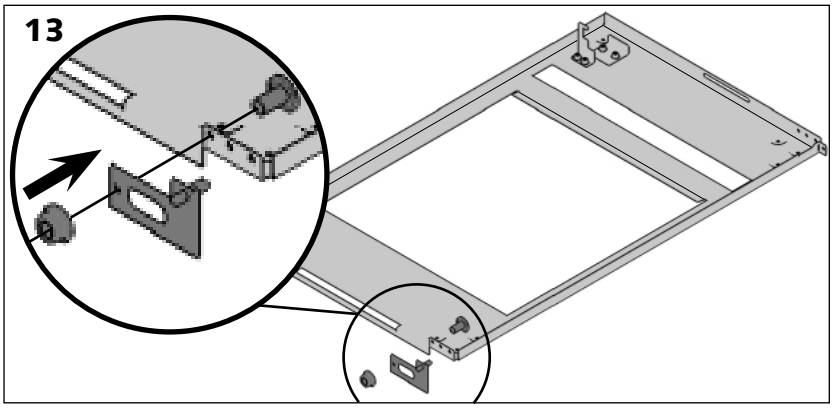

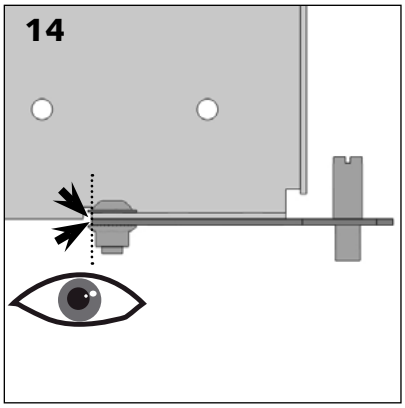

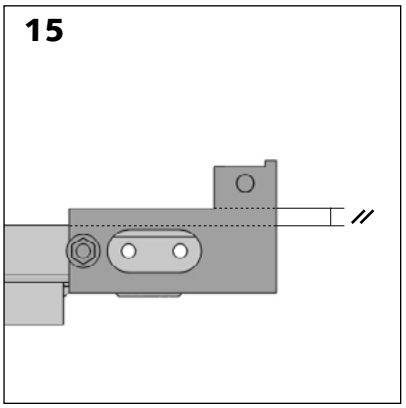

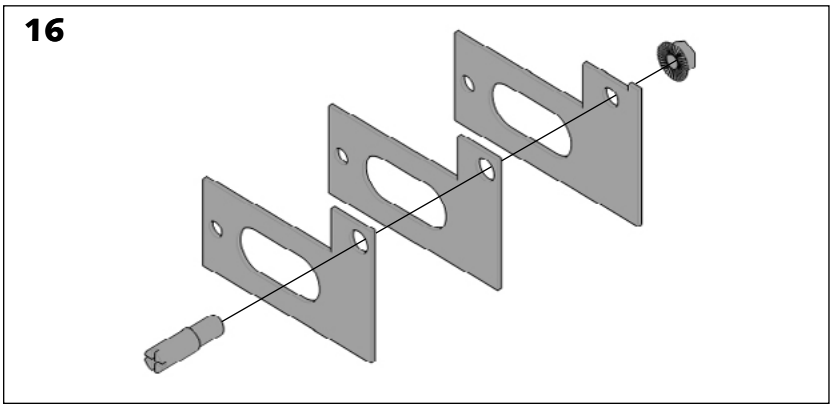

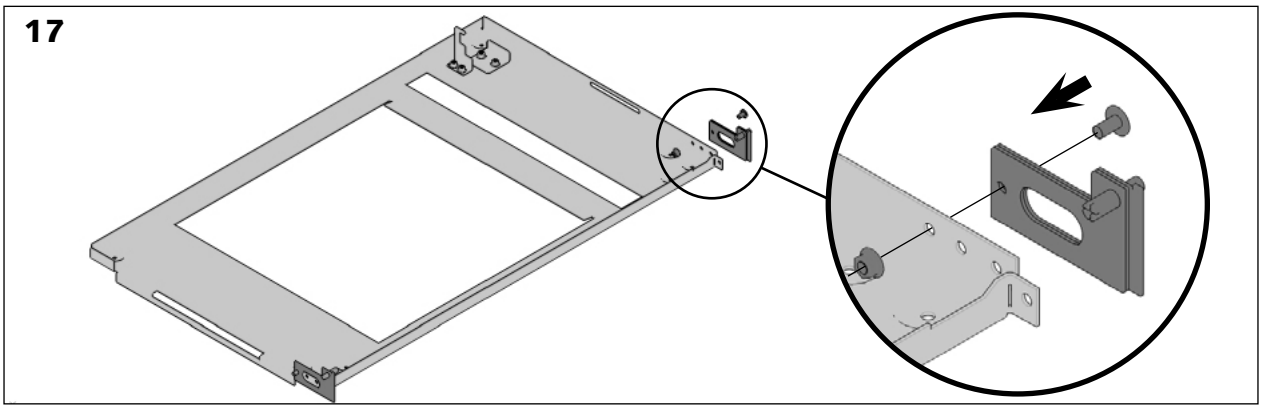

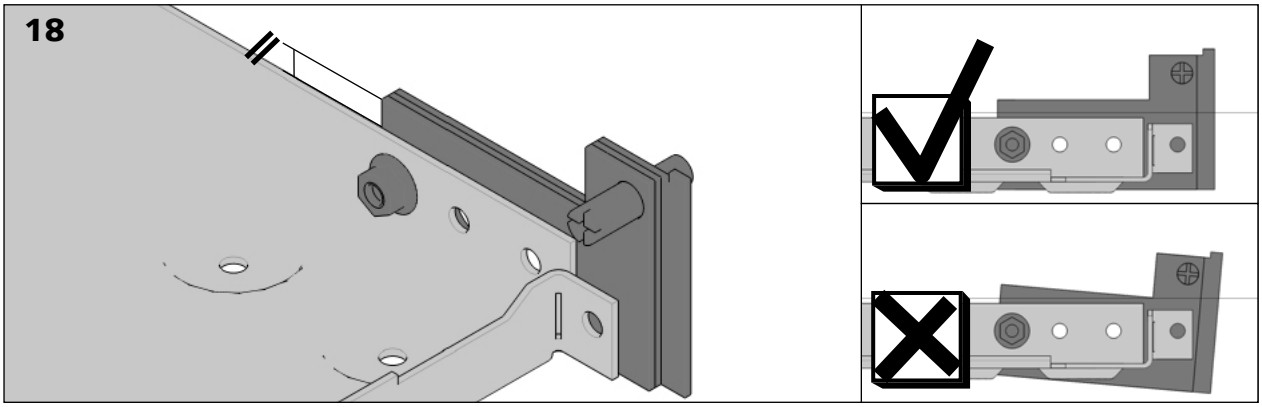

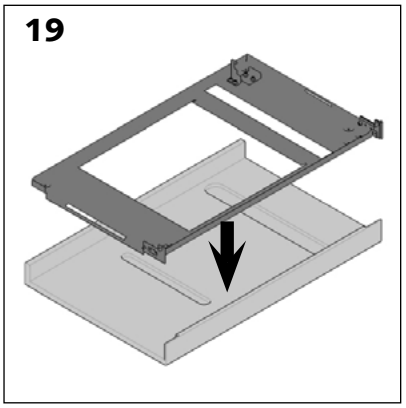

> Verificare che le sagome siano esattamente parallele alla piega della lamiera [schemi 15 e 18].

> Posizionare la lamiera sul pannello della porta [schema 19].

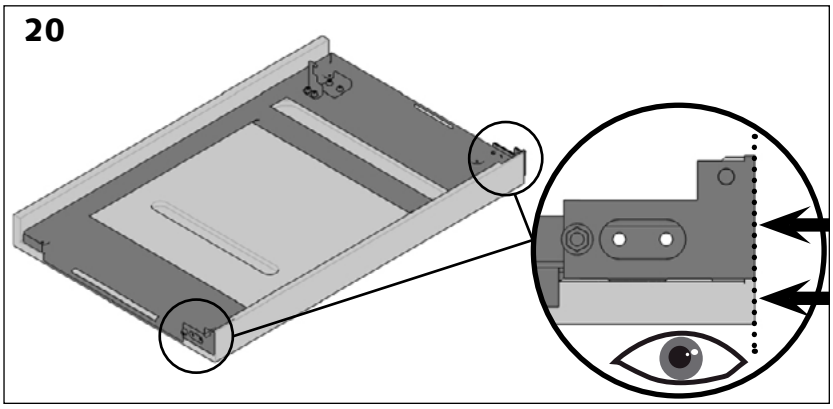

> Allineare il bordo della sagoma con il bordo esterno del pannello [schema 20].

> Fissare la lamiera sul pannello con l'ausilio di viti per legno [schema 21].

> Svitare la sagoma di posa [schema 22].

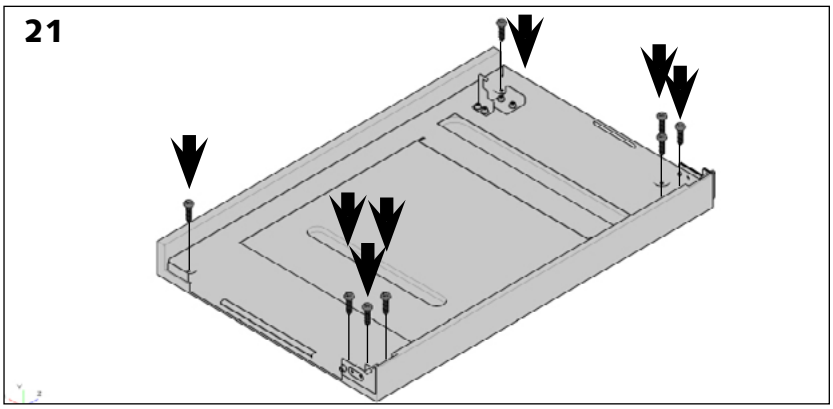

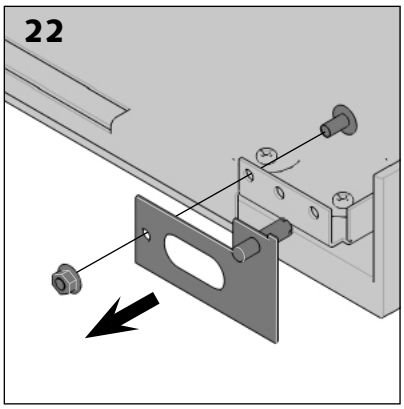

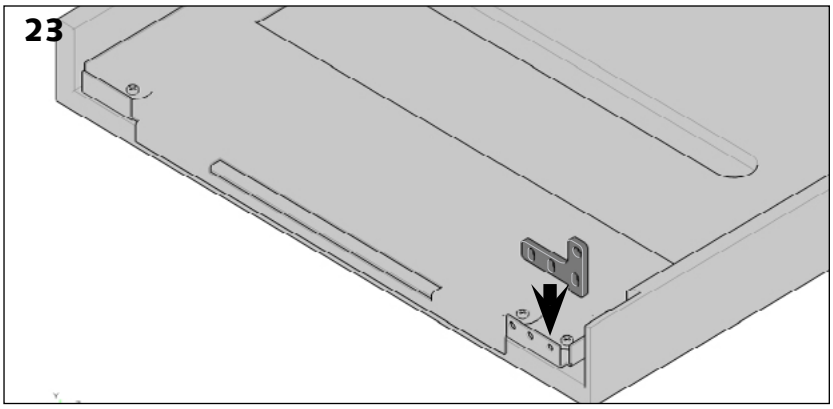

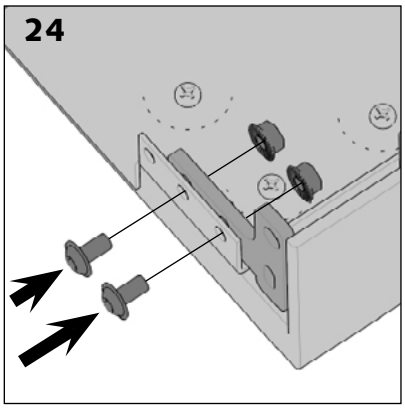

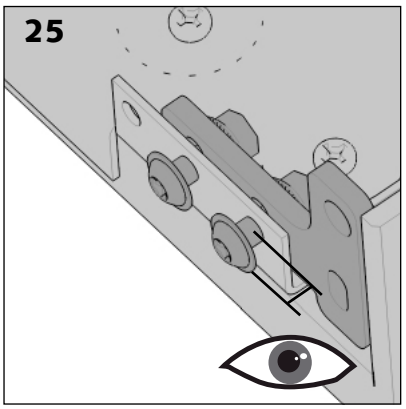

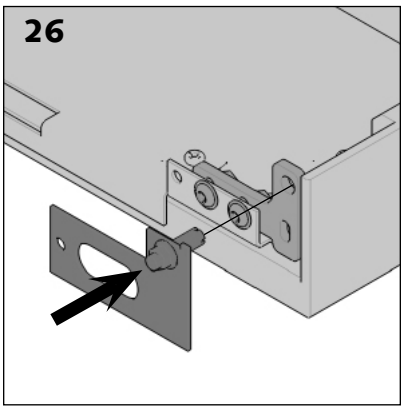

> Posizionare il pezzo che servirà da supporto al perno della porta [schema 23]. Posizionare le viti, ma non stringerle, al fine di poter regolare la posizione del pezzo [schemi 24 e 25].

> Sostituire la sagoma [schema 26].

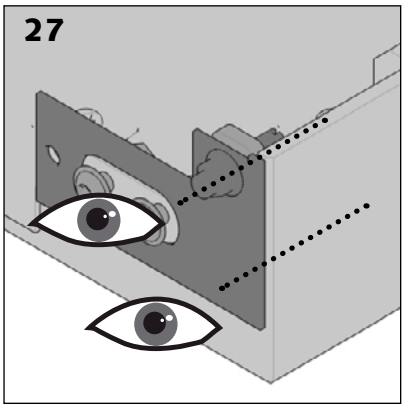

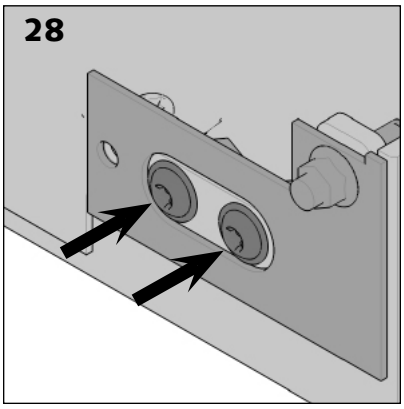

> Posizionare la sagoma in maniera da essere allineata con la parte superiore e il lato del pannello [schema 27].

> Stringere le viti [schema 28].

> Rimuovere la sagoma [schema 29].

> Ripetere l'operazione per il lato superiore.

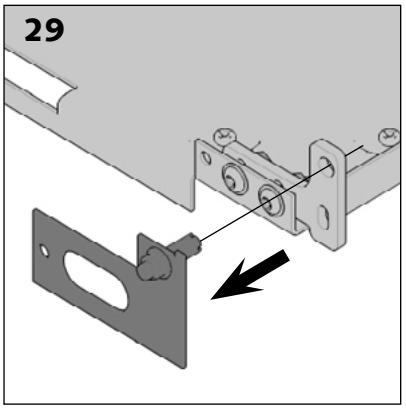

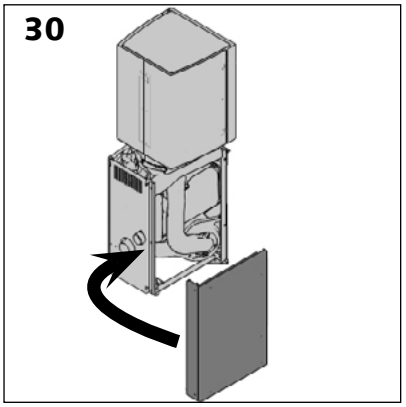

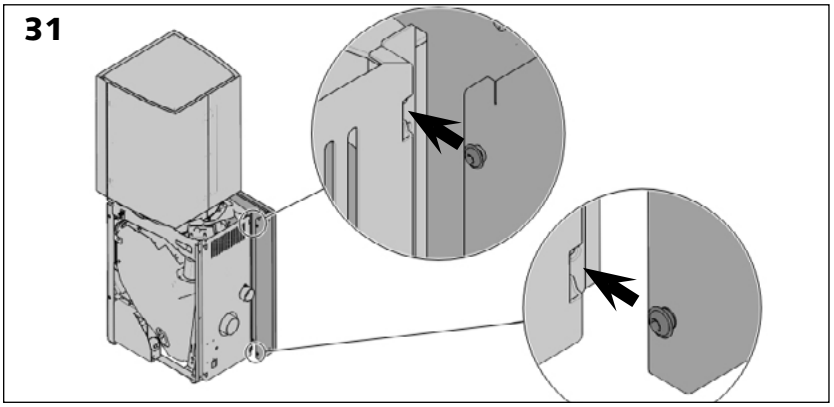

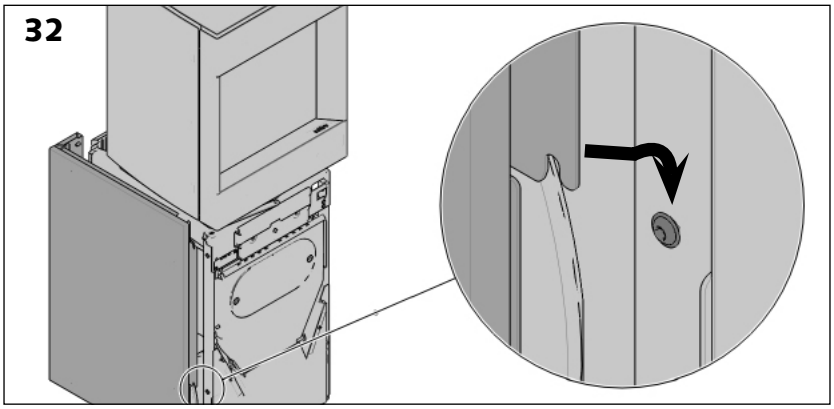

> Posizionare i rivestimenti laterali facendoli scorrere da dietro [schema 30].
Infilare le teste delle viti nelle intaccature previste a tale scopo [schema 31].

> Inserire la parte anteriore bassa del rivestimento sulla vite [schema 32].

> Avvitare la vite superiore [schema 33] e stringere quella inferiore.

> Ripetere l'operazione per il secondo lato.

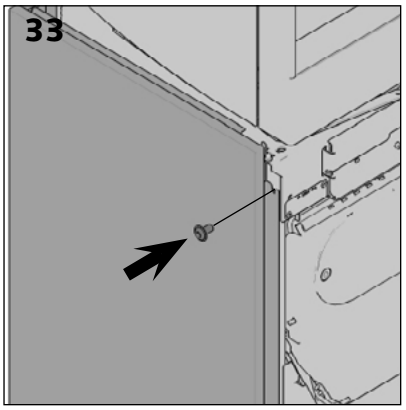

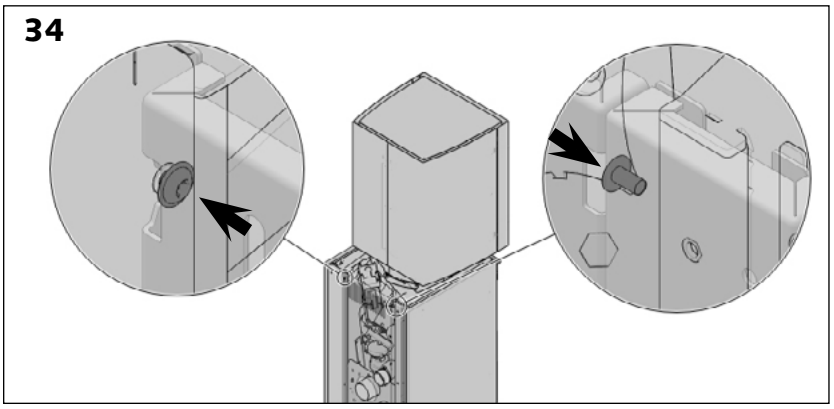

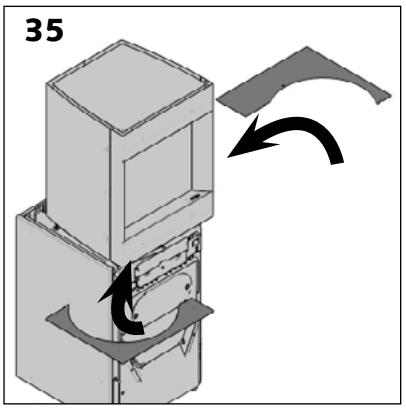

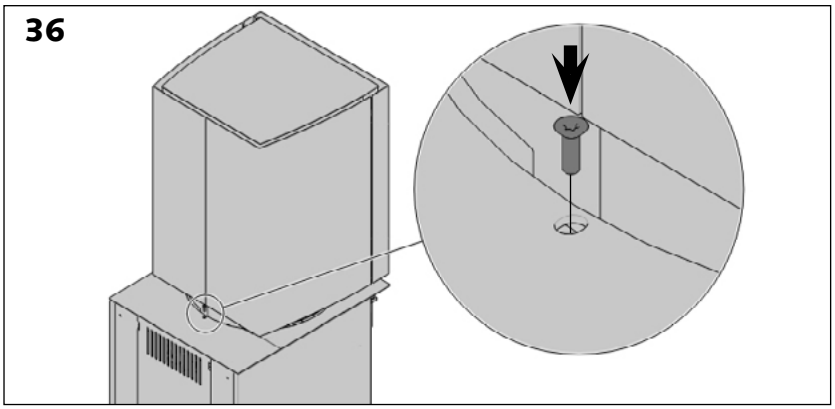

> Stringere le 2 viti superiori dietro ai rivestimenti [schema 34].

> Posizionare i ripiani sull'apparecchio cominciando da quello anteriore [schemi 35 e 36].

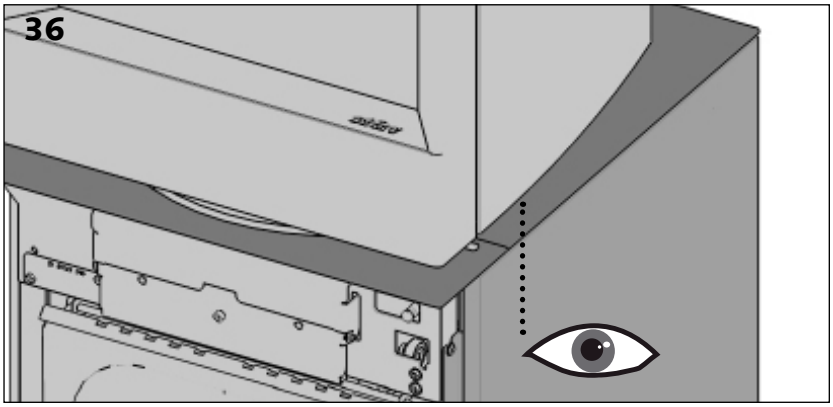

> Allineare il pannello laterale con il bordo del ripiano [schema 36].

> Fissare la posizione del pannello stringendo le viti presenti sull'angolare di regolazione [schemi 37 e 39]. Per fare ciò, rimuovere il contenitore in lamiera anteriore [schema 38].

> Rimontare il contenitore [schema 40].

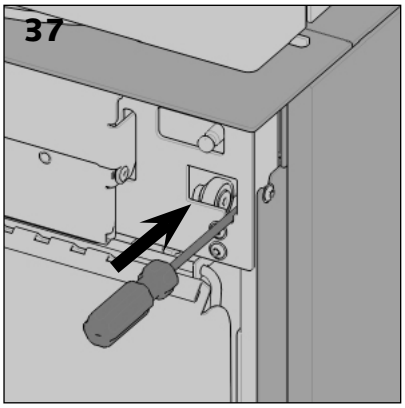

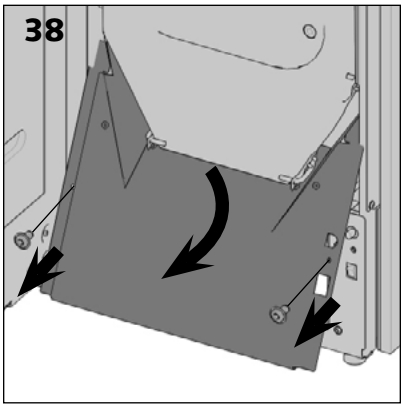

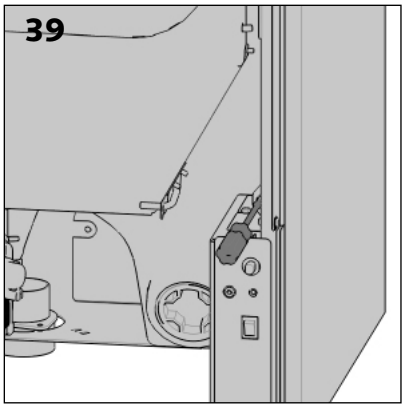

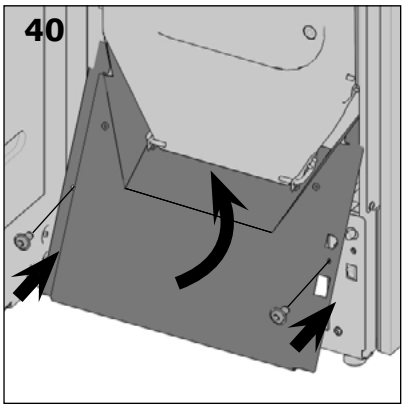

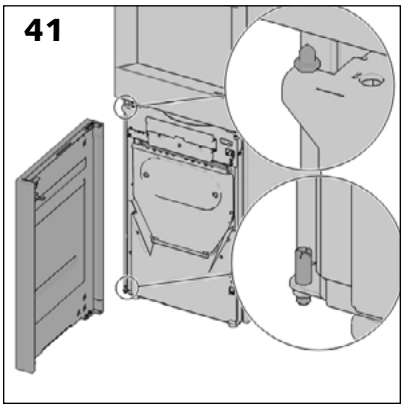

> Posizionare la porta sui propri cardini [schema 41].

> Posizionare il perno del chiudiporta sulla struttura dell'apparecchio [schema 42].

> Posizionare il chiudiporta sul perno [schema 43].

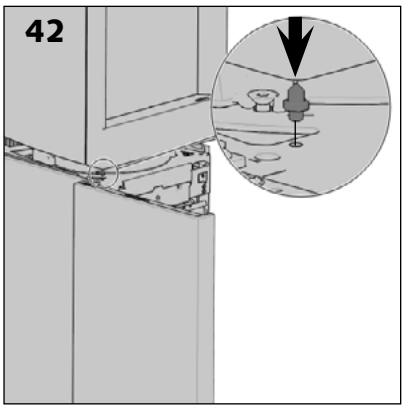

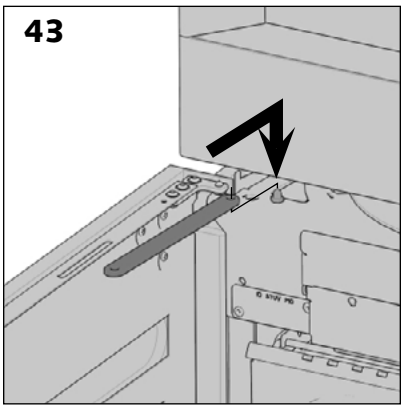

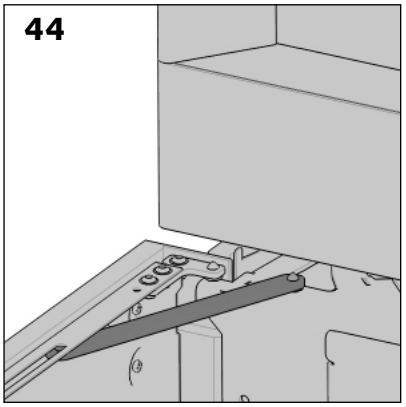

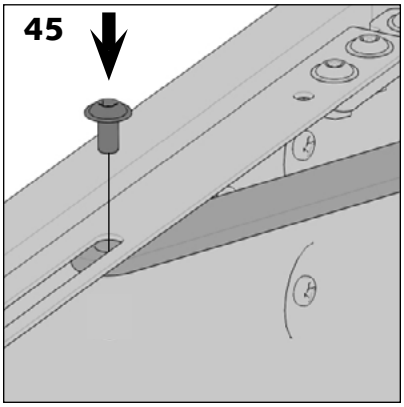

> Fissare il chiudiporta alla porta con una vite [schemi 44 e 45].

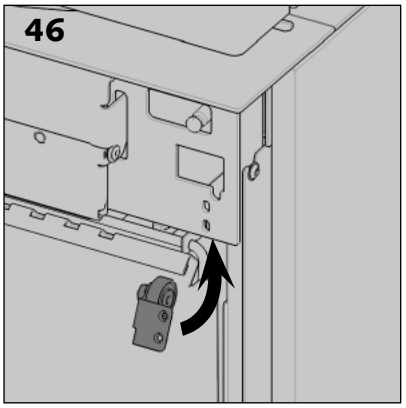

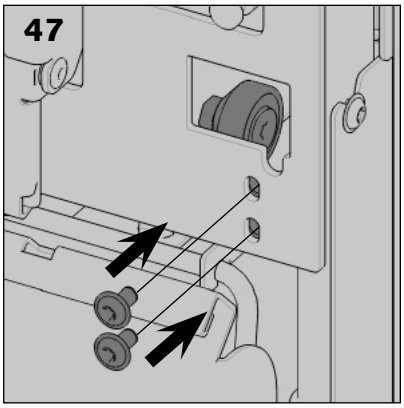

> Posizionare il cuscinetto di supporto inserendolo da sotto e fissarlo con l'ausilio di due viti [schemi 46 e 47].

> Nella posizione predefinita del cuscinetto di supporto, la parte inferiore della lamiera di fissaggio è visibile nella parte inferiore della lamiera di struttura [schema 48].

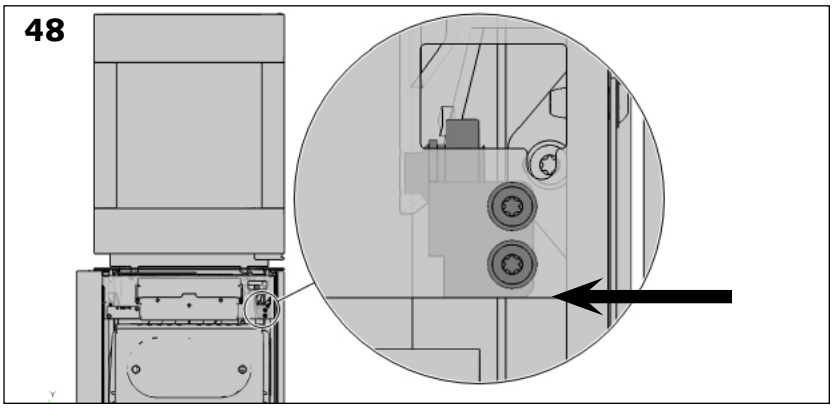

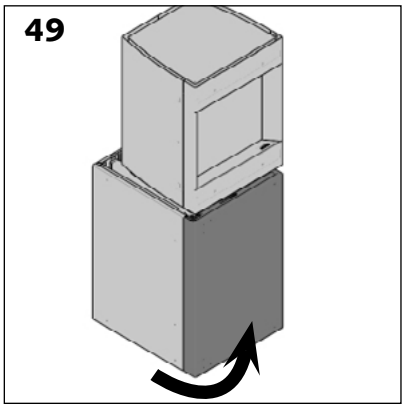

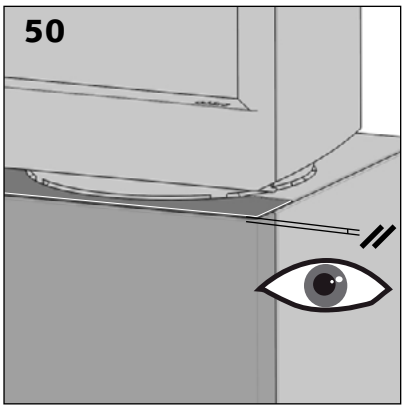

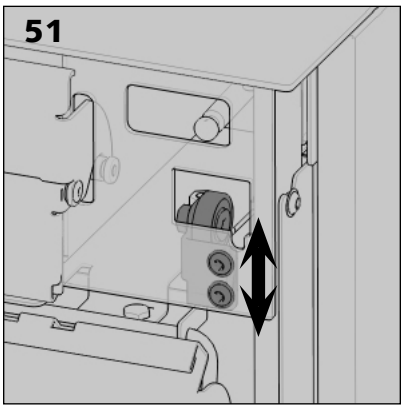

> Se la guarnizione cava non è uguale tra il ripiano e la parte superiore della porta, è possibile regolare verticalmente il cuscinetto di supporto [schemi 50 e 51].

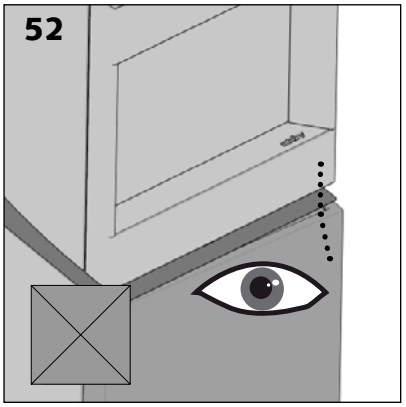

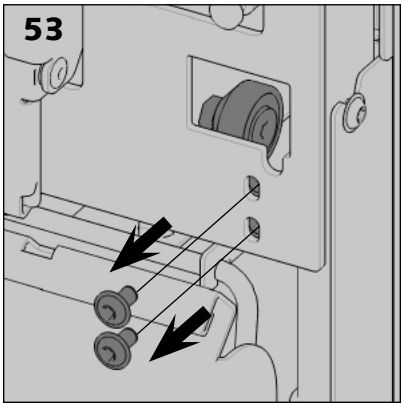

> Se il ripiano e la porta non sono allineati frontalmente [schema 52], è possibile regolare la profondità del cuscinetto di supporto.

> Estrarre il cuscinetto [schemi 53 e 54].

> Allentare il cuscinetto e modificare la sua posizione prima di stringerlo nuovamente [schemi 55 e 56].

> Rimontare il cuscinetto di supporto sull'apparecchio [schemi 57 e 58].

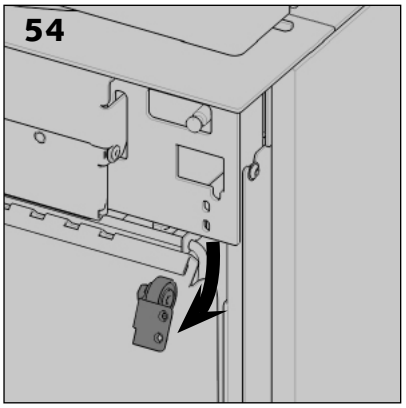

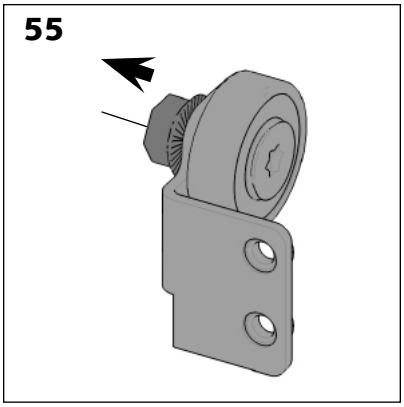

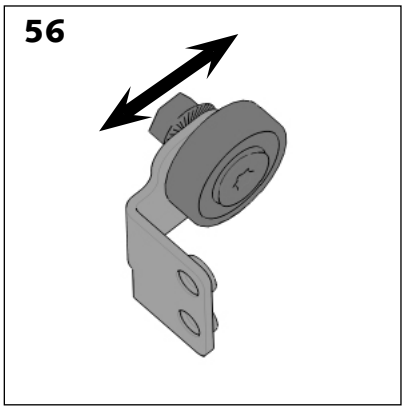

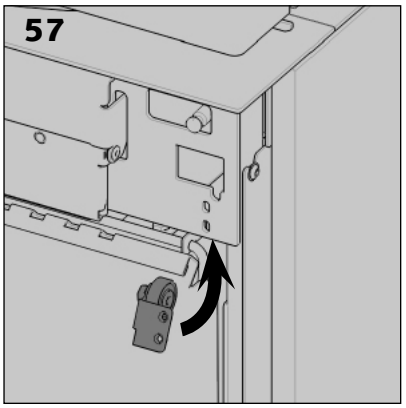

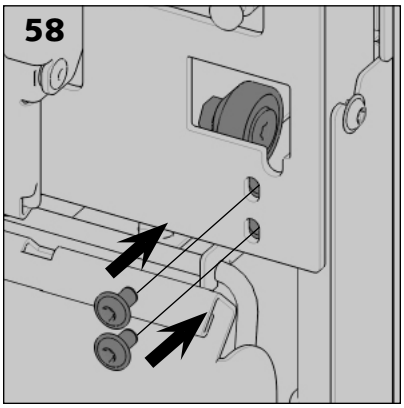

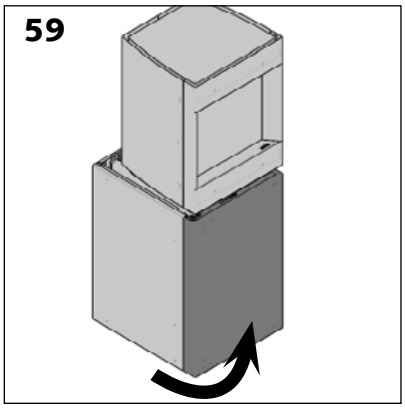

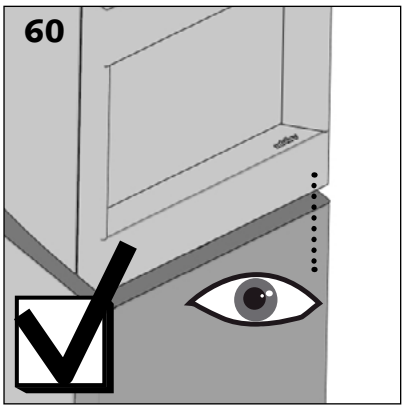

Mise sous tension du Stûv P-10.3

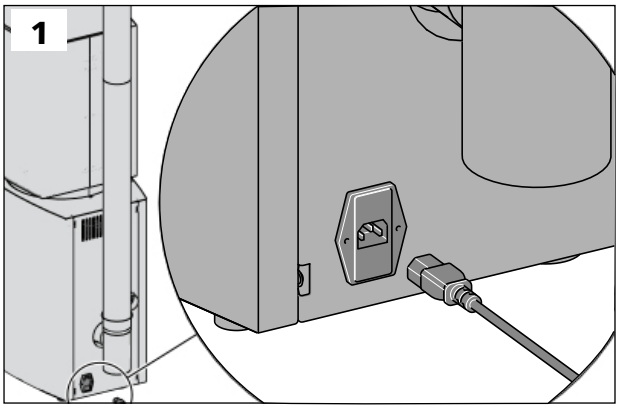

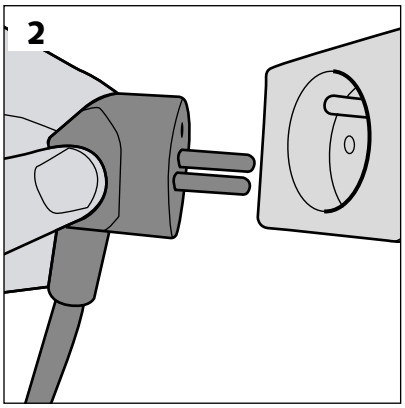

> Collegare lo Stûv P-10.

> Assicurarsiche la spinasia completamenteinserita.

Collegamento e accoppiamento del telecomando (opzionale)

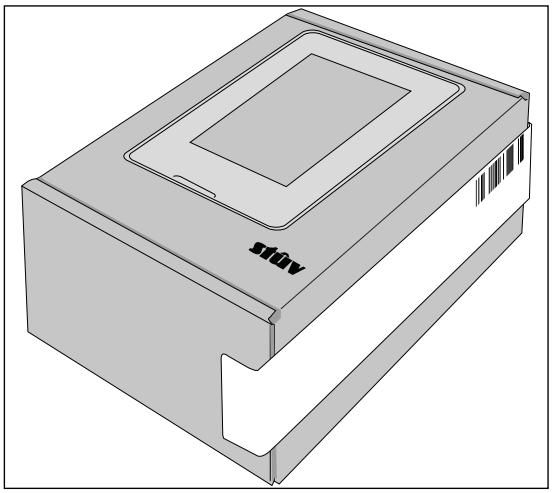

Consultare le «**Quick start guide: telecomando**» fornita nella confezione del telecomando.

Queste vi guideranno nelle varie fasi di accoppiamento del dispositivo.

P10.3 funzioni dei pulsanti in base al tempo di pressione

Pulsanti		Durata della pressione	Funzione	stato previsto
A		8 sec (pressione prolungata)	Attivazione/disattivazione della modalità di configurazione	La schermata del display di controllo semplificato lampeggia
In modalità configurazione (la schermata SCD lampeggia)				
	B	2 sec (pressione breve)	Commutazione tra funzionamento Wi-Fi e cablato (Ethernet)	Il LED indica lo stato della rete (vedere la tabella di stato dei LED qui sotto)
		8 sec (pressione prolungata)	Commutazione del modulo Wi-Fi in un punto di accesso (contrassegnato come modulo Wi-Fi, possibilità di stabilire una connessione)	Il LED lampeggia in arancione
	C	2 sec (pressione breve)	Apertura di una finestra di connessione al telecomando della durata di 1 minuto	Il LED lampeggia in viola
		8 sec (pressione prolungata)	Ripristino della connessione al telecomando + apertura di una finestra di connessione di 1 minuto	

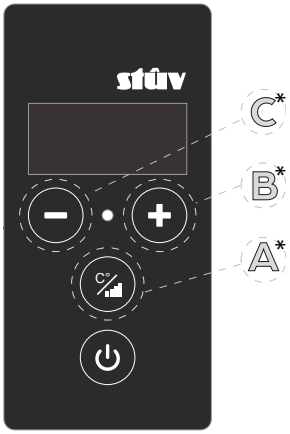

Simplified Control Display (SCD)

Indications d'état de votre connexion par la diode lumineuse du SCD

Colore	Stato	Significato	Risoluzioni
Verde	fissa	Collegato alla rete Wi-Fi di casa	/
	lampeggiante	Rete Wi-Fi domestica configurata. Nessun accesso alla rete	Relancer la configuration au réseau domestique en vérifiant ses paramètres*
Blu	fissa	Collegato alla rete cablata di casa (Ethernet)	/
	lampeggiante	Rete domestica cablata configurata. Nessun accesso alla rete	Verificare che il cavo Ethernet sia collegato correttamente al router*.
Arancione	lampeggiante	Wi-Fi del dispositivo in modalità access point	/
Viola	lampeggiante	Finestra di connessione del telecomando aperta (1 minuto)	/
Rosso	fissa	Errore generale del sistema della scheda di comunicazione	Quando il dispositivo è spento, scollegarlo e ricollegarlo dopo 15 secondi.
	lampeggiante	Errore di collegamento tra la scheda di comunicazione e la scheda di controllo del dispositivo	Verificare che il cavo di comunicazione sia collegato correttamente tra le 2 schede dell'unità*.
spenta		Scheda di comunicazione non alimentata o errore software	Controllare l'alimentazione dell'unità Controllare l'alimentazione della scheda di comunicazione Verificare il corretto collegamento del cavo tra la scheda di comunicazione e la scheda di controllo.

* Consultare la procedura di collegamento in rete alla pagina successiva.

Perché collegare il P10.3 al Wi-Fi?

La connessione del dispositivo alla rete non si limita al suo controllo a distanza, ma consente anche di beneficiare del **servizio di manutenzione a distanza di Stûv**, della **diagnostica sullo stato del dispositivo** e degli **aggiornamenti automatici del software**.

Esistono due opzioni per l'installazione del modulo di comunicazione: la connessione Wi-Fi e la connessione cablata tramite un cavo Ethernet al router (eventualmente tramite moduli PLC che consentono la trasmissione dei dati tramite una rete elettrica cablata).

Questa scelta può essere fatta prendendo un PC e scaricando un'applicazione come **Netspot Free Edition** (Windows o Mac), **Vistumbler** (Windows) o **Wi-FiInfoView** (Windows), che vi permetterà di valutare rapidamente le caratteristiche della rete Wi-Fi domestica.
In ogni caso, il router della rete domestica deve rispettare i seguenti vincoli:
> L'assegnazione degli indirizzi IP sulla rete deve essere gestita automaticamente da DHCP.
> Le porte 1883 e 443 devono essere aperte al mondo esterno.

Il tutorial per la connessione del dispositivo alla rete domestica è direttamente integrato nell'applicazione.
Una volta installata sul vostro smartphone, vi guiderà attraverso le fasi di connessione del dispositivo. Per installare l'applicazione, fare riferimento al punto successivo.

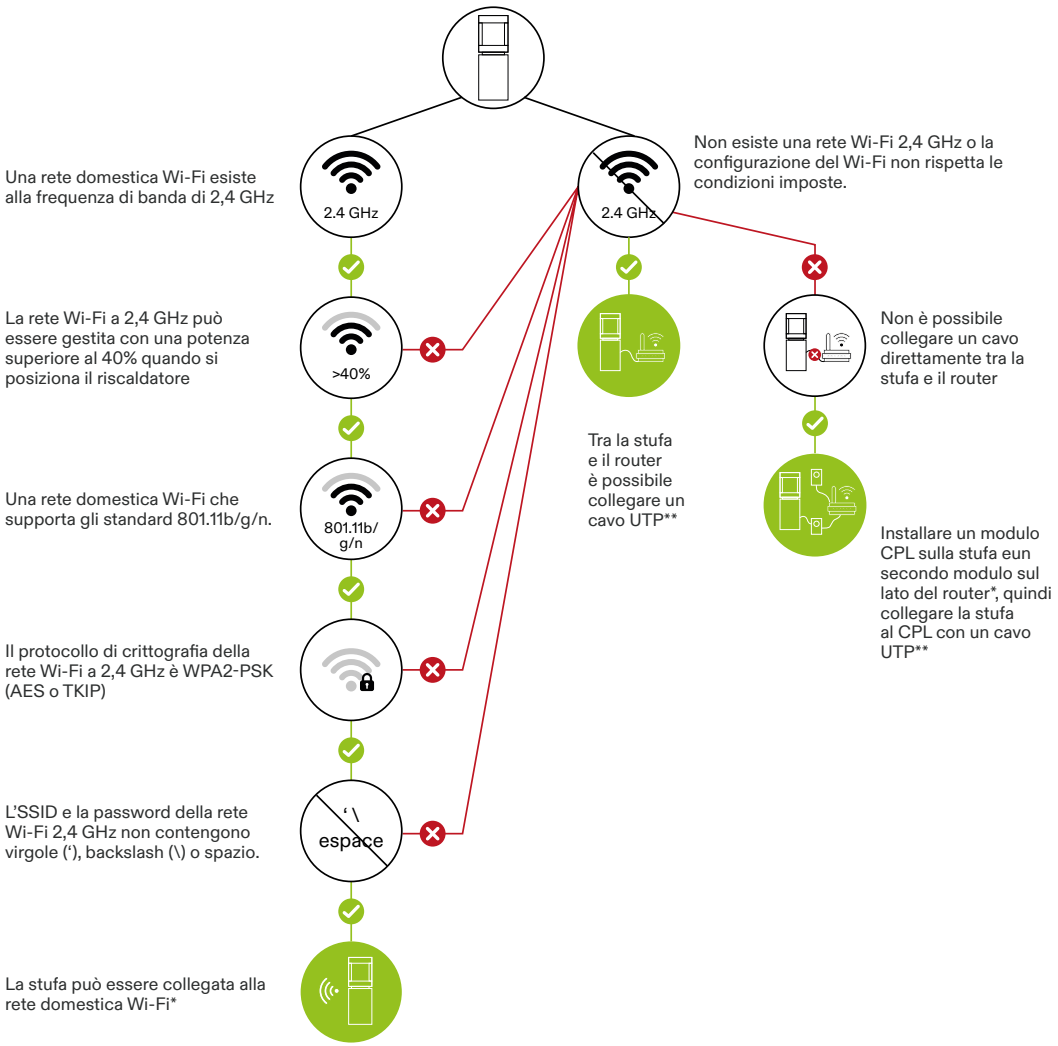

*In ogni caso, il router della rete domestica deve soddisfare le seguenti condizioni :
— L'assegnazione degli indirizzi IP sulla rete deve essere gestita automaticamente da DHCP
— Le porte 1883 e 443 devono essere aperte verso l'esterno

** Cavo di categoria 5 o superiore

Opzione 1: connessione Wi-Fi

Le condizioni da soddisfare per collegare lo Stûv 10.3 alla rete Wi-Fi domestica sono :

1. **Una rete Wi-Fi domestica sulla banda di frequenza 2,4 GHz** (la banda di frequenza 5 GHz non è supportata);
2. **Una configurazione di rete preferibilmente nella larghezza di banda di 20 MHz**
   (è supportata anche la larghezza di banda di 40MHz, anche se meno stabile)

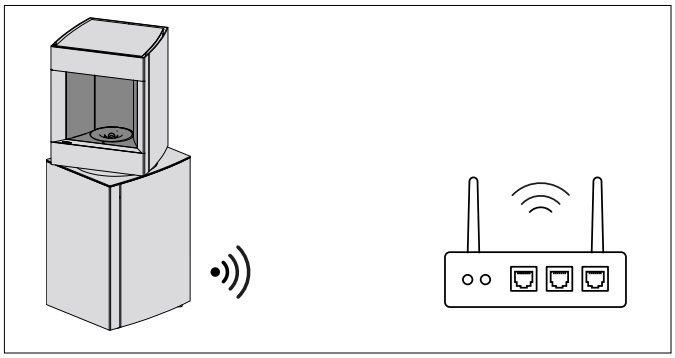

3. **Un canale non congestionato.** La scheda di comunicazione copre tutti i 14 canali Wi-Fi disponibili. Un ambiente affollato con troppe reti Wi-Fi può causare problemi di connessione (instabilità, interferenze, ecc.). ⚠**Configurare il router per utilizzare un canale poco congestionato.**
4. **Una rete Wi-Fi domestica che supporta gli standard 801.11b/g/n.**
5. **SSID** (= nomi di rete) **diverse nelle bande a 2,4 GHz e 5 GHz.**
   ⚠ Alcuni dispositivi Wi-Fi domestici utilizzano una tecnologia che emette un solo SSID (nome di rete Wi-Fi) per entrambe le reti a 2,4 GHz e 5 GHz. Questa tecnologia causa regolarmente problemi e non sempre consente al P10.3 di connettersi alla rete domestica. In questo caso, si consiglia vivamente di configurare un SSID per la rete che trasmette sulla banda da 2,4 GHz e un SSID diverso per quella che trasmette sulla banda da 5 GHz;

   ⚠ L'SSID può essere visibile o nascosto;
6. **Un protocollo di crittografia della rete Wi-Fi che può essere WPA2-PSK (AES o TKIP) o una combinazione di WPA/WPA2.** WPA-Enterprise non è supportato;
7. **Potenza del segnale Wi-Fi di almeno il 40% nel punto** in cui si trova il dispositivo.

8. Né l'SSID (nome della rete Wi-Fi) né la password possono contenere il carattere di apice (') o la barra rovesciata (\). Sono supportati altri caratteri speciali come "#l&§!?,.;/:{}()*$[]".

⚠ Se i parametri sopra citati non sono presenti o se non sono (o non possono essere resi) conformi ai prerequisiti, è assolutamente necessario configurare l'installazione in modalità cablata!

DETTAGLIO DEL GRUPPO ANTENNA

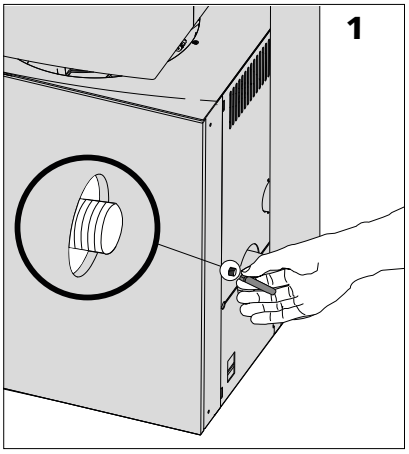

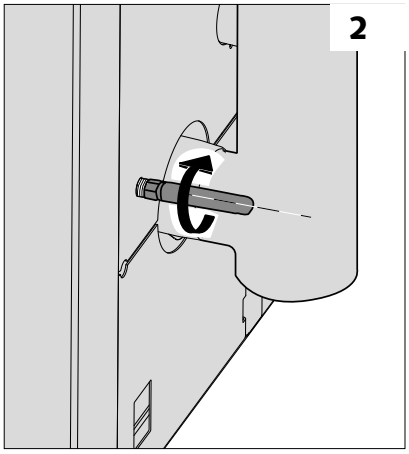

INSTALLAZIONE DEL CAMINETTO SULLA RETE WI-FI

È necessario installare il caminetto sulla rete Wi-Fi dell'utente finale* per poterlo controllare con un dispositivo collegato.

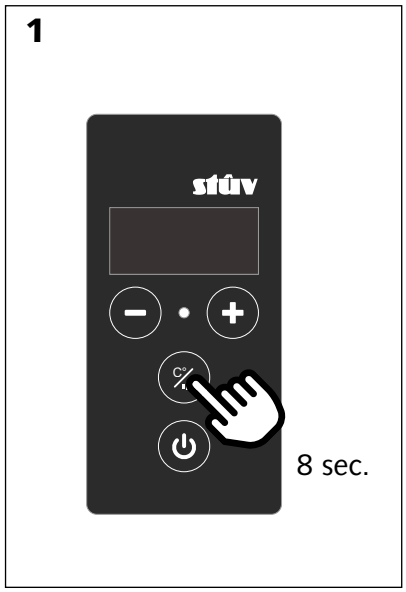

> Premere a lungo (min. 8 secondi) sul pulsante [figura 1].

> Quindi premere e tenere premuto (per almeno 8 secondi) il pulsante [figura 2],Il led dopo aver premuto il pulsante dovrebbe **lampeggiare** di colore **arancione.** Ciò indica che la stufa a pellet Stûv P-10 è in modalità "access point" ed è pronta per essere collegata ad una rete WiFi [figura 1].

> Su un dispositivo connesso (smartphone, tablet o PC), collegarsi alla rete WiFi denominata **"Stuv_P10 S00XXXX"** [figura 2]. Per effettuare l'installazione non è richiesta alcuna password. *Questa rete non è sicura.*

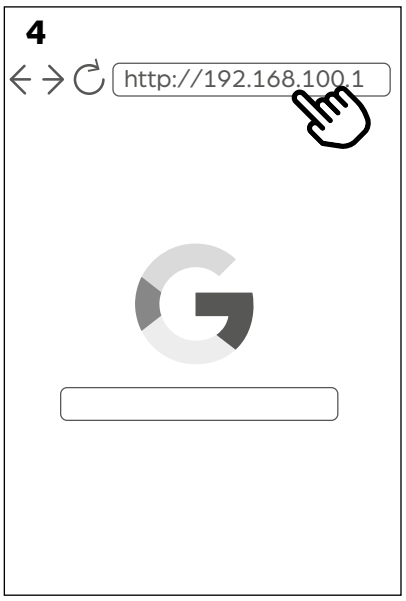

> Sullo stesso dispositivo collegato, aprire una pagina web e digitare il seguente indirizzo nella barra dell'URL: **http://192.168.100.1** [figura 3].

Nota: Attenzione a non confondere la barra di ricerca di un motore di ricerca con la barra degli indirizzi URL.

> Nella pagina corrispondente, scorrere la prima colonna del menu a discesa per selezionare la rete wireless sulla quale il dispositivo deve essere installato [figura 5.1]

> Si réseau wifi désiré est caché, il est possible de tapper directement le nom de l'appareil pour effectuer une recherche [schéma 5.2.].

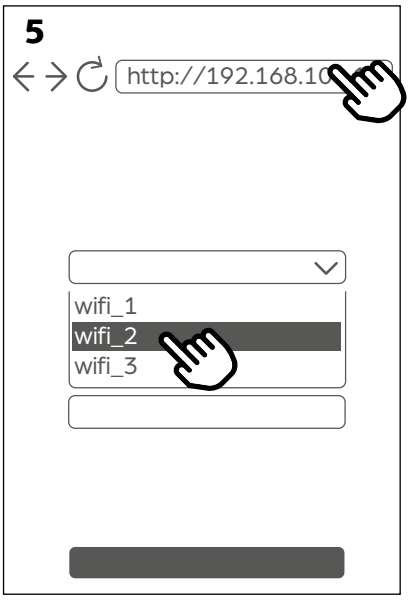

> Inserire la password per la rete wireless selezionata e poi premere "configure and restart" (configura e riavvia) [figura 6].

Attenzione: assicurarsi di essere in possesso della password corretta relativa alla rete wireless dell'utente finale.⚠Alcuni dispositivi passano direttamente alle lettere maiuscole!

Nota: alcuni caratteri speciali e segni di punteggiatura nel nome della rete Wi-Fi (SSID) possono causare problemi di connessione.

** Stûv non può essere ritenuto responsabile della compatibilità con la rete Wi-Fi o della stabilità della rete Wi-Fi*

7

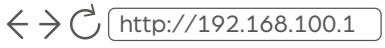

Nota: lo Stûv P-10 è compatibile solo con le reti Wi-Fi che utilizzano una frequenza di 2,4 GHz. Regolare il modem router se necessario.

Il focolare verrà quindi installato sulla rete locale.

Quando la stufa a pellet Stûv P-10 è installata con successo sulla rete locale, sul browser Internet viene visualizzata una pagina di errore a conferma che il focolare non è più un "access point" (punto di accesso) ed è correttamente integrato nella rete [figura 6]. Il diodo luminoso diventa verde fisso.

Nota: la connessione potrebbe richiedere alcuni minuti.

> Verificare che la stufa a pellet Stûv P-10 sia utilizzabile con un dispositivo collegato, installando l'applicazione ed eseguendo un test di connessione.

Se il dispositivo è stato installato correttamente sulla rete domestica, nel browser web verrà visualizzata una pagina di errore che conferma che la casa non è più un punto di accesso ed è stata collegata correttamente alla rete. [figura 7].

> Il LED dovrebbe quindi diventare verde fisso, a indicare che l'operazione è andata a buon fine.

⚠ **Una luce verde lampeggiante** indica che il dispositivo non è riuscito a connettersi al Wi-Fi. L'errore è dovuto alla password o a una delle impostazioni di comunicazione (vedere Sommario a pag. 45).

** Stûv non può essere ritenuto responsabile della compatibilità con la rete Wi-Fi o della stabilità della rete Wi-Fi.*

Opzione 2: connessione via cavo

Esistono due modi per collegare il P10.3 alla rete domestica cablata (Ethernet):
1. Collegamento diretto o indiretto (attraverso la rete domestica) via cavo al router;

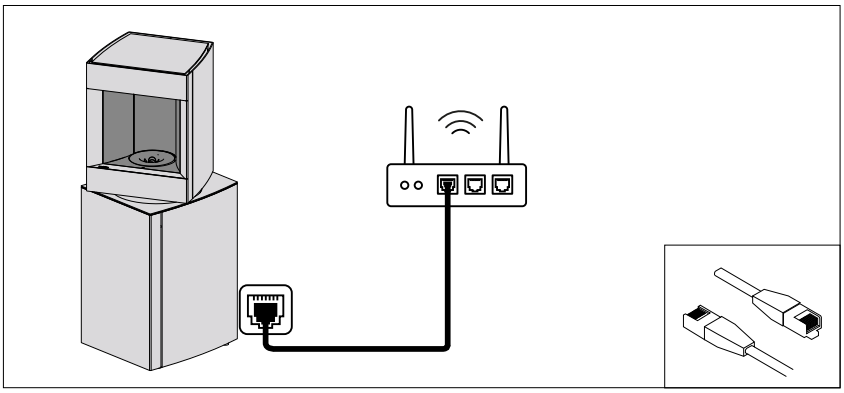

2. Collegamento al router tramite PLC (linea elettrica)

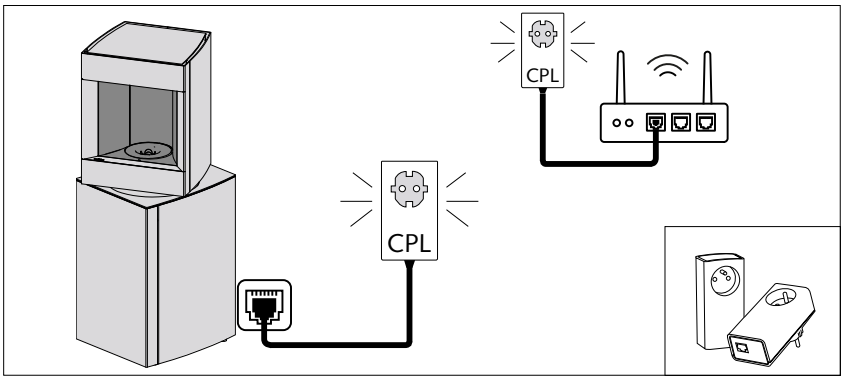

Se il router è troppo lontano dalla stufa, un sistema come un PLC può essere una soluzione semplice per l'installazione del cavo.

DETTAGLIO DEL COLLEGAMENTO DEL CAVO ETHERNET

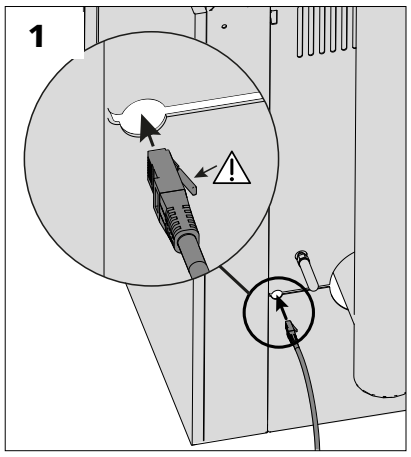

Una volta collegato il cavo Ethernet al router o al PLC, collegare l'altra estremità al retro del dispositivo [Figura 1].

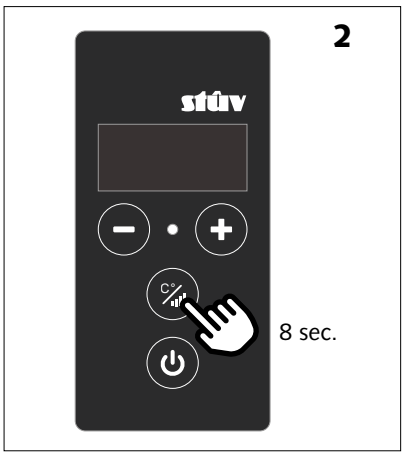

Tenere quindi premuto il tasto per più di 8 secondi per accedere alla modalità di configurazione.

In modalità di configurazione, la schermata SCD lampeggia.

Infine, premere brevemente il pulsante per passare alla modalità cablata e completare l'operazione. ⚠ **Il LED dovrebbe diventare blu FISSO, a indicare che l'operazione è riuscita.**

⚠ Un lampeggiamento blu indica un problema di connessione del cavo e/o un problema di accesso alla rete. In questo caso, controllare questi due punti e ripetere l'operazione di cui sopra.

DETTAGLIO DELLA DISCONNESSIONE DEL CAVO ETHERNET

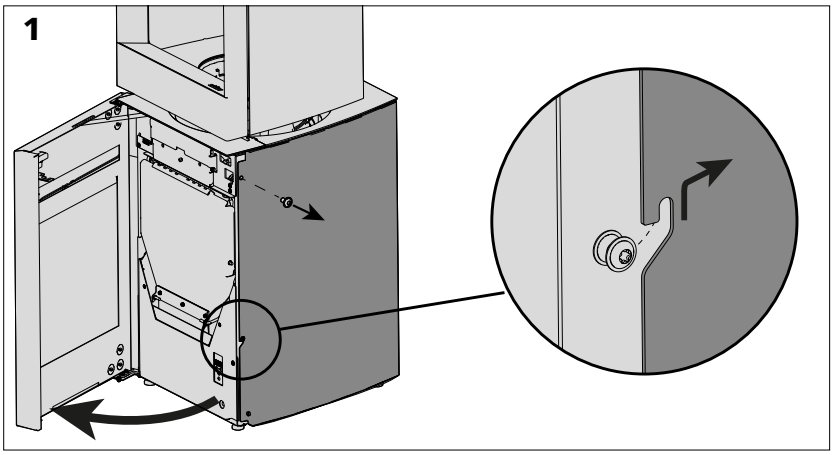

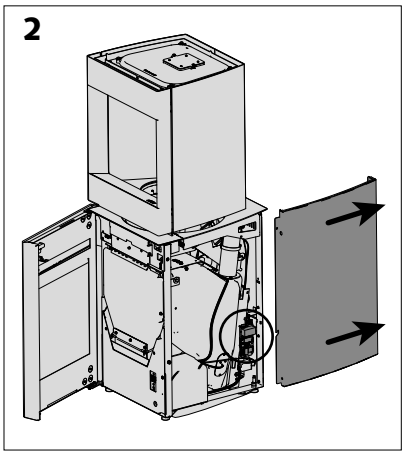

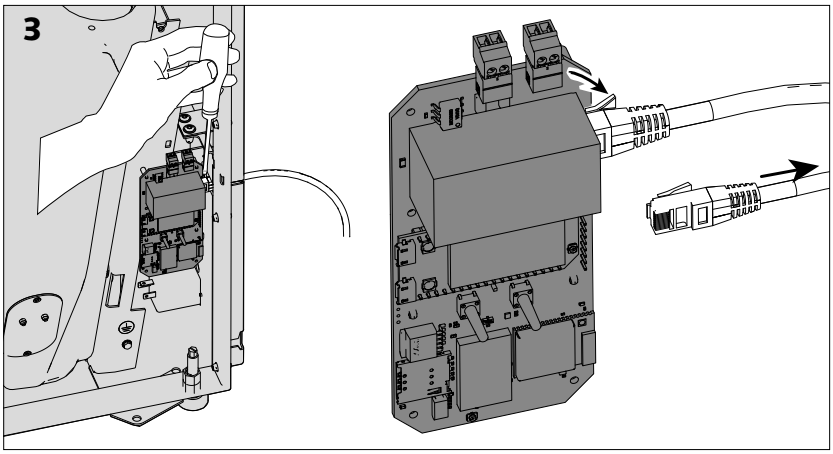

> Se si desidera scollegare il cavo Ethernet, rimuovere il pannello laterale destro [figura 2] per accedere alla scheda di rete dell'unità.

> Scollegarla come mostrato [figura 3].

L'applicazione Stûv è complementare al telecomando fornito con l'apparecchio.

> Scaricare gratuitamente l'applicazione ricercando "Stûv P-10 remote" nel Playstore o nell'Appstore.

Download on the App Store

GET IT ON Google Play

> Al termine del download dell'applicazione, aprirla. Un messaggio indica che non è collegata nessuna stufa, quindi premere "OK!" per procedere al passo successivo [figura 1].

> Seguire le altre fasi di collegamento sull'applicazione. L'applicazione è pronta per essere utilizzata quando la schermata iniziale visualizza la temperatura ambiente.

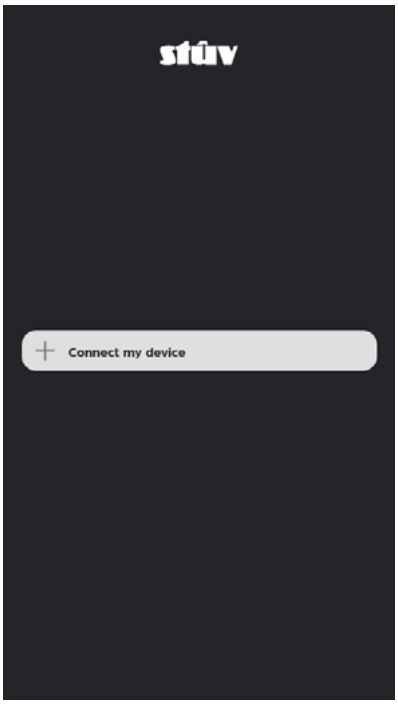

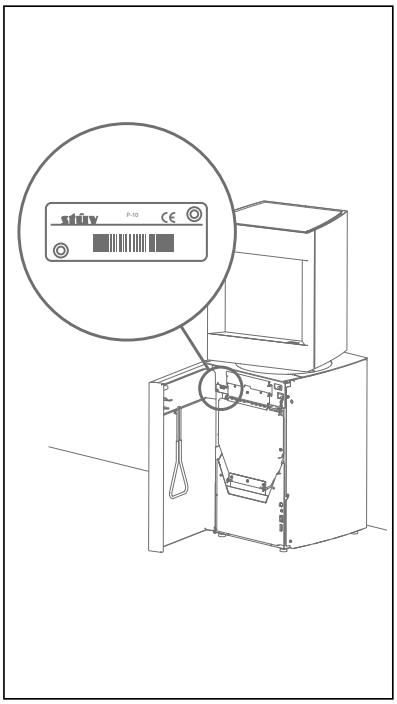

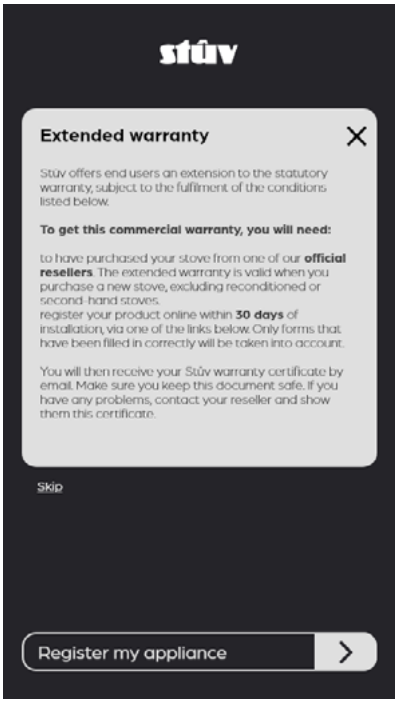

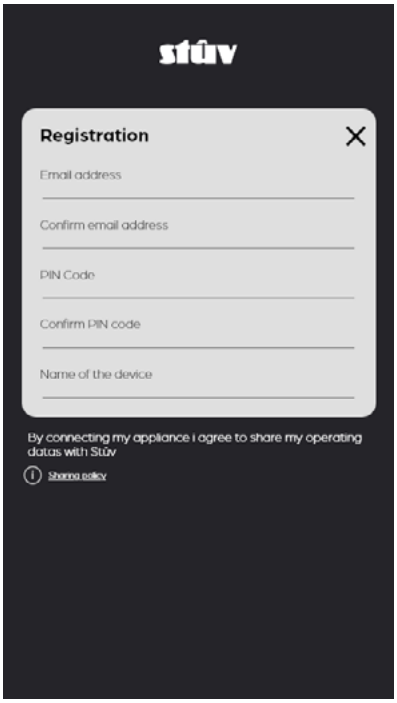

Calibrazione flusso (obbligatorio dopo ogni trasporto)

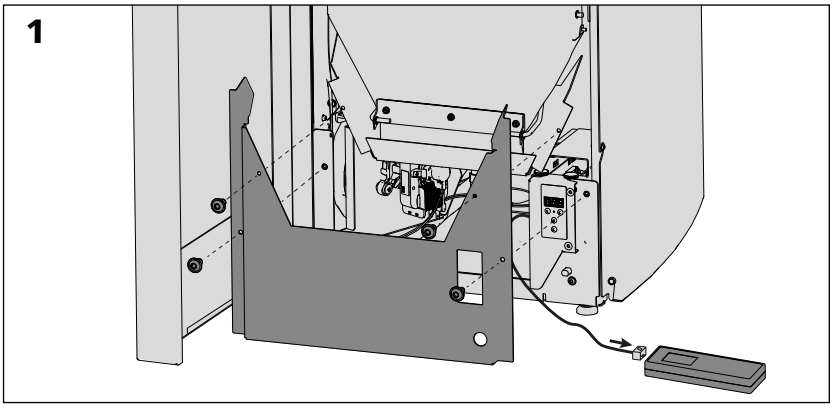

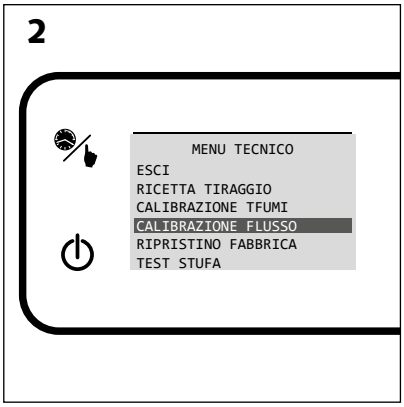

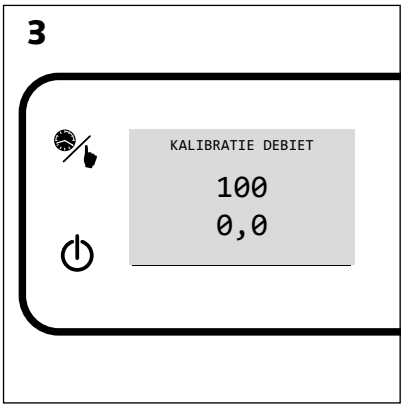

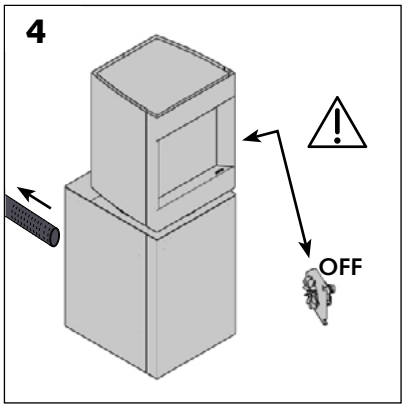

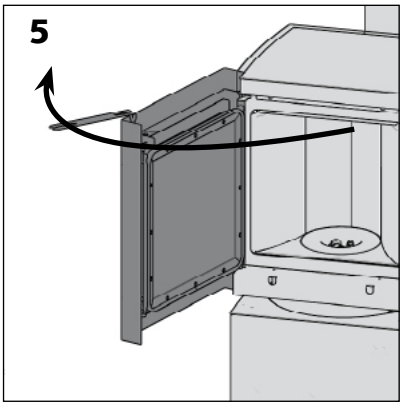

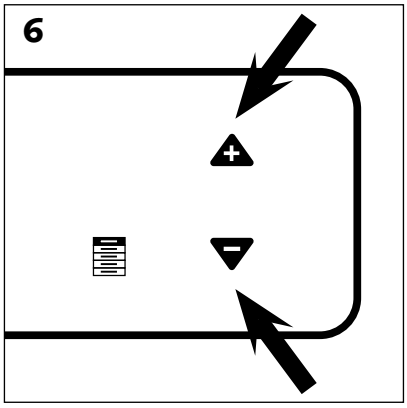

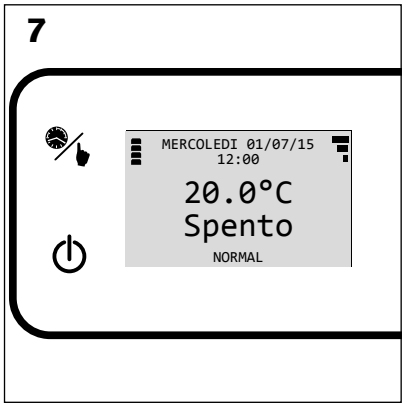

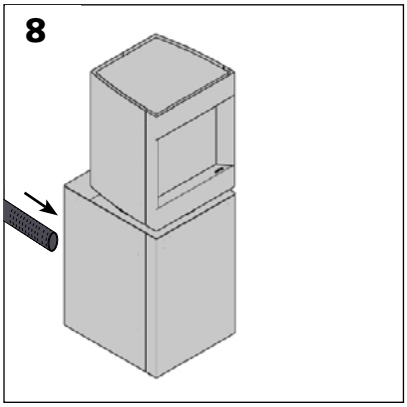

⚠ **È necessario per questa fase che il display di diagnostica e regolazione sia specificamente cablato per Stûv.**

> Collegare il display alla presa posta dietro la copertura inferiore [figura. 1].

> Entrare nel menu "menu tecnico" tenendo premuti a lungo e contemporaneamente i tasti ▼ e ▲

> Utilizzare il codice corrispondente alla versione del programma utilizzata (**3891**).

- Indicare la cifra desiderata servendosi dei tasti e.

- Passare alla cifra successiva premendo brevemente il tasto

- Confermare la combinazione premendo il tasto e.

> Entrare nel menu "Calibrazione flusso" con il tasto [figura 1].

Se i valori indicati sono: 100 e 0,0, il sensore di flusso è tarato correttamente [figura 3].
In caso contrario, si consiglia di eseguire una ricalibrazione:

Attenzione!
La taratura deve essere effettuata a stufa spenta, con il ventilatore spento e con l'eventuale alimentazione d'aria esterna disinserita. È inoltre necessario che la porta sia aperta. [figure 3 e 4]!

> Nella schermata di calibrazione del flusso, premere contemporaneamente ▼ e ▲ [figura 6].

> A seguito di tale operazione verrà riconfigurato il sensore di flusso. Attendere che il telecomando mostri la schermata iniziale. Una volta visualizzata, l'operazione è conclusa [figura 7].

> Collegare il condotto di alimentazione dell'aria esterna [figura 8].

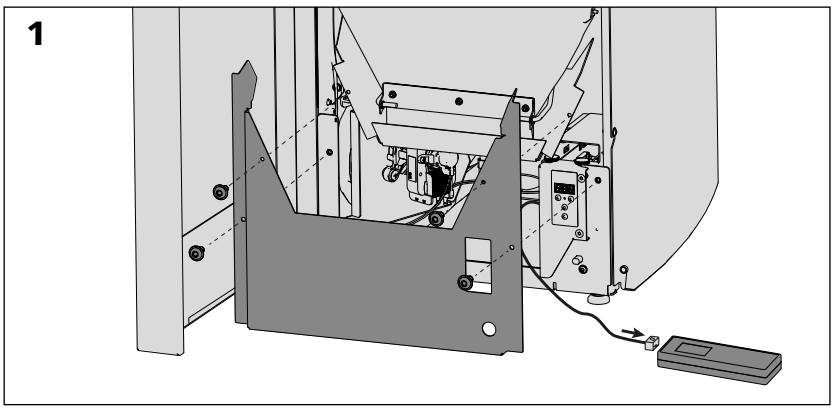

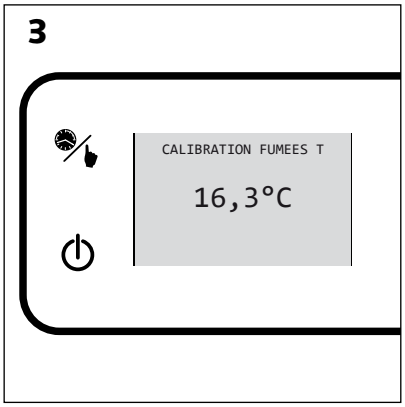

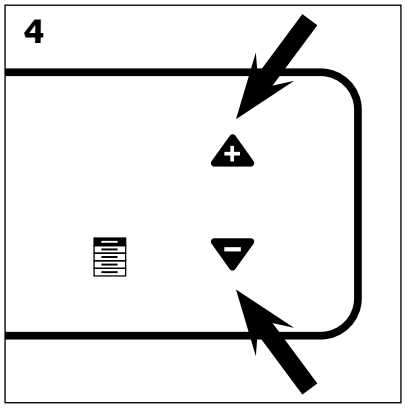

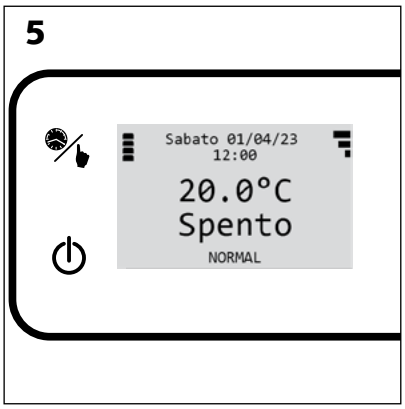

Per questa fase è necessario il display di diagnostica e regolazione cablato specifico dello Stûv.

> Collegare il display alla presa prevista dietro il coperchio inferiore [Figura 1].

> Accedere al menu "Parametri tecnici" tenendo premuto il tasto ▲ e ▼

> Utilizzare il codice 3891 - Digitare il numero desiderato utilizzando i tasti ▲ e ▼. - Passare alla cifra successiva premendo brevemente ☰ - Confermare la combinazione premendo ☰ e tenendo premuto.

> Accedere al menu "Calibrazione del flusso" con il tasto ☰ [figura 2].

⚠ **Tenere presente che l'apparecchio deve essere spento per almeno 2 ore!**

> Nella schermata di calibrazione del fumo, premere ▲ e ▼ contemporaneamente [figura 4].

> Da questo momento in poi, l'unità riconfigurerà il sensore di temperatura.
Attendere che il telecomando visualizzi la schermata iniziale. Una volta visualizzata, l'operazione è completata [Figura 5].

Riempimento del serbatoio pellet

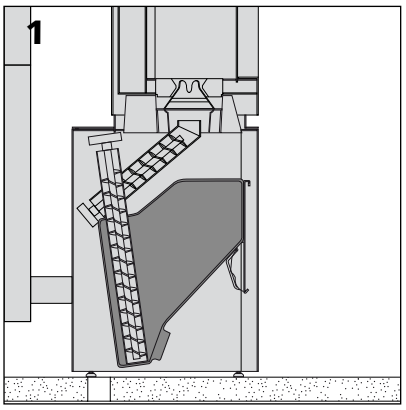

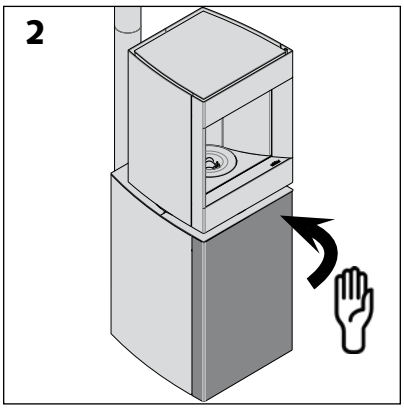

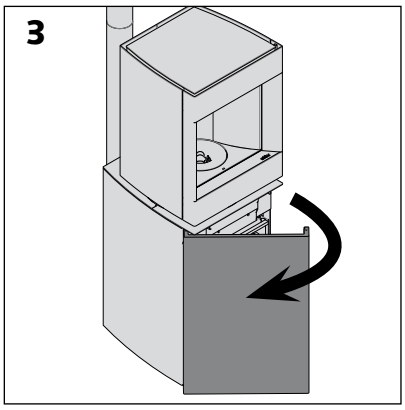

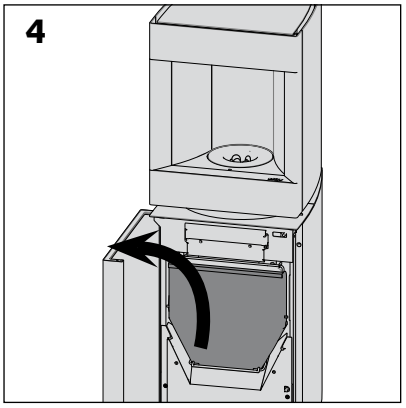

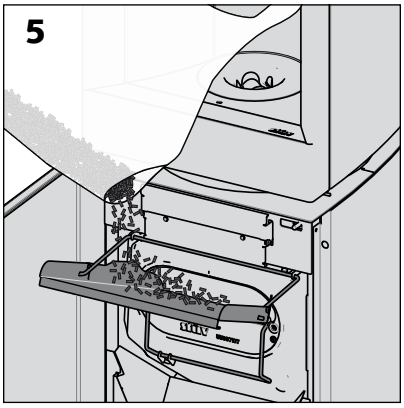

> Per aprire la porta dell'apparecchio in versione lamiera, spingere verso la stufa. Tale apertura è possibile grazie a un sistema «Push/Open». La porta in versione legno / personalizzabile si apre normalmente.

Attenzione!
Prima di riempire il serbatoio, verificare che non vi siano al suo interno oggetti indesiderati. Non cercare di bruciare pellet umido. Non versare polveri o pezzi di pellet troppo piccoli.

Verifiche da svolgere prima dell'accensione iniziale

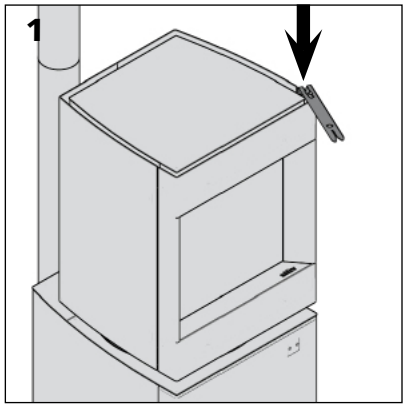

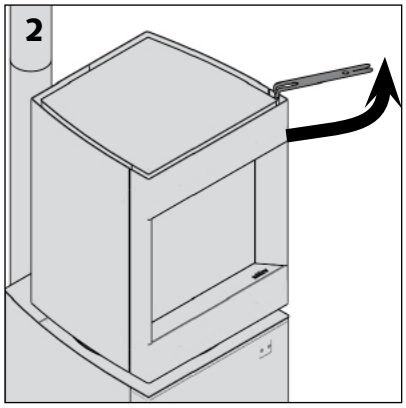

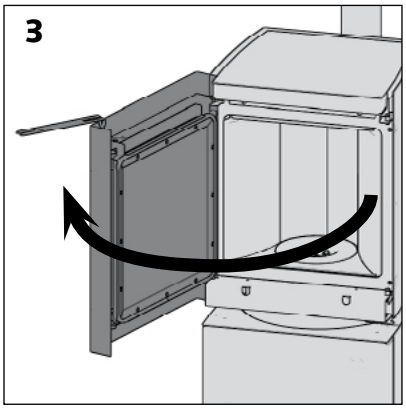

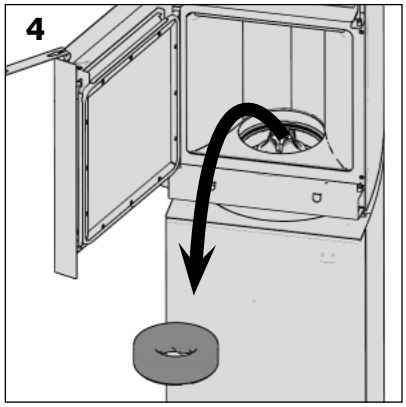

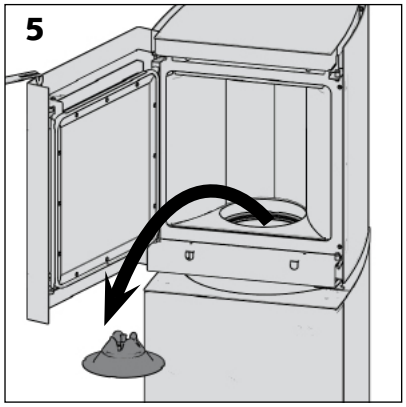

NOTA: Ciascun focolare è stato testato in fabbrica. La presenza di granuli di pellet nelle viti è da considerarsi normale. È importante fare una verifica visiva delle griglie prima dell'accensione.

> Aprire la porta della camera di combustione [schemi 1, 2 e 3].

> Estrarre l'anello in vermiculite [schema 4].

> Estrarre il modulatore di fiamma [schema 5].

> Assicurarsi che la griglia sia posizionata correttamente [schemi 6 e 7].

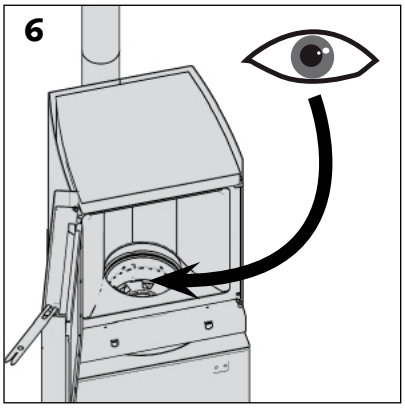

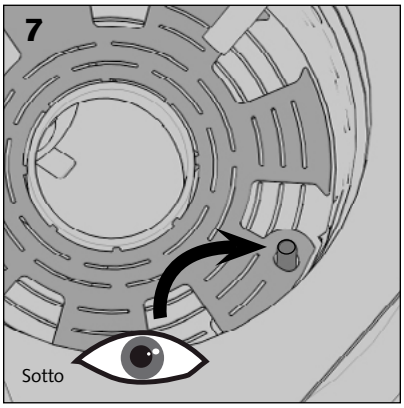

> Assicurarsi che la griglia per l'evacuazione della cenere si muova correttamente manovrando il relativo comando [schemi 8, 9 e 10].

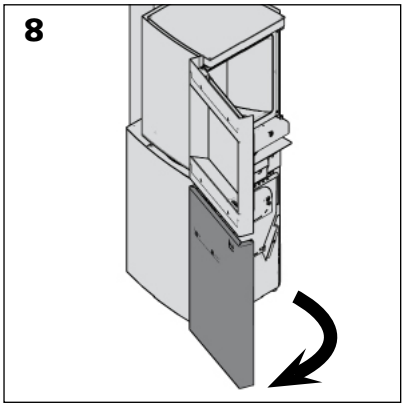

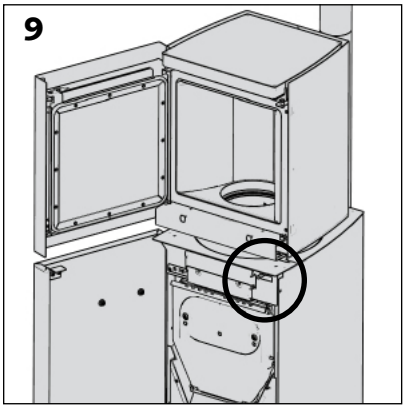

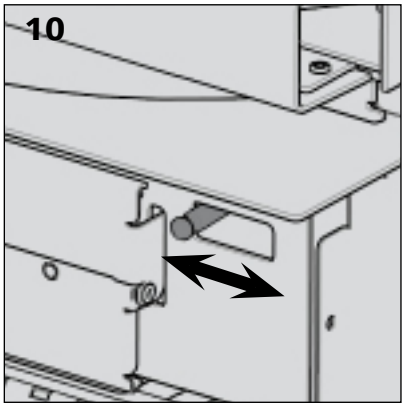

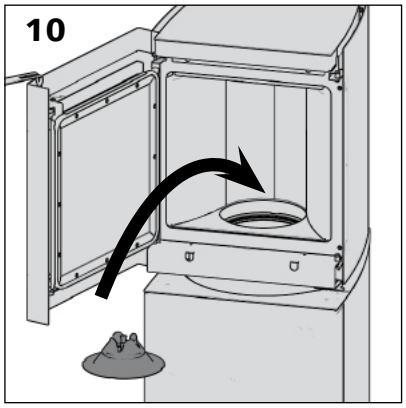

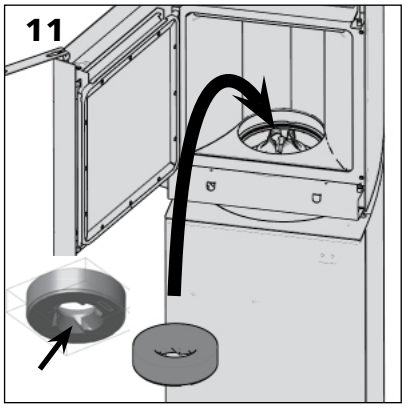

> Riposizionare correttamente le varie parti.

> Verificare che il cassetto cenere, il portello del serbatoio e la camera di combustione siano ben bloccati prima dell'accensione.

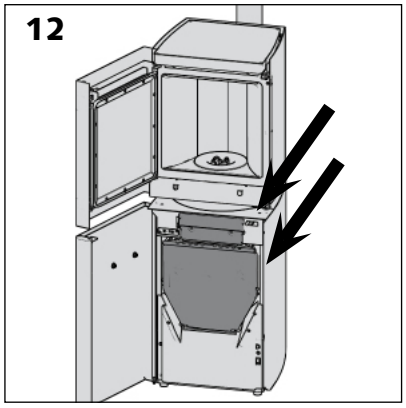

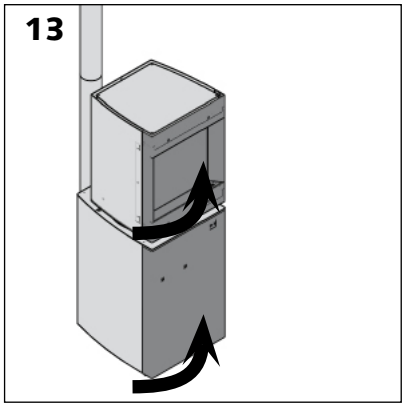

Accensione tramite l'SCD

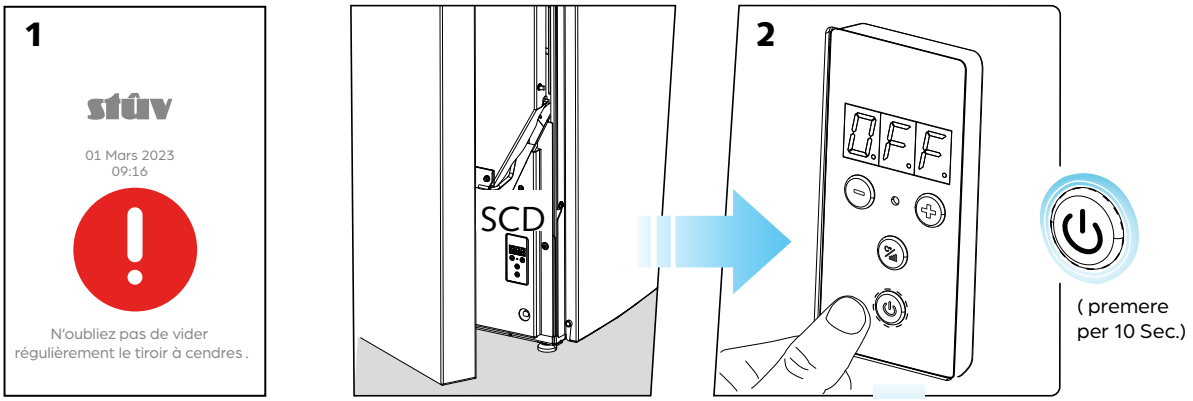

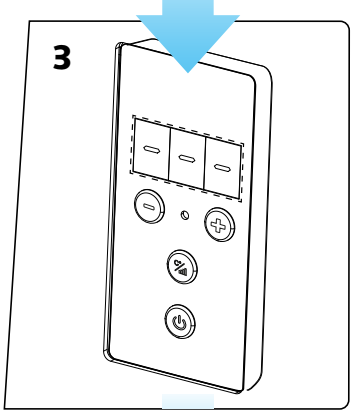

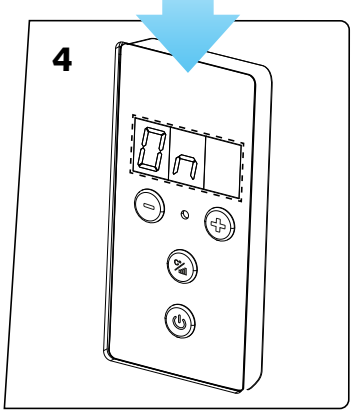

1 **Iniziare rimuovendo la cenere dalla stufa a pellet Stûv P-10.**

2 **Quindi premere il tasto SCD per più di 10 secondi ⏻.**

La stufa a pellet Stûv P-10 eseguirà un check-up dei suoi vari sensori.

3 Il focolare procederà successivamente nel caricamento delle coclee.

4 Non appena la quantità di granuli di pellet è sufficiente, inizia la fase di accensione. A questo punto appare la fiamma (10 - 12 minuti).

Le fasi di accensione sono completate non appena sul display appare il livello di potenza o la temperatura di restituzione (20 - 25 minuti).

Una volta acceso l'apparecchio...

Consigliamo di lasciare in funzione l'apparecchio per qualche minuto al fine di verificarne il corretto funzionamento (assenza di segnali di allarme, corretto funzionamento della fiamma, ecc.).

Per ulteriori dettagli sul funzionamento dell'apparecchio si prega di rifarsi alle istruzioni d'uso consegnato ad integrazione del presente manuale d'installazione.

Per qualunque domanda o osservazione non esitate a contattare il nostro servizio clientela al seguente indirizzo email: info@stuv.com.

COLLAUDO DELL'OPERA

IL PRESENTE DOCUMENTO ATTESTA LA BUONA RIUSCITA DEL COLLAUDO DELL'OPERA. IL PRESENTE MODULO DEVE ESSERE COMPILATO DALL'INSTALLATORE IN DOPPIA COPIA, 1 PER L'INSTALLATORE E 1 PER L'UTENTE.

L'ACQUIRENTE

COGNOME .....
NOME .....
SEDE DEI LAVORI .....
CAP .....
LOCALITÀ .....
PAESE .....
INDIRIZZO E-MAIL .....
NUMERO DI TELEFONO .....

L'INSTALLATORE

DITTA .....
INDIRIZZO E-MAIL .....
NUMERO DI TELEFONO .....

IL VOSTRO FOCOLARE STÛV 30-IN

N° DI SERIE .....
DATA D'INSTALLAZIONE .....

CARATTERISTICHE DELLA CANNA FUMARIA

ALTEZZA DEL CONDOTTO IN M .....
DIAMETRO DEL CONDOTTO IN MM .....
TIPO DI CONDOTTO .....

CONTROLLO DELLE REGOLAZIONI DELL'APPARECCHIO

CONTROLLO DELLA VACUITÀ DELLA CANNA FUMARIA .....
CONVALIDA DEL TIRAGGIO .....
CONTROLLO DI QUALITÀ DEL PELLET .....
OSSERVAZIONI .....
.....
.....

MISURE DI SICUREZZA

L'uso di questo apparecchio deve essere conforme alle raccomandazioni dell'installatore e alle direttive del fabbricante riportate nel manuale d'uso consegnato al cliente con la fattura e il presente verbale di ricevimento.

Il rendimento e la vita utile dell'apparecchio sono strettamente collegati alla qualità del pellet utilizzato.

L'INSTALLATORE (cognome in maiuscolo e firma) .....

IL CLIENTE (cognome in maiuscolo e firma).....

☐ ISTRUZIONI E CONSIGLI SU ACCENSIONE, UTILIZZO E MANUTENZIONE TRASMESSI ALL'UTENTE.

I focolari Stûv sono progettati e fabbricati in Belgio da:

Stûv sa
rue Jules Borbouse 4
B-5170 Bois-de-Villers (Belgio)
info@stuv.com – www.stuv.com

Importatori esclusivi per l'Italia:

Mont-Export S.R.L.
Via G. Pastore 54/56
31029 Vittorio Veneto (TV)

T +39 0438 94 07 88
F +39 0438 94 07 10
info@montexport.it
www.montexport.it

Stûv si riserva il diritto di apportare modifiche ai prodotti senza preavviso.
Questo manuale è stato elaborato con la massima cura ; la società declina ogni responsabilità per eventuali errori o inesattezze in esso contenuti.
Editore responsabile : Gérard Pitance – rue Jules Borbouse 4 – 5170 Bois-de-Villers – Belgio

[nl] [de] [it] [es] [pt] [cz] [en] [fr] >
Per ricevere questo documento in un'altra lingua, contattare il rivenditore o consultare il sito www.stuv.com