Manual de instalación

Destinado al instalador

ES

Para obtener más información consulte nuestro sitio web: www.stuv.com
Nos encontrará igualmente en:

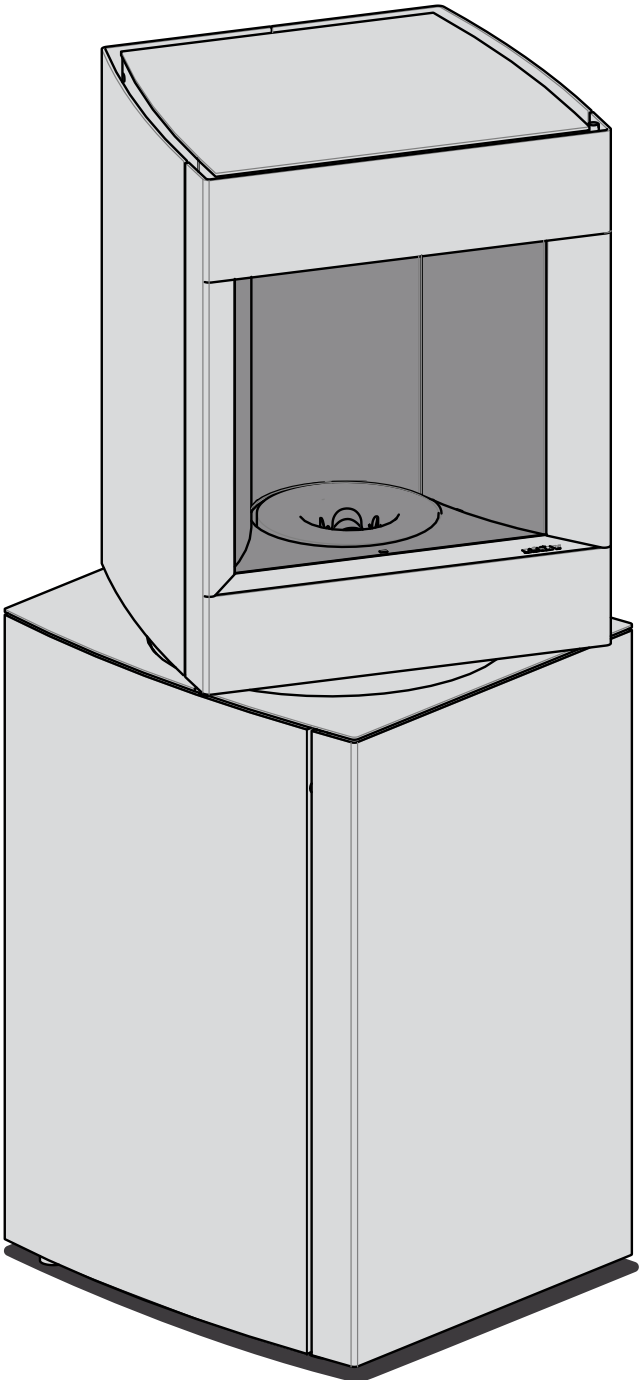

stûv P-10

Febrero 2016
164981 > ...

¡BIENVENIDO AL UNIVERSO DE STÛV!

Ha elegido un aparato de calefacción ecológica y de alto rendimiento.

Deseamos que le proporcione a partir de ahora un gran placer de utilización.
Encontrará los consejos y las instrucciones de instalación en este documento.
El modo de empleo, en un folleto complementario, le guiará sobre el modo de utilización y el mantenimiento de su Stûv.

Le recomendamos encarecidamente que confíe la instalación de este Stûv a un profesional cualificado que podrá verificar específicamente que las características del conducto de humos corresponden al hogar instalado.
La instalación del hogar, sus accesorios y los materiales que lo rodean deben cumplir todos los reglamentos (locales y nacionales) y todas las normativas (nacionales y europeas) del país donde se instala.

Cualquier modificación realizada en el aparato puede suponer un peligro.
Por otra parte, el aparato no estará cubierto la garantía.

Le recomendamos que lea este aviso antes de proceder a la instalación.

SUMARIO

PRESENTACIÓN DEL PRODUCTO **5**

Normas, certificados y características técnicas 5

Marcado del Stûv P-10 6

Materiales y compuestos principales 6

Dimensiones del hogar 7

Presentación general de los componentes del hogar 8

Kit de paramentos para revestir - dimensiones de las piezas de revestimiento (opcional) 9

PREPARACIÓN DE LA OBRA **10**

Recomendaciones 10

Entrada de aire para la combustión 10

Alimentación eléctrica 11

Capacidad de soporte de la estructura 11

Entorno 11

Conducto de humos 12

Empalme con conducto de humos 13

Circulación del aire de convección 15

INSTALACIÓN **16**

Cuando reciba el material 16

Desembalaje 16

Transporte del hogar 17

Colocación del hogar 19

Empalme del aire exterior (opcional) 21

Empalme con el conducto de humos 22

Montaje final 22

PUESTA EN SERVICIO **26**

Carga del mando a distancia 26

Conexión del Stûv P-10 26

Conexión del mando a distancia 27

Rellenado del depósito de pellets 27

Comprobaciones antes del primer encendido del aparato 28

Encendido del Stûv P-10 30

Une vez encendido el aparato... 30

RECEPCIÓN DE LAS OBRAS **33**

CONTACTOS **35**

Normas, certificados y características técnicas

Los hogares Stûv P-10 (de funcionamiento intermitente) cumplen con las exigencias (rendimiento, emisión de gases, seguridad...) de las normas europeas EN.

Los datos consignados a continuación han sido facilitados por un laboratorio homologado.

Resultados de las pruebas según las normas EN 14785 : 2006
Aparatos de calefacción doméstica por convección a base de pellets de madera

Los Stûv P-10 están cubiertos por:
las patentes n.°:
EP 2304319
JP 5390603
US 8.904.944
US 8.826.899
+ Patentes pendientes

los modelos n.°:
DM/72417
DM/72418
002500942-0001
002500942-0002

Stûv P-10

Peso del aparato		175 kg
Potencia calorífica nominal		8 Kw
Potencia calorífica a velocidad reducida		2,4 Kw
Sección mínima de alimentación de aire de combustión desde el exterior (cuando el hogar no esté conectado al aire exterior)		30 cm²
Rendimiento a potencia nominal		≤ 90,5 %
Rendimiento a potencia reducida		94,5 %
Temperatura media del humo a potencia nominal, en la salida del aparato.		217 °C
Temperatura media del humo a potencia reducida, en la salida del aparato.		94 °C
Distancia mínima de seguridad respecto a los materiales combustibles adyacentes :	> parte trasera (de la parte baja) > laterales > parte inferior > parte superior	7 cm 10 cm 0 cm 50 cm
Emisión de CO a potencia nominal		0,001 %
Emisión de CO a potencia reducida		0,028 %
Emisión de partículas (a potencia nominal)		5 mg/Nm³
Caudal de la masa de humos (a potencia nominal)		5,1 g/s
Caudal másico del humo a potencia reducida		2,8 g/s
Tiro aconsejado a potencia máxima		6 Pa
Tiro aconsejado a potencia mínima		3 Pa
Tiro mínimo a la salida del aparato para el cálculo del conducto de humo.		0 Pa

Normas, certificados y características técnicas (continuación)

Exigencias relativas a la alimentación eléctrica

Tensión	230 V
Frecuencia	50 Hz
Potencia eléctrica consumida en el encendido	1000 W
Potencia eléctrica consumida en el funcionamiento normal	40 W

Exigencias relativas al combustible

Combustible recomendado	Pellets de madera exclusivamente
Certificación	Din plus, EN plus A1
Diámetro	6 mm

Marcado del Stûv P-10

CE

Stûv S.A Rue Jules Borbouse 4, 5170 Bois-de-Villers
15
Autoridad competente 1881
Número de declaración de rendimiento: 15QA151478501

EN 14785: 2006
Stûv P-10
Lea y siga las instrucciones de funcionamiento

Version française disponible dans la notice d'utilisation
Nederlandse versie beschikbaar in de gebruikersgids
Deutsche Version in der Installationsanleitung
La versione italiana è disponibile all'interno della guida utente
Versión española disponible en el manual del usuario
Versão portuguesa disponível no Manual do Utilizador
Česká verze je k dispozici v uživatelské příručce
Wersja polska dostępna w instrukcji obsługi

Utilice solo el combustible recomendado:
Pellets de madera diámetro de 6 mm, estándar de calidad EN+A1

Salida de calefacción	Pnom	8,0 kW	nominal
	Ppart	2,4 kW	reducida
CO medido (a un 13 % de contenido de oxígeno)	COnom	0.001%	nominal
	COparc	0.028%	reducida
Temperatura media del humo en la salida del aparato,	Tnom	217°	nominal
	Tparc	94°	reducida
Distancia de separación mínima de los materiales de combustible	dr	70 mm	trasera
	ds	100 mm	lados
	df	1000 mm	frontal
Aparato giratorio: 1000 mm en rango de ventana de inspección			
Eficiencia del aparato	ηnom	90.5%	nominal
	ηparc	94.5%	reducida
Potencia de entrada nominal		1000 W	pico
		40 W	media
Voltaje nominal		230 V	
Frecuencia nominal		50 Hz	

Materiales y compuestos principales

EL Stûv P-10 está compuesto principalmente de:

> Chapas/tubos de acero pintados para los elementos de la estructura y los paramentos

> Los paramentos bajos se encuentran disponibles en un acabado en paneles de madera con placa de roble (claro u oscuro)

> Vermiculita para el interior de la cámara de combustión

> Acero para los elementos estructurales del quemador

> Aluminio para el conducto de extracción del humo

> PEHD para el depósito de pellets

> Hay disponible un kit de acabado "para revestir" para vestir los paramentos bajos. En este caso, es conveniente que el instalador compruebe que el material elegido corresponde al uso al que está destinado.

Todos estos componentes están homologados según los límites de tolerancia y usos nacionales.

Stûv se inscribe decididamente en una actuación medioambiental responsable.
Pensamos en el final de la vida útil de nuestros productos.

Cada componente del aparato puede aislarse a fin de realizar su clasificación y, por tanto, un reciclaje óptimo.

La evacuación de las diferentes piezas debe realizarse conforme a las normas locales y nacionales.

Dimensiones del hogar

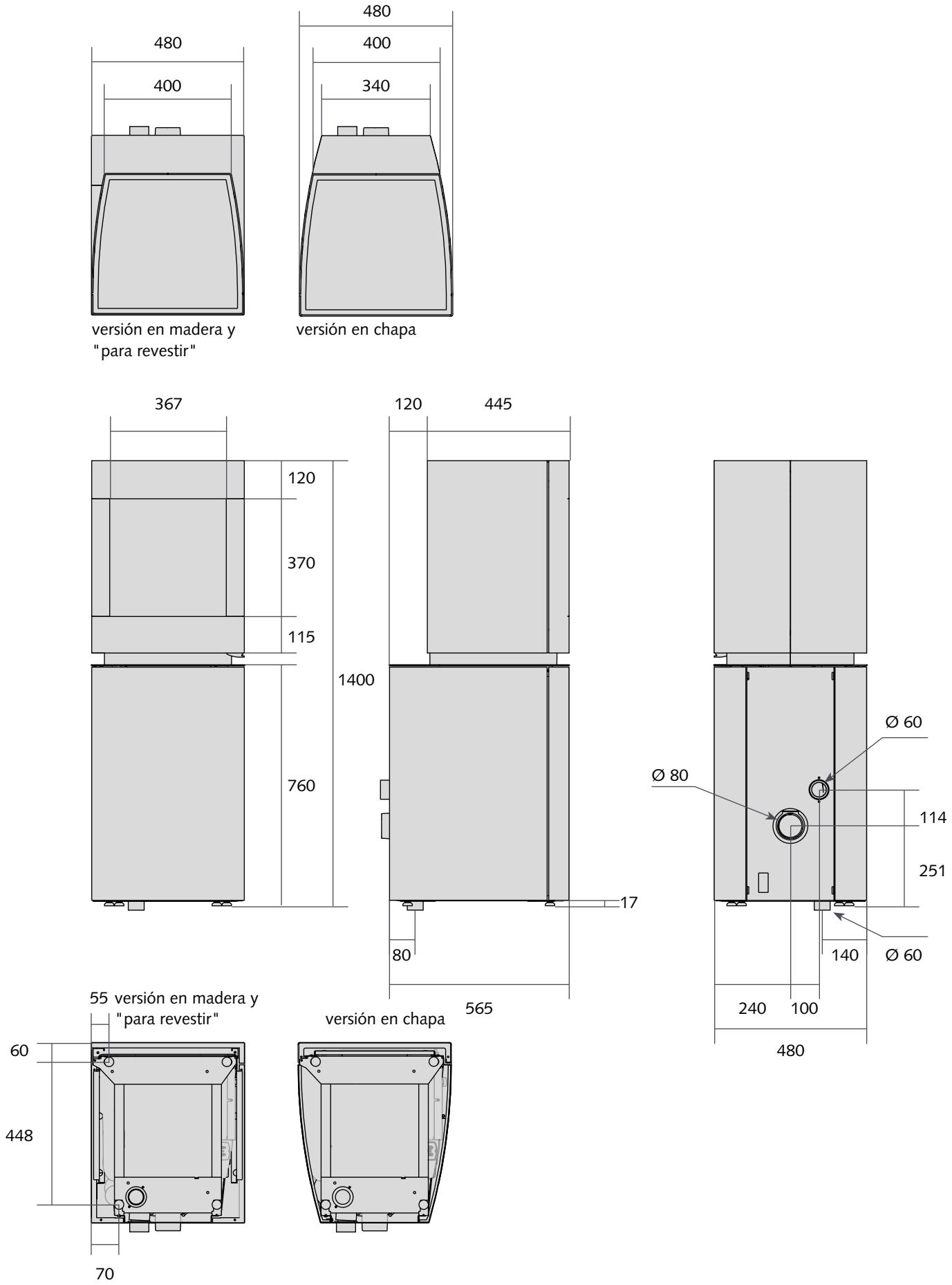

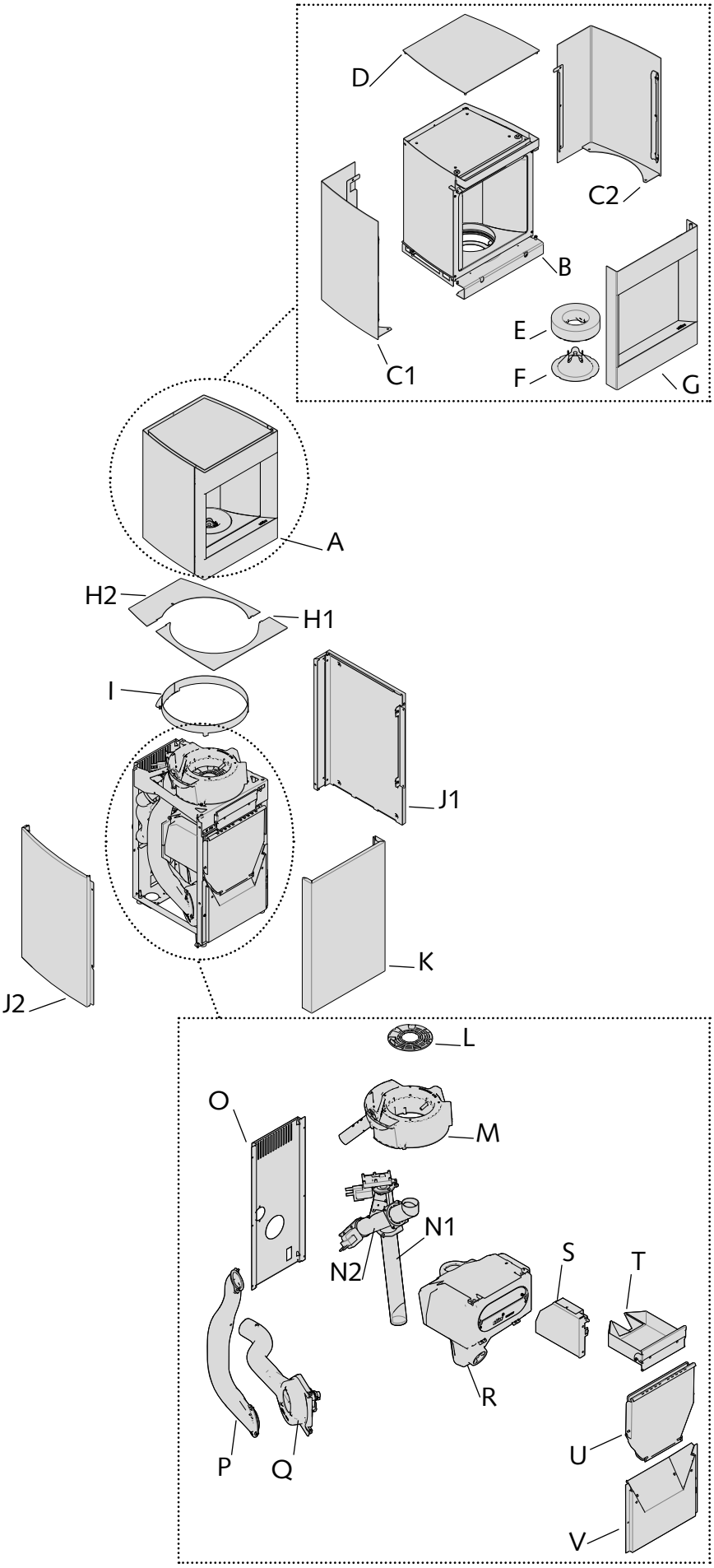

A. Luminaria

B. Estructura de la luminaria

C.
C1.Paramento luminaria derecha
C2.Paramento luminaria izquierda

D. Tableta superior

E. Anillo vermiculita

F. Modelador de llama

G. Porta luminaria

H.
H1. Tableta posterior
H2. Tableta delantera

I. Collarín

J.
J.1 Paramento izquierda (versión chapa)
J.2 Paramento derecho (Versión madera)

K. Puerta baja

L. Rejillas

M. Pieza quemador

N.
N1. Tornillo de Arquímedes 1
N2. Tornillo sin fin 2

O. Chapa trasera

P. Conducto de extracción de humos

Q. Cuerpo ventilador

R. Depósito de pellets

S. Tarjeta electrónica

T. Cenicero

U. Trampilla de recarga

V. cubierta delantera

Kit de paramentos para revestir - dimensiones de las piezas de revestimiento (opcional)

Mediante el kit de "paramentos para revestir" el Stûv P-10 ofrece la posibilidad de revestir los paramentos bajos con el material que elija

El grosor del material debe ser de entre 16 y 19 mm.

Si el material lo permite, rompa el borde exterior del panel.

Revestimiento puerta

480 +0 -1

734 +0 -1

Cara visible

64 +0 -1

min 16
Max 19

50

50

309

30

225

50

6

410

4

290

11

4

45°

64 +0 -1

Montaje a inglete 2 cortes de 45°

Revestimiento laterales

min 16
Max 19

495 +0 -1

734 +0 -1

Cara visible

1

45°

Recomendaciones

El hogar se debe instalar de manera que facilite el acceso para el deshollinado del hogar, del conducto de empalme y del conducto de humos.
Hay que dejar espacio libre suficiente para poder intervenir en cada uno de los lados del aparato.

No utilice piezas que no sean las entregadas o recomendadas por el fabricante Stûv s.a.

Entrada de aire para la combustión

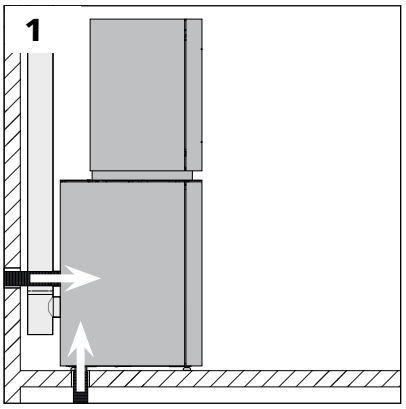

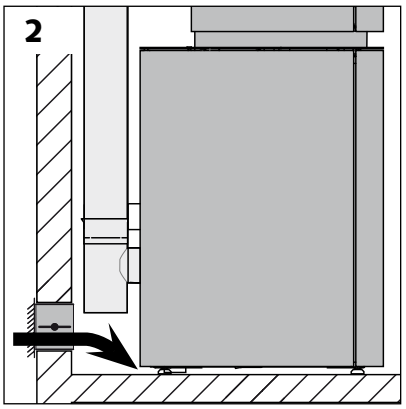

El hogar necesita aire para su combustión.

La solución ideal

El Stûv P-10 se ha concebido para ser conectado directamente a una entrada de aire exterior (independiente del aire de la casa) [esquema 1] : le recomendamos dicha disposición.

Si el hogar no está conectado directamente con una entrada de aire exterior…

Lo ideal es que una entrada de aire suficiente (mínimo 30 cm^2) desemboque en las cercanías del hogar.

Dicha entrada de aire provendrá de un hueco ventilado, de un local ventilado (bodega) o del exterior [esquema 2].

Determinadas normativas locales hacen estas disposiciones obligatorias. Las normativas locales y/o nacionales prevalecen sobre nuestras recomendaciones.

El conducto que aporta el aire exterior... (esté o no esté conectado al hogar)

... estará protegido en el exterior por una rejilla cuya sección de paso franco sea por lo menos equivalente a la sección de la entrada de aire. Atención a las infiltraciones de agua y a la influencia de los vientos que puedan perjudicar al sistema.

.... será lo más corto posible para evitar las pérdidas de cargas y para que no se enfríe la casa.

Si utiliza nuestro conducto flexible standard Ø 60 mm, le recomendamos una longitud máxima de 5 m y no más de 4 codos.

Si se sobrepasan estas prescripciones habrá que compensarlo con un diámetro mayor y/o un tubo más liso.

Tenga cuidado de no aplastar el conducto.

Alimentación eléctrica

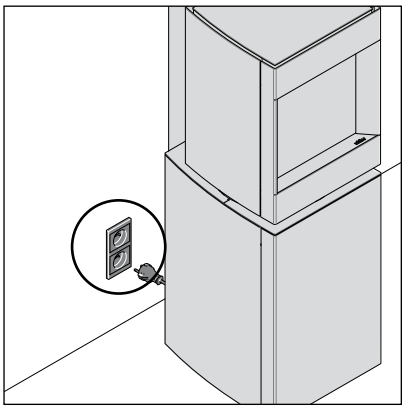

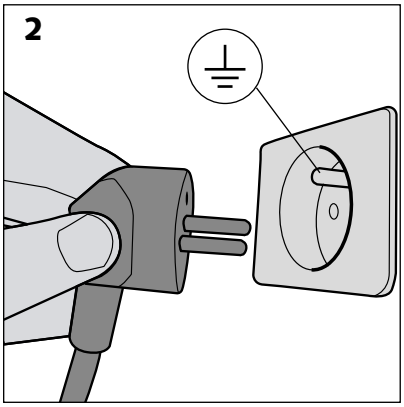

Se debe prever una entrada de aire, idealmente en la parte trasera del aparato.

La toma de la pared debe quedar fácilmente accesible una vez terminada la instalación.

¡Atención!
Es obligatorio que la instalación eléctrica esté provista de la toma de tierra y de un disyuntor diferencial.

Capacidad de soporte de la estructura

Asegúrese de que la resistencia del suelo es suficiente para soportar el hogar y la mampostería de la decoración; en caso de duda, consulte con un especialista.

Entorno

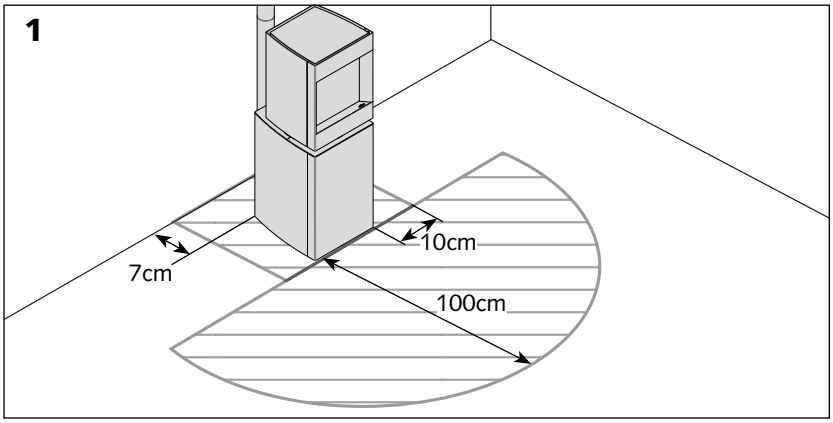

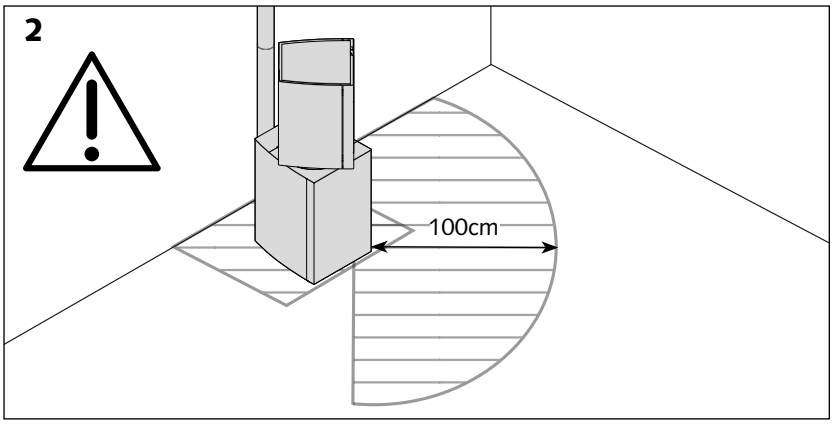

Irradiación

La irradiación del cristal y de las paredes puede ser importante.

Sea cual sea la orientación del hogar rotatorio, respete las distancias de seguridad con respecto a los materiales combustibles [esquema 1], o asegúrese de que los materiales expuestos a dicha irradiación sean resistentes a las altas temperaturas.

¡Atención!
Teniendo en cuenta que la luminaria pivota 45° hacia la izquierda y 45° a la derecha, la distancia de seguridad debe seguir la orientación de la llama [esquema 2].

Evitar la "pérdida de calorías" en la campana

Si la estufa se coloca en un hueco en forma de campana (como un antiguo seno de chimenea), dicho espacio debe estar ventilado para evitar las "trampas de calorías". Dejar un espacio libre mínimo de un 10 cm debajo del aparato.

Compruebe que las características dimensionales del producto se corresponden con las prescripciones locales y a la normativa vigente para su instalación según las reglas del oficio.

Algunas nociones elementales

Para tener buen tiro, el hogar tiene que estar adaptado al conducto de chimenea (o al revés).

Una chimenea sobredimensionada es tan perjudicial para el buen funcionamiento del hogar como una demasiado pequeña.

Al ser el Stûv P-10 un hogar de alto rendimiento, el conducto de humos debe ser de alta calidad. Dicho conducto debe ser lo más recto y liso posible, y aislado de modo que favorezca el tiro y evite las condensaciones.

La solución ideal es un conducto construido en el interior del edificio y aislado térmicamente. No utilice nunca un conducto exterior sin aislamiento.

No conecte jamás el hogar a conductos de humos que ya se utilicen para otros aparatos.

¡Atención! La chimenea no se puede utilizar con un empalme a través de conducto concéntrico.

¡Atención a las pérdidas de calorías!

Si hay varios conductos de chimeneas disponibles: no utilizar más que uno; tapar los extremos superiores e inferiores de los conductos no utilizados.

Diámetro standard de la salida

Utilizar preferentemente conductos con un diámetro de 80 mm

Algunas configuraciones de chimenea pueden exigir un diámetro distinto al previsto como estándar. En este caso, consulte a su distribuidor.

Casos particulares...

La longitud máxima de las partes horizontales es de 2 m con una pendiente mínima del 3 %.

Número máximo de codos:
> 3 codos a 90 °
> 6 codos a 45 °

Designación de los conductos de humos

Clase de temperatura	**T 250**
Clase de presión	**N1**
Clase de resistencia a la condensación	**W2***
Clase de resistencia al fuego de chimenea	**G**
Clase de resistencia a la corrosión	**W2***

***Se puede utilizar un conducto etiquetado D2 (seco) si lo justifica el método de cálculo de EN 13384-1**

Longitud máxima del conducto - Si se excede, existe riesgo de condensación.

	Conducto interior (base de cálculo - T° ambiente 15 °C)				**Conducto exterior (base de cálculo - T° ambiente -10 °C)**			
	Ø 80	**Ø 100**	**Ø 130**	**Ø 150**	**Ø 80**	**Ø 100**	**Ø 130**	**Ø 150**
Conducto doble pared aislada	**/**	**/**	**/**	**/**	**4,0 m**	**3,5 m**	**2,5 m**	**2,0 m**
Chimenea en mampostería (desde el suelo) con tubos flexibles	**3,0 m**	**2,5 m**	**2,0 m**	**2,0 m**				
Conducto de empalme, pared simple (2 m) + conducto de humos aislado (desde el techo)	**6,0 m**	**5,0 m**	**/ m**	**/ m**				
Conducto de empalme, pared simple (2 m) + conducto de humos en mampostería (desde el techo) con tubos flexibles (desde el techo)	**2,4 m**	**/ m**	**/ m**	**/ m**				

Stûv pone a su disposición una hoja de cálculo que da una idea del riesgo de condensación de su configuración. Si, a pesar de ello, se produce condensación, se puede frenar el dispositivo para aumentar la temperatura mínima. ¡Atención! esta hoja de cálculo es a título indicativo, no sustituye al método de cálculo de la norma EN 13384-1.

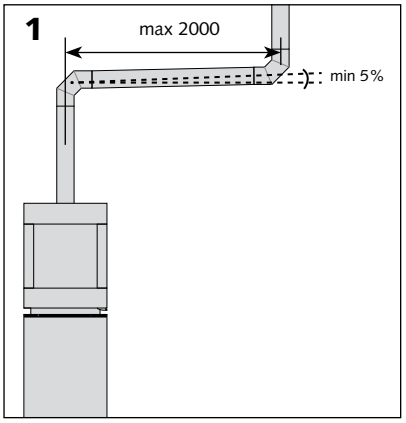

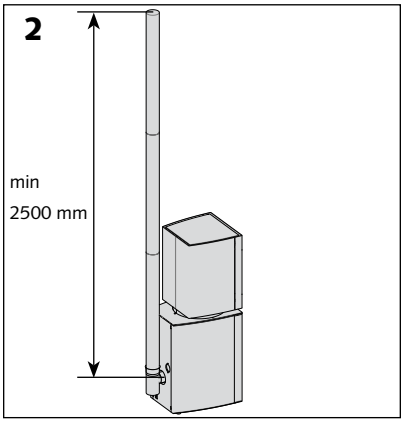

La longitud máxima de las partes horizontales es de 2 m con una pendiente mínima del 5 %.

La altura mínima del conducto debe ser de 2,5 m.

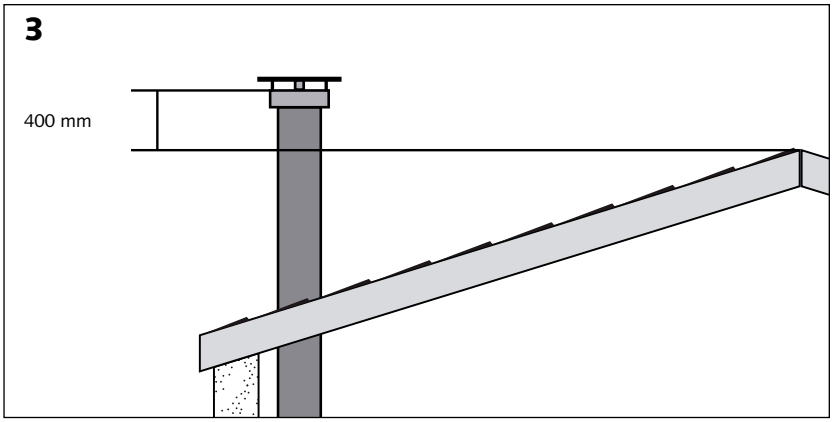

Se recomienda utilizar un conducto cuyo salida sobrepase al menos en 400 mm la cumbrera del techo o al menos 1,2 m para un techo plano.

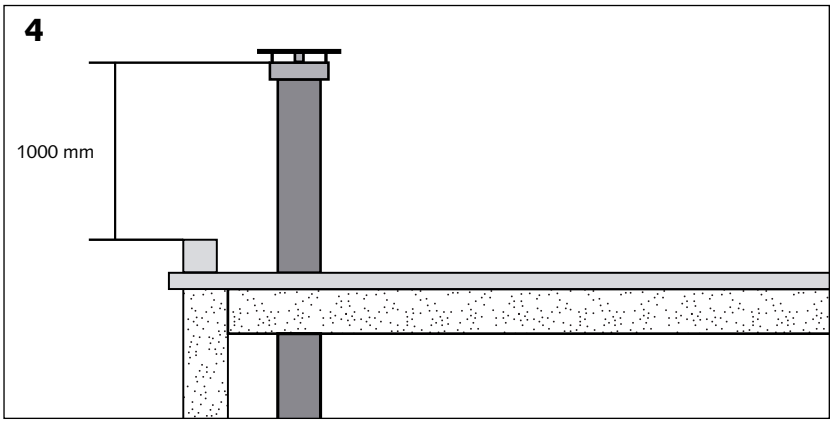

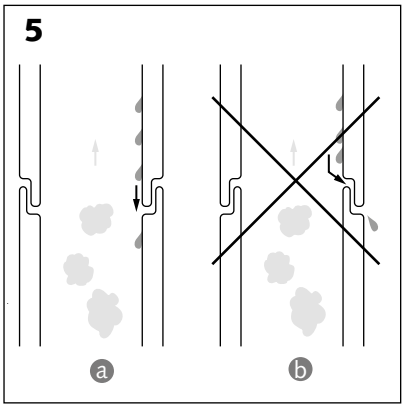

Estanqueidad

Los diversos elementos que componen el empalme entre el hogar y el conducto de humos, así como los que componen el conducto de humos en sí mismo deben estar colocados de manera hermética a causa de las condensaciones [esquema 2a] más que de los humos. [esquema 2b].

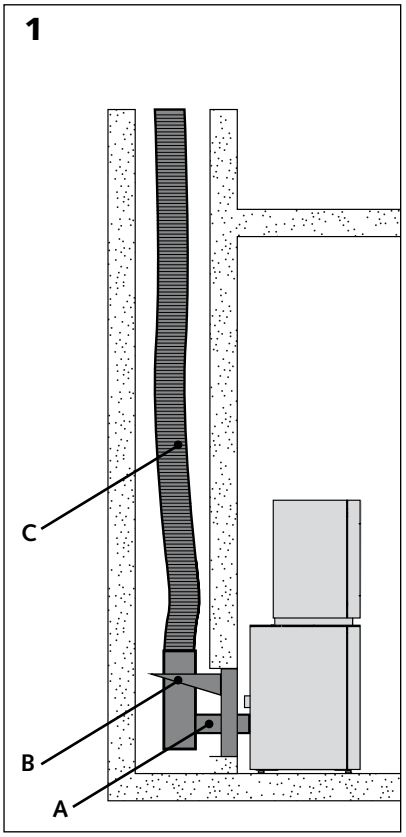

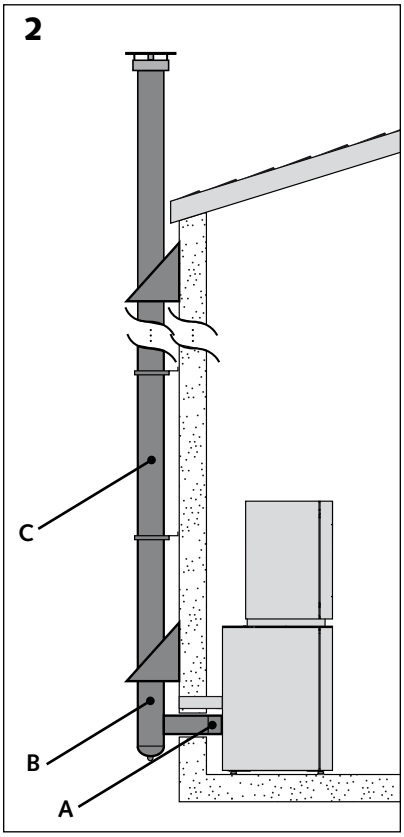

Acoplamiento en una chimenea de mampostería [esquema 1].

Es indispensable colocar los tubos en una chimenea de mampostería a fin de evitar la condensación.

> Unir el conducto de empalme de pared simple [A] a una T de 90° con tapón [B].

> Colocar los tubos de la chimenea en medio de un conducto flexible [C].

Acoplamiento a un conducto exterior aislado [esquema 2].

El conducto exterior debe estar obligatoriamente aislado.

> Unir el conducto de empalme de pared simple [A] a una T de 90° de doble pared con tapón [B].

> Utilizar conductos de acero inoxidable de doble pared [C].

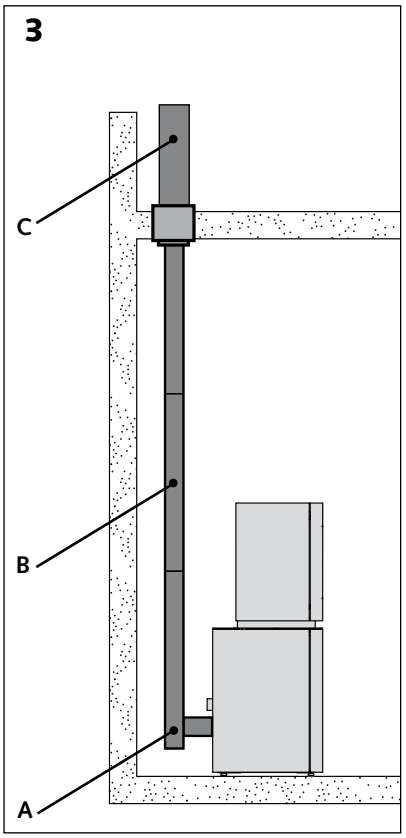

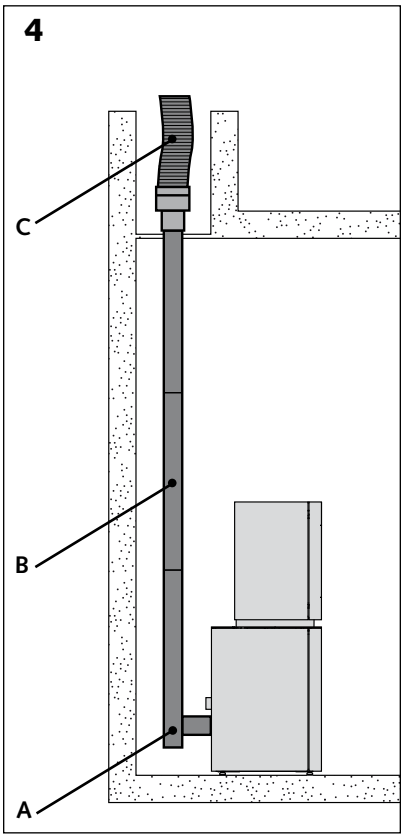

Acoplamiento a través de un conducto nuevo interior [esquema 3].

> Instalar una T de 90° con tapón [A].

> El conducto de empalme puede ser de pared simple o doble [B].

> A partir del techo de la habitación donde se instala el hogar, utilizar un conducto aislado [C].

Acoplamiento a través de un conducto interior existente [esquema 4].

Es indispensable colocar los tubos en una chimenea existente a fin de evitar los problemas de condensación.

> Instalar una T de 90° con tapón [A].

> El conducto de empalme puede ser de pared simple o doble [B].

> Colocar los tubos de la chimenea en medio de un conducto flexible [C].

Empalme con conducto de humos

Si se prevé una evacuación de la condensación en la parte baja del conducto (sifón con salida al alcantarillado) la longitud máxima del conducto es de 11 metros.

Cuando no es posible una evacuación de la condensación pero sigue siendo necesario superar la longitud máxima indicada en la tabla, se puede limitar el aparato para aumentar la temperatura mínima del hogar.
El régimen mínimo pasa así de 2,5 kW a 3,7 kW.
La longitud máxima del conducto es así de :

Longitud máxima del conducto con una potencia mínima = 3,7 kW y caudal de aire mínimo de 160

	Conducto interior (base de cálculo - T° ambiente 15 °C)				**Conducto exterior (base de cálculo - T° ambiente -10 °C)**			
	Ø 80	**Ø 100**	**Ø 130**	**Ø 150**	**Ø 80**	**Ø 100**	**Ø 130**	**Ø 150**
Conducto doble pared aislada	**/**	**/**	**/**	**/**	**11,0 m**	**11,0 m**	**9,0 m**	**8,0 m**
Chimenea en mampostería (desde el suelo) con tubos flexibles	**9,5 m**	**8,5 m**	**7,0 m**	**6,5 m**				
Conducto de empalme, pared simple (2 m) + conducto de humos aislado (desde el techo)	**11,0 m**	**11,0 m**	**11,0 m**	**10,5 m**				
Conducto de empalme, pared simple (2 m) + conducto de humos en mampostería (desde el techo) con tubos flexibles (desde el techo)	**7,0 m**	**6,4 m**	**5,5 m**	**5,0 m**				

Circulación del aire de convección

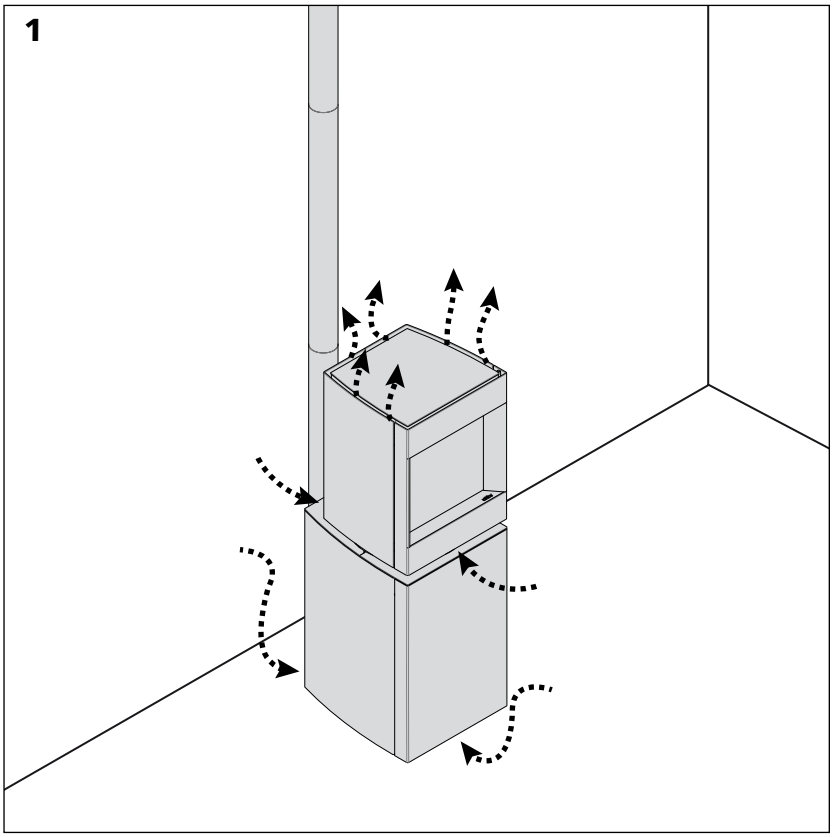

En el Stûv P-10 la circulación del aire de convección se realiza de forma natural.

La toma de aire se realiza bajo la base del aparato y bajo la luminaria. El aire caliente sale por la parte alta del aparato [esquema 1].

Esta circulación del aire de convección tiene igualmente un impacto sobre el termostato que regula el aparato. Para conseguir un buen funcionamiento, coloque el mando a distancia en la habitación en la que se encuentra el Stûv P-10 pero no demasiado cerca de la estufa ni demasiado expuesto a los rayos solares.

Cuando reciba el material

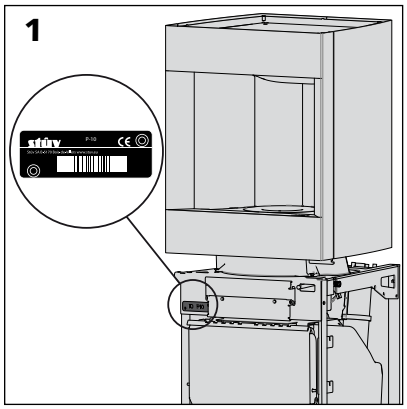

¡Atención!

Cuando reciba el hogar, verifique que el cristal no se haya roto durante el transporte. En efecto, la garantía no cubre el deterioro debido al transporte a menos que se haya indicado en el albarán de entrega.

Accesorios

Si se han solicitado uno o más accesorios, vendrán dispuestos alrededor del hogar o de su embalaje: controle que no falta nada al recibirlo.

Reclamaciones

En caso de reclamación, comunique siempre el n.° de serie visible en el hogar [esquema 1].

Desembalaje

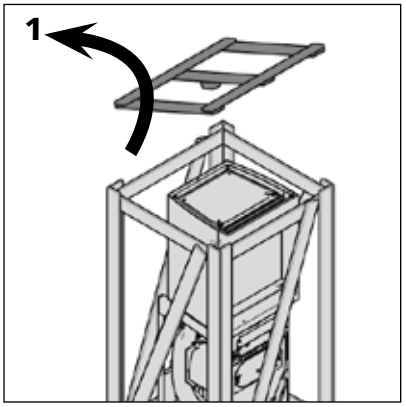

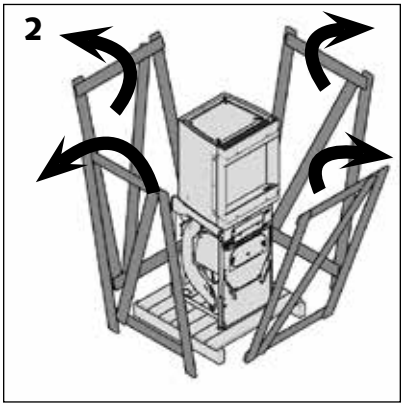

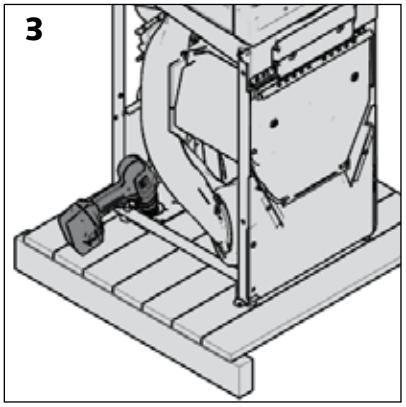

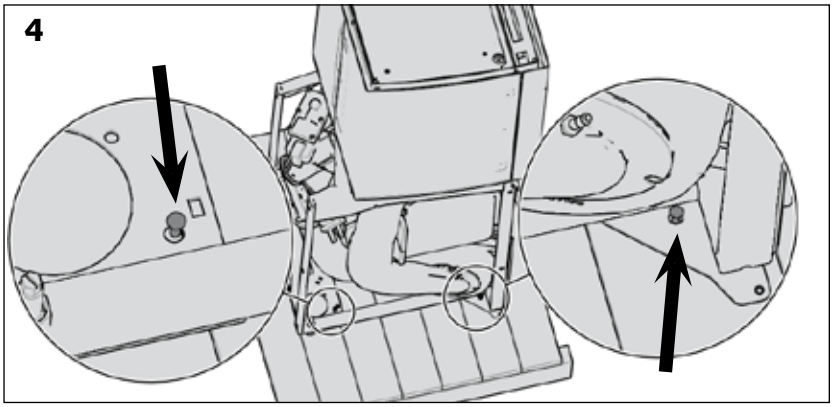

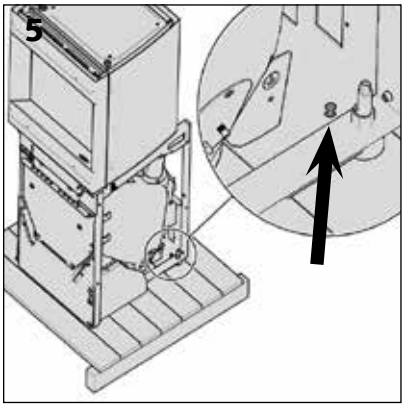

> Desmontar el palé empezando por arriba.

> Soltar cada lado con ayuda de un sacaclavos.

> Desatornillar los 3 tornillos que sujetan el hogar al palé [esquemas 3, 4 y 5].

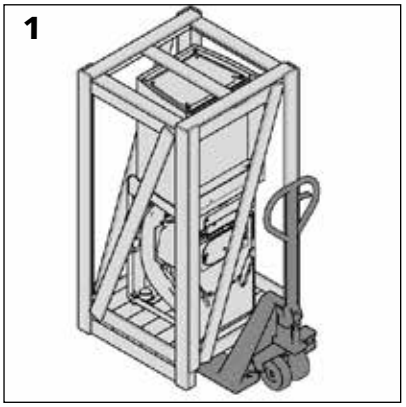

¡Atención!

La pintura no está cocida al horno, por lo que es relativamente frágil, pero se irá endureciendo con los primeros encendidos: en consecuencia, manipule el aparato con precaución durante su instalación.

Desplazamiento

Mientras el hogar esté aún embalado, puede utilizarse una transpaleta [esquema 1] o una carretilla [esquema 8].

Para la utilización de un soporte diablo:

> soltar la puerta de la luminaria[esquemas 4, 5 y 7].

Nota:
Después de la primera apertura de la puerta del aparato, quitar la caja contenida en la cámara de combustión [esquema 6]. Verificar el contenido de la caja (véase el apartado "verificación del contenido de la cámara de combustión").

> colocar una protección sobre el diablo (ej. manta, cartón, etc.).

> agarrar el hogar por la cara delantera.

¡Atención!
Cuando reciba el aparato, las partes altas y bajas van sujetas por medio de los pernos de bloqueo de la luminaria. Más adelante en este apartado, explicaremos cómo soltar estos pernos que solo tienen utilidad durante el transporte. Para cualquier transporte posterior, hay que volver a colocar al menos 2 de los 3 pernos o trasladar las partes altas y bajas por separado.

> colocar el Stûv P-10 cerca de su emplazamiento definitivo.

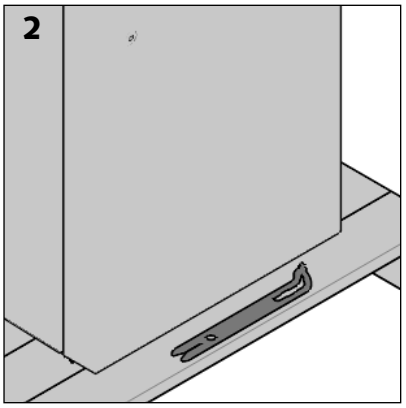

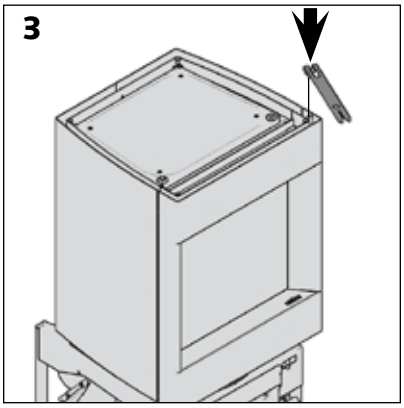

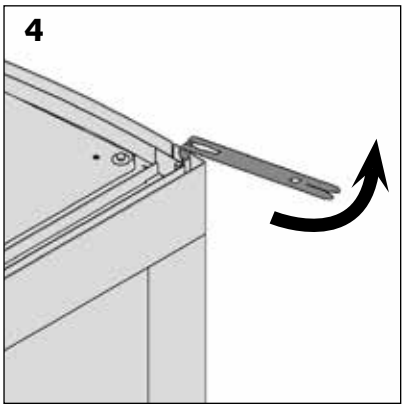

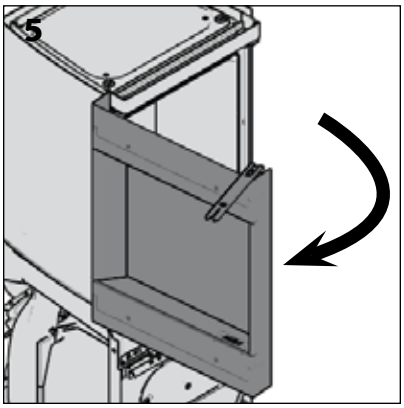

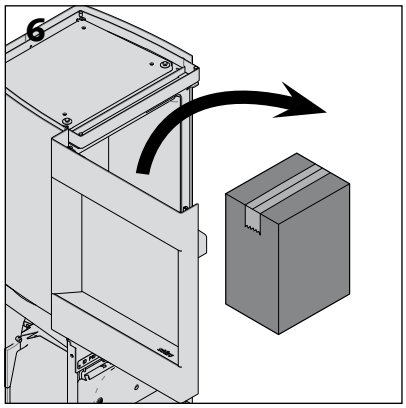

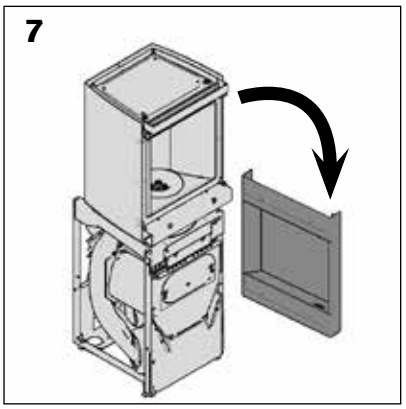

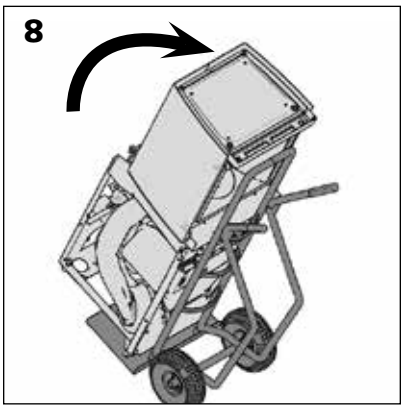

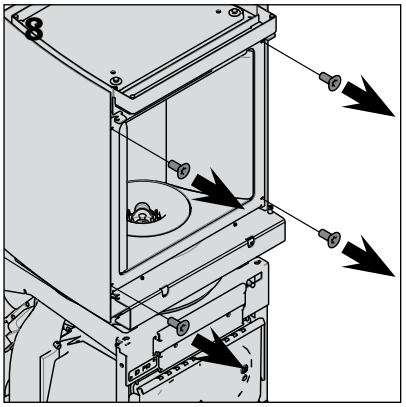

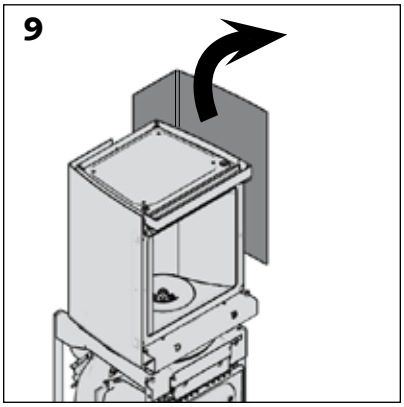

Si las condiciones lo exigen, es posible aligerar el hogar separando la parte alta de la parte baja del Stûv P-10.

> Quitar los paramentos de la parte alta [esquemas 8,9 y 10].

> En el primer desmontaje, desbloquear la luminaria [esquemas 11,12,13 y 14].

> Quitar el anillo de vermiculita [esquema 15].

> Quitar el modelador de llama. Utilizar el agarre central [esquema 16].

> Levantar y transportar la parte superior de la estufa.

¡Atención!
Cada una de las partes sigue siendo pesada, asegúrese de que haya dos personas para manejar este aparato.

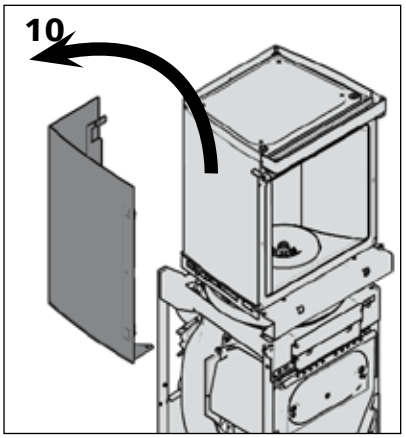

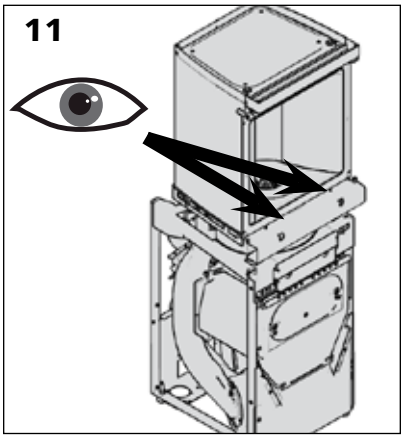

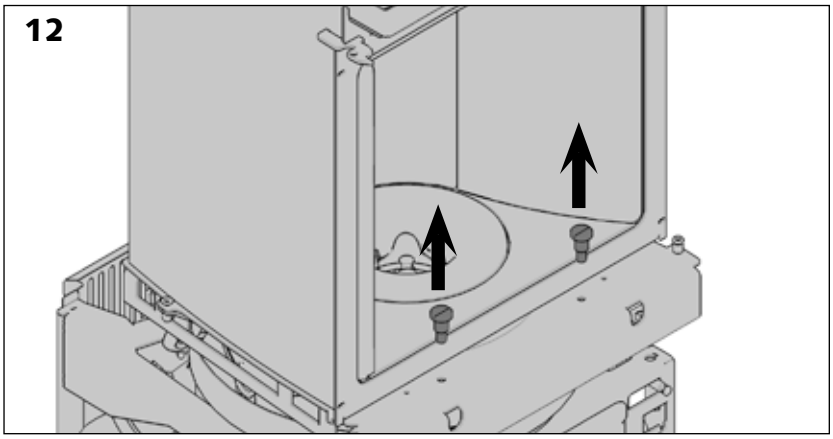

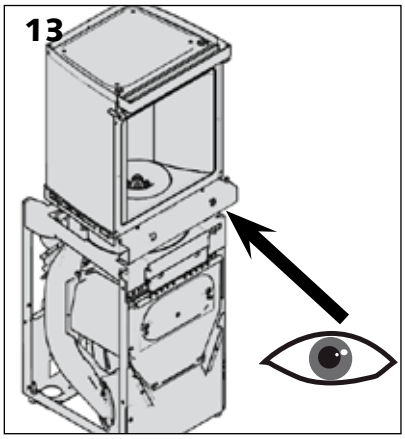

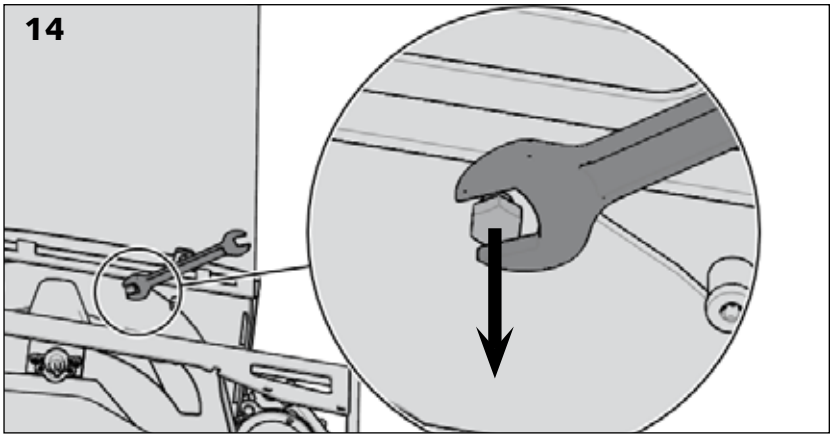

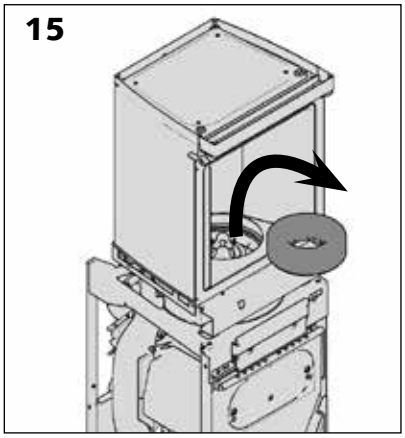

Transporte del hogar

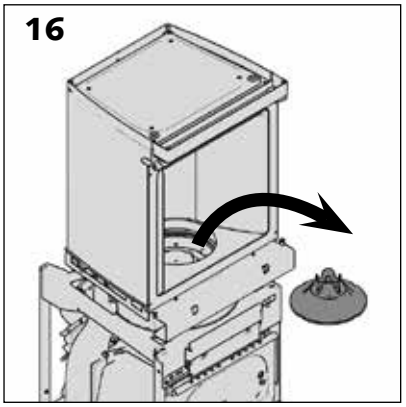

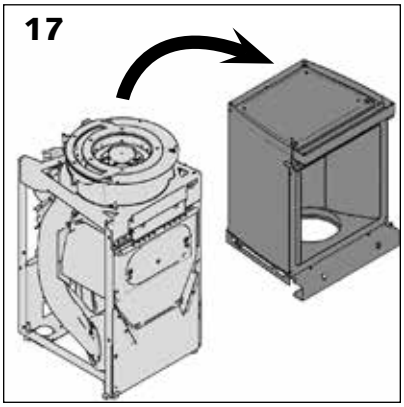

Colocación del hogar

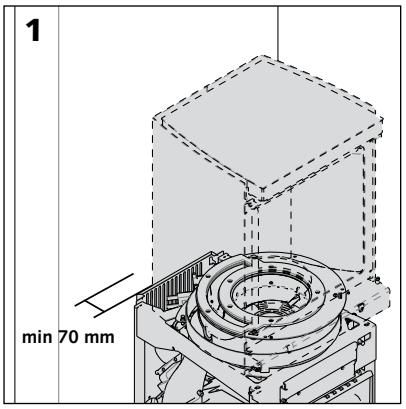

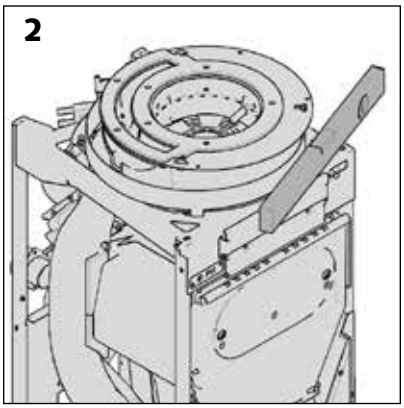

> Colocar el hogar en su emplazamiento definitivo

> Dejar un mínimo de 70 mm entre la parte trasera del aparato y el tabique de atrás.

> Medir el nivel del aparato sobre la estructura a fin de asegurarse de que el aparato esté correctamente colocado (Esto tendrá un impacto sobre los diferentes empalmes).

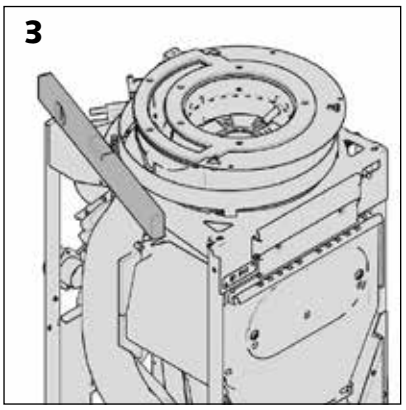

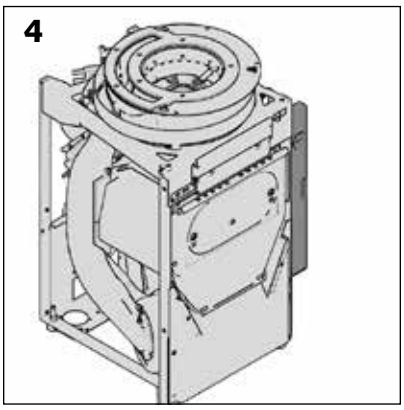

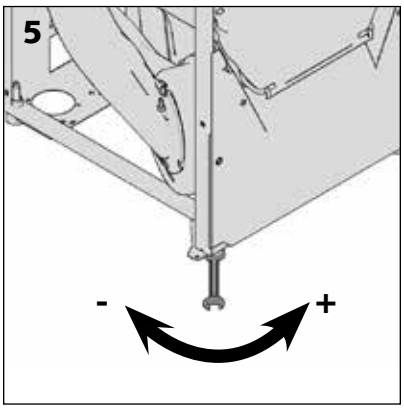

¡Atención!
No bajar de la altura mínima entre el suelo y la parte baja del aparato (patas atornilladas al máximo).

Verificación del contenido de la cámara de combustión

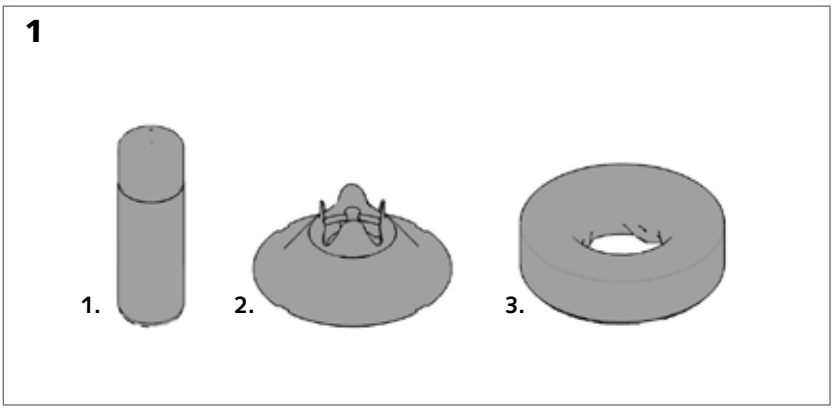

Se encuentra en la caja incluida en la cámara de combustión:

> pulverizador de pintura (1)

> modelador de llama (2)

> anillo de vermiculita (3)

> instrucciones de instalación y de utilización del aparato.

Empalme del aire exterior (opcional)

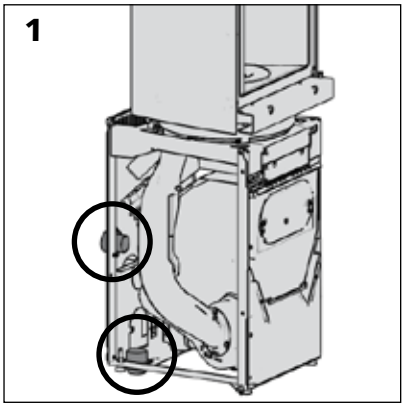

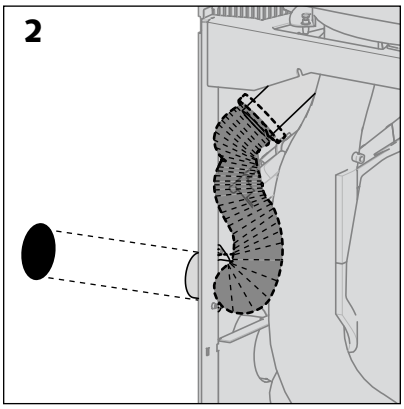

El diámetro del conducto debe ser de 60 mm, puede acoplarse por la parte trasera o por el suelo [esquema 1].

El conducto no debe exceder 5 metros y no debe tener más 4 codos.

Tras el ajuste de fábrica, la brida está conectada a la parte trasera del aparato [esquema 2].

Para instalar la entrada de aire a través de la parte inferior del hogar, hay que:

> afloje la brida de la placa trasera del aparato [esquema 3]

> rompa el precorte de la placa inferior [esquema 4]

> ponga el pedazo de placa obtenido para sellar la abertura del revestimiento trasero [esquema 5]

> introducir el tubo flexible que lleva el aire exterior al interior del aparato [esquema 6]

> sujetar el tubo flexible a la brida

> atornillar la brida al aparato por el interior del hogar [esquema 7]

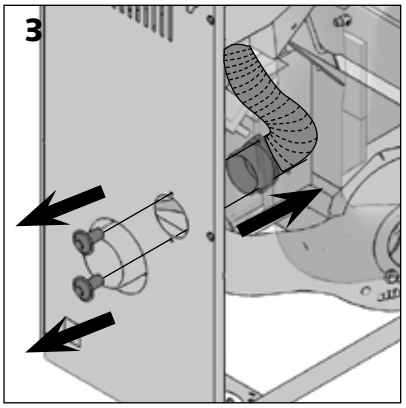

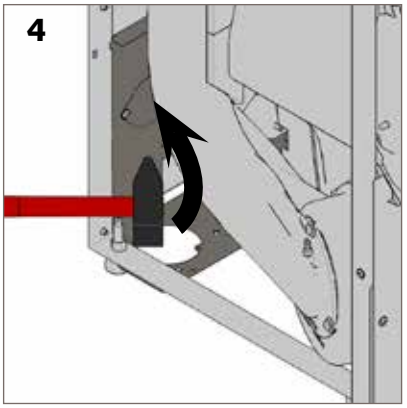

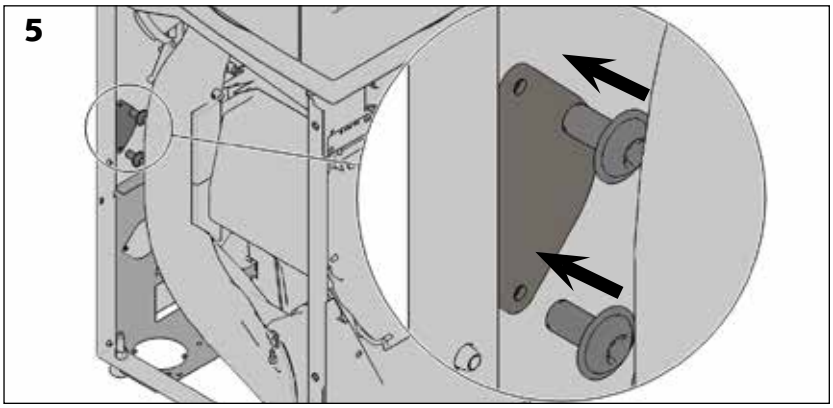

Si no conecta el hogar al aire exterior, prevea una entrada de aire desde la sección superior a 30 cm² en la habitación en la que está instalada la estufa.

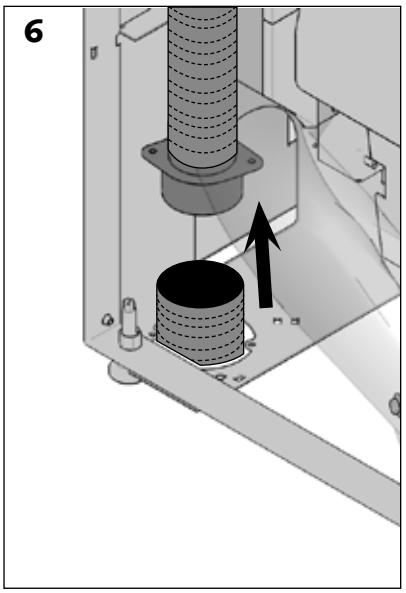

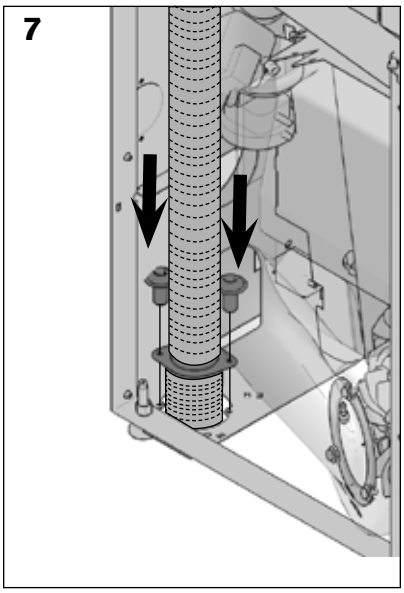

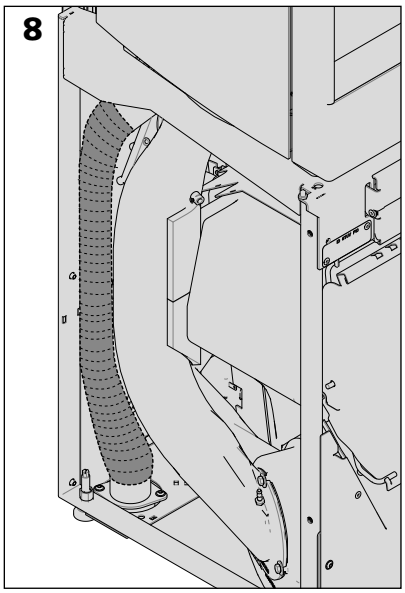

Empalme con el conducto de humos

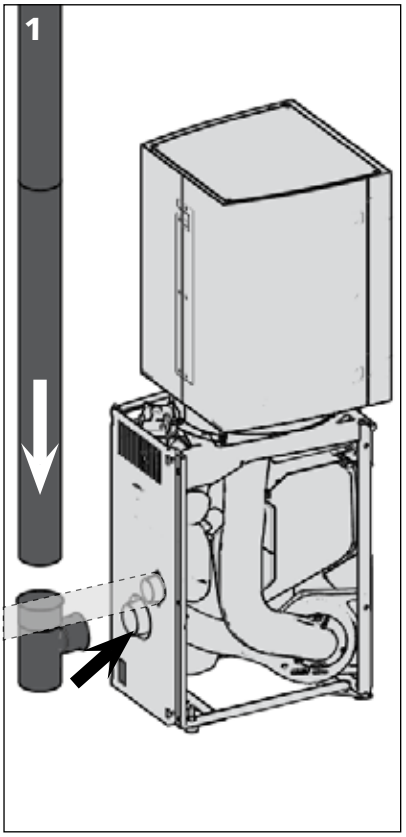

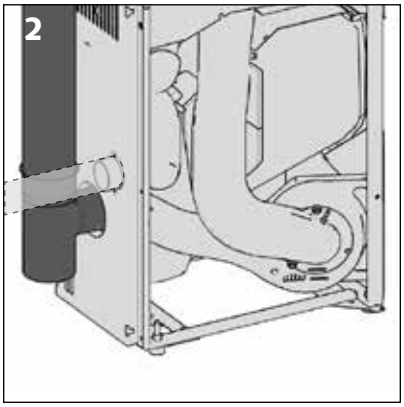

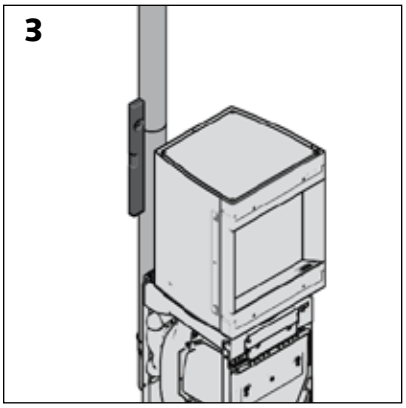

El conducto de humos de 80 mm de diámetro se conecta al centro de la parte trasera del aparato.

Recomendamos encarecidamente la colocación de una T de 90 ° con caja para hollín para recoger y evacuar fácilmente los posibles efectos de la condensación.

¡Atención!
¡Antención!No olvidé pedir un empalme hembra para poder conectar la salida de humos **Ø 80 mm al conducto de empalme ∅ 80 mm.**

Montaje final

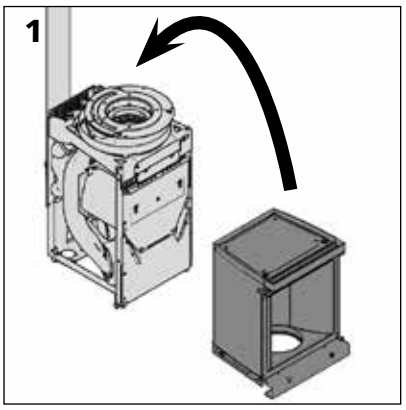

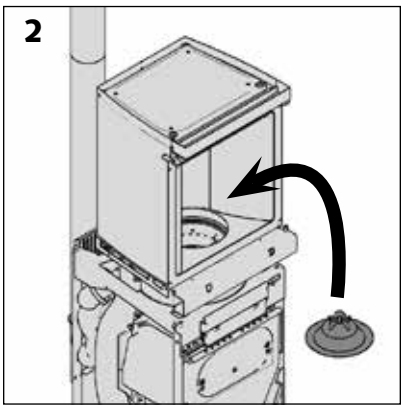

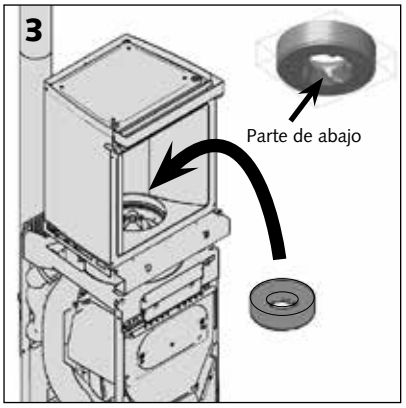

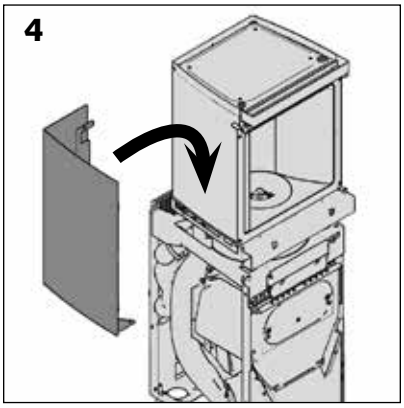

Si la parte alta del aparato se ha desmontado:

> Volver a colocar la luminaria sobre la base del Stûv P-10

> Volver a colocar el modelador de llamas.
Las muescas del modelador (bordes exteriores) deben corresponder con el pasador del quemador.

> Volver a colocar el anillo de vermiculita.
¡Atención!
Tener cuidado de reemplazar el anillo de vermiculita en la posición correcta, las partes ranuradas coinciden con la parte inferior del anillo [esquema 3].

> Reemplazar los paramentos de la luminaria.

> Colocar la puerta de la cámara de combustión.

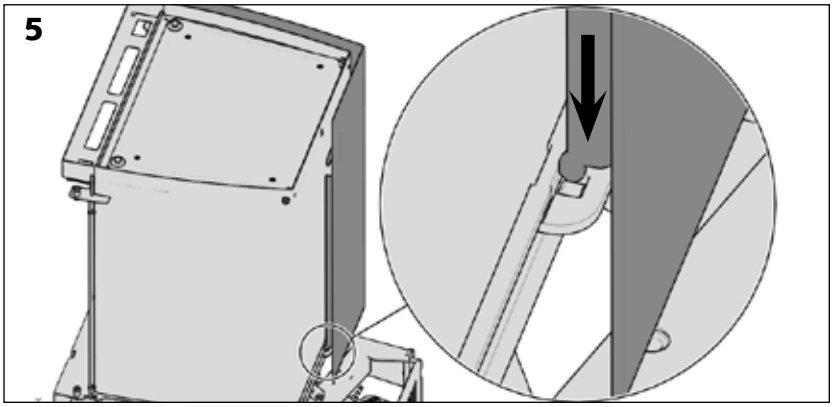
5

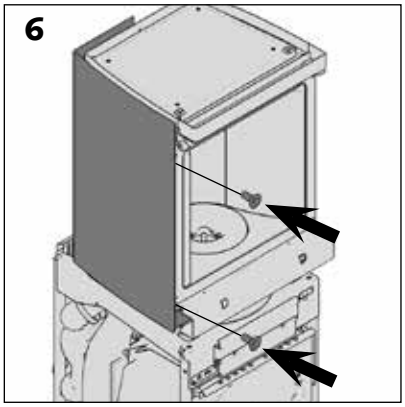
6

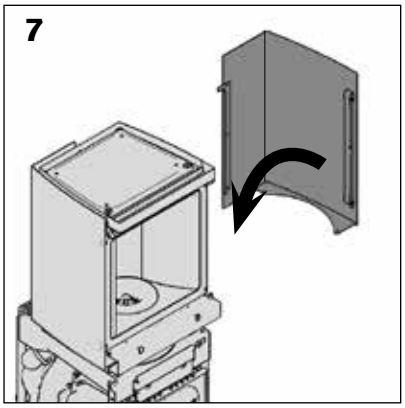
7

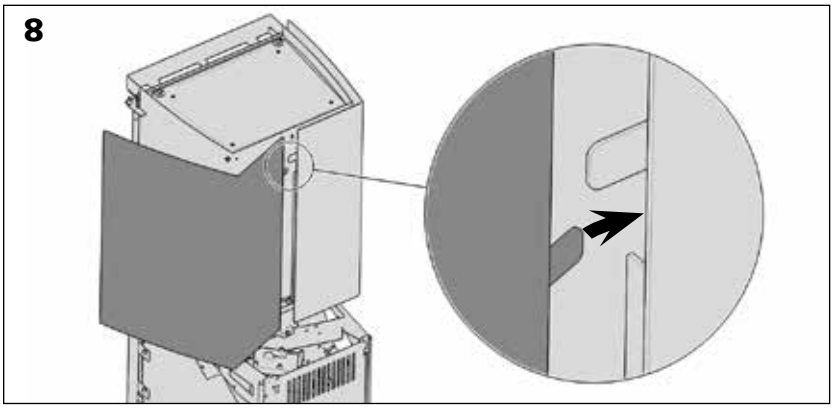
8

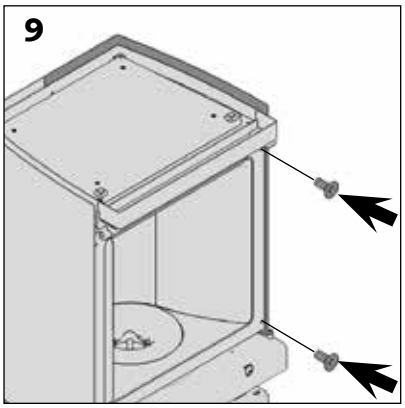
9

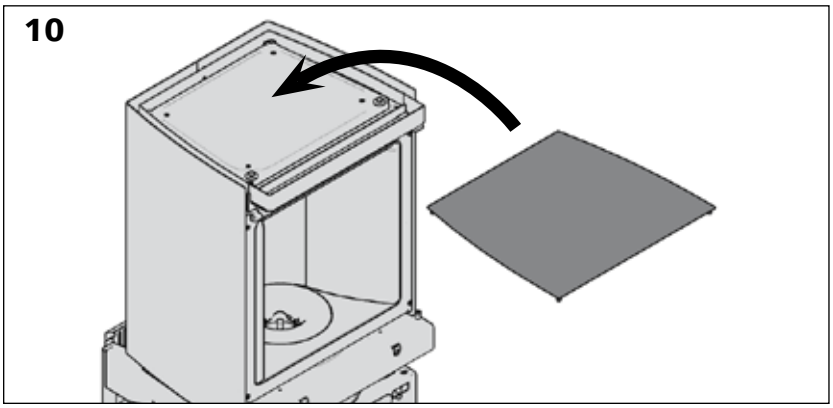
10

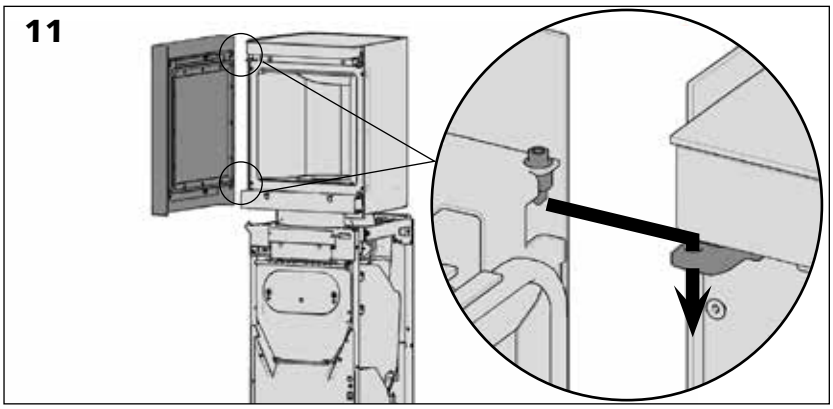
11

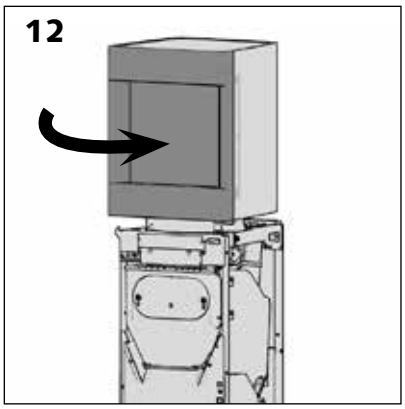
12

Montaje final - colocación de los revestimientos inferiores en la versión placa

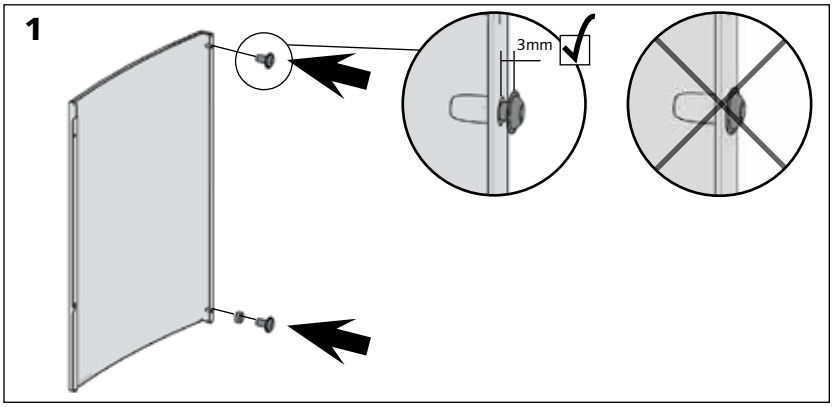

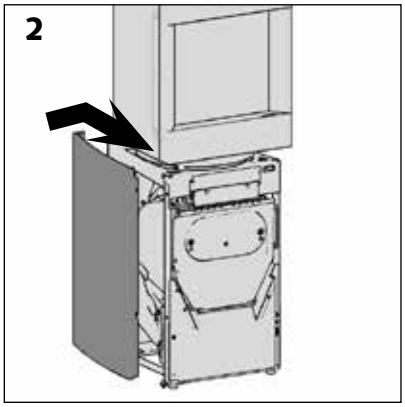

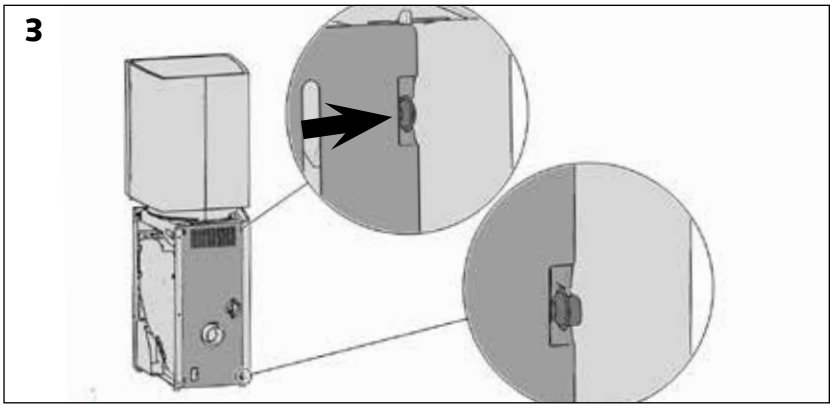

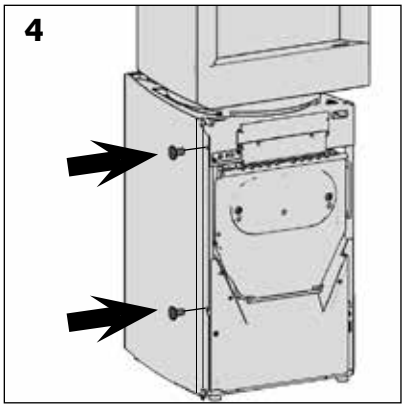

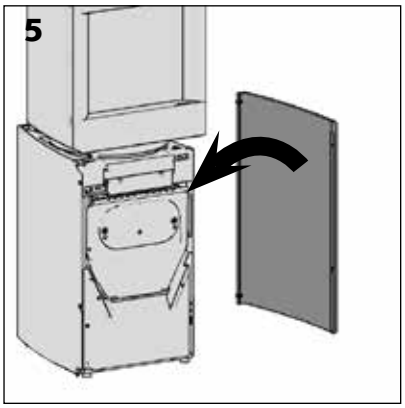

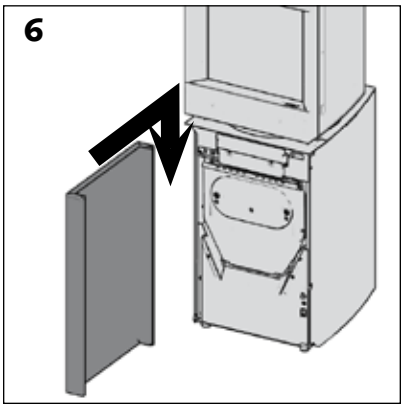

> Repita los pasos del 1 al 4 para el revestimiento derecho [esquema 5].

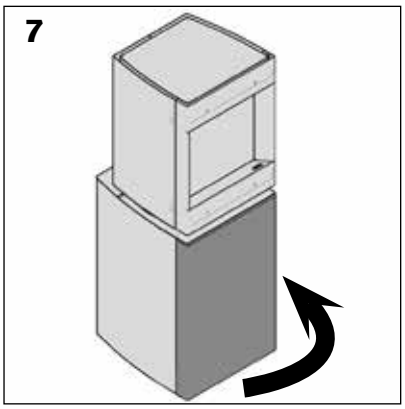

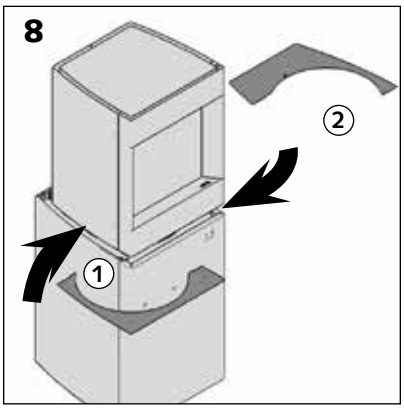

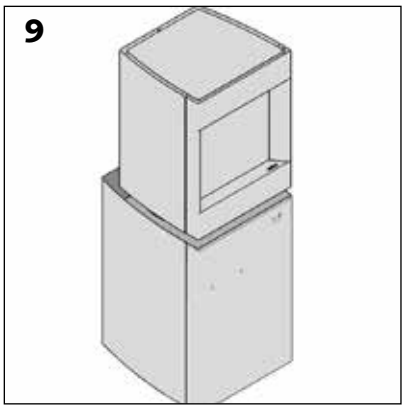

Montaje final - colocación de los revestimientos inferiores en la versión madera

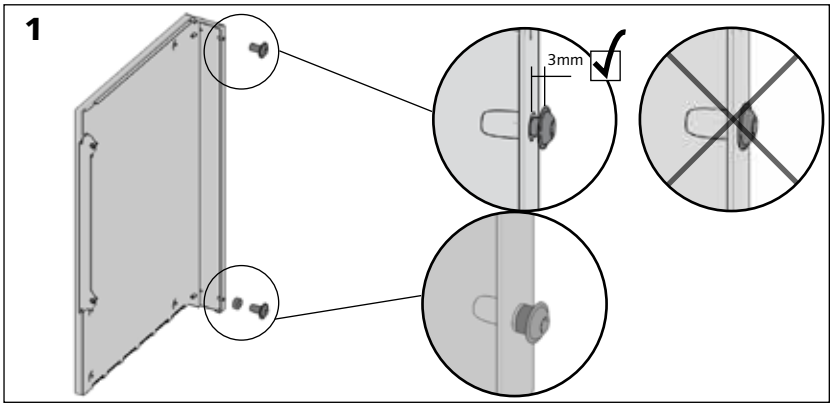

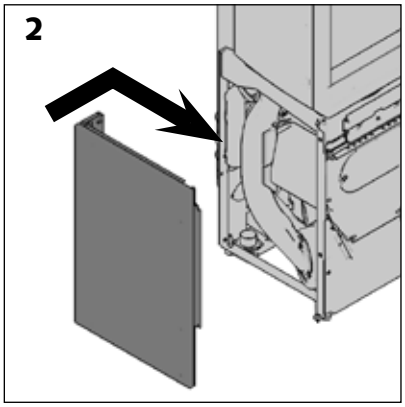

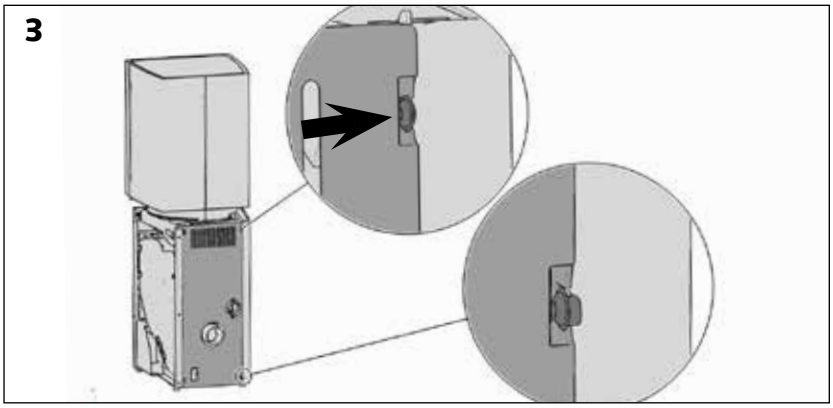

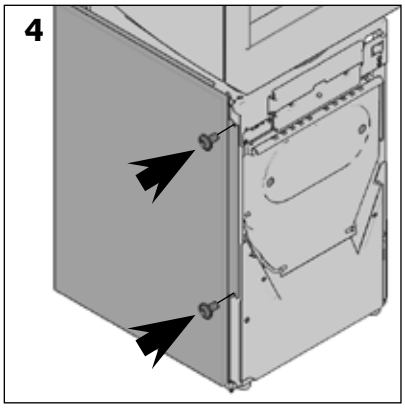

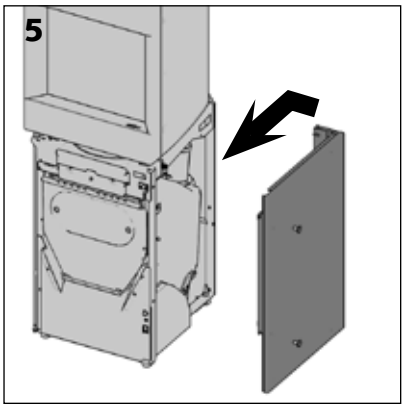

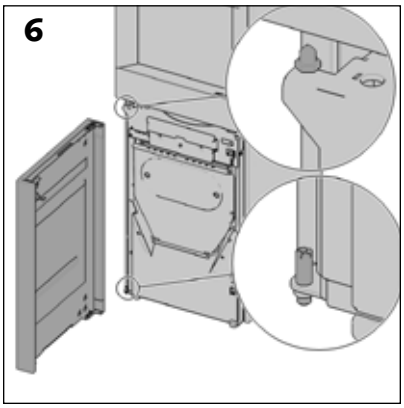

> Repita los pasos del 1 al 4 para el revestimiento derecho [esquema 5].

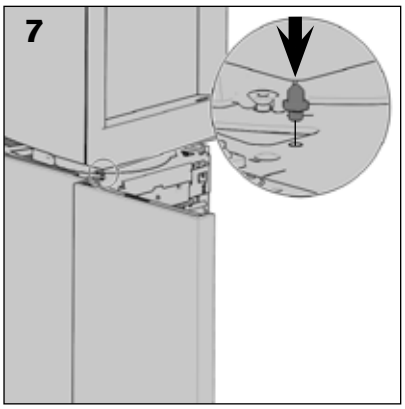

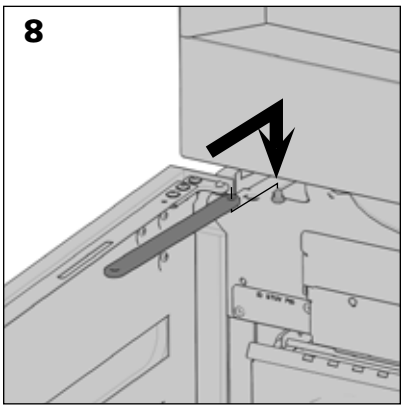

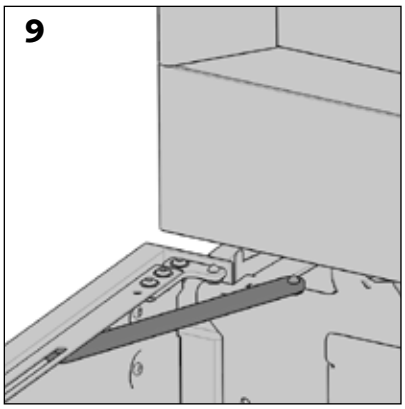

Montaje final - colocación de los revestimientos inferiores en la versión madera

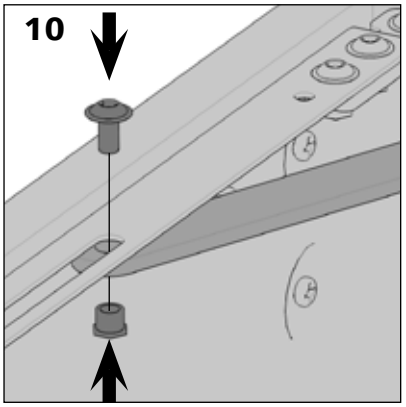

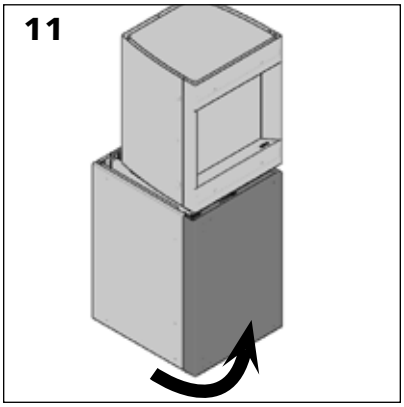

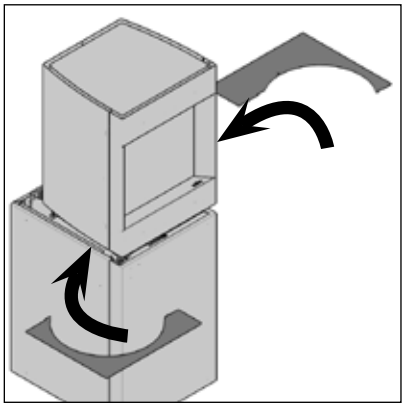

Montaje final – ajuste de las repisas

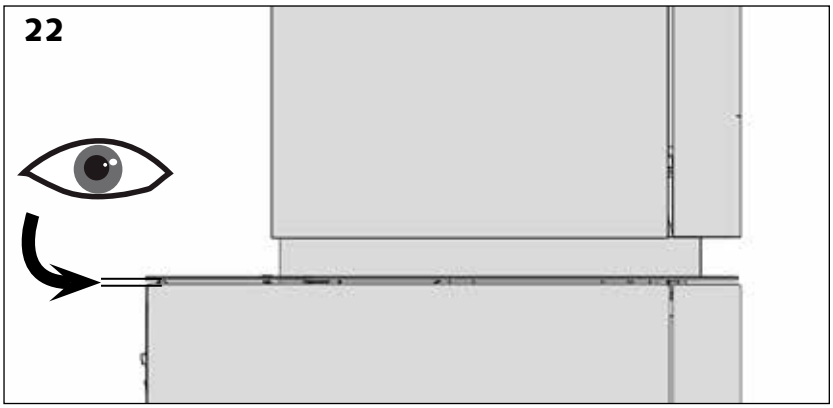

Una vez que las bandejas se han colocado sobre la base del aparato, verificar la alineación con los paramentos bajos [esquema 22].

Si es necesario realizar un ajuste:

> Quitar las bandejas y localizar el perno de ajuste [esquema 23 y 24].

> Desenroscar la tuerca de bloqueo, subir o bajar el perno de ajuste [esquema 24, detalles 1 y 2].

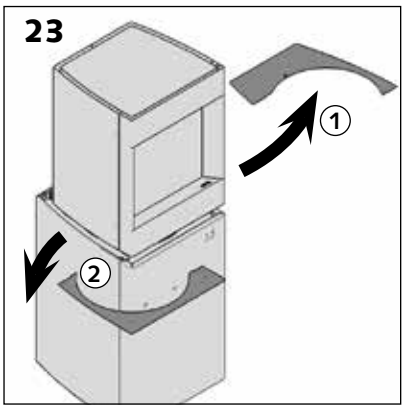

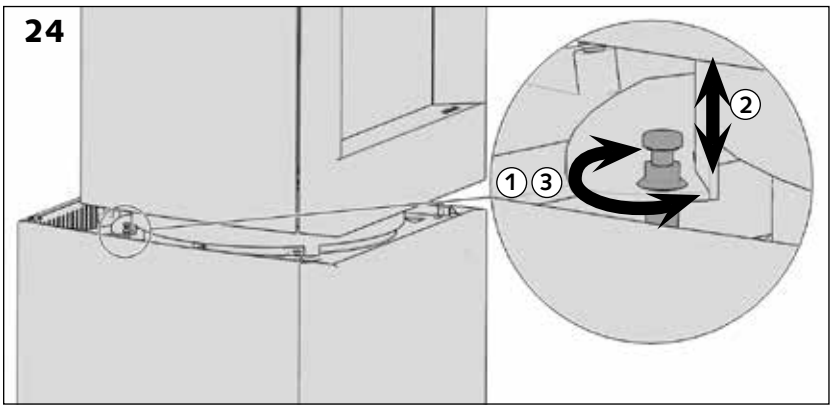

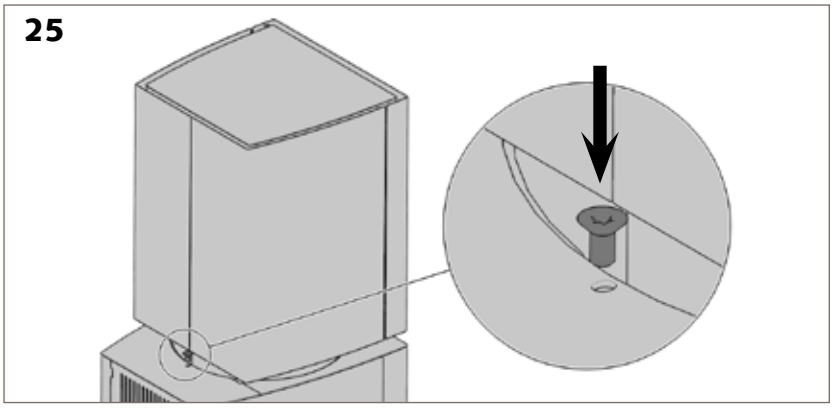

> Volver a atornillar la tuerca para bloquear el ajuste de la bandeja [esquema 24 detalle 3].

Una vez que los paramentos están correctamente ajustados, fijar estos últimos con ayuda de un tornillo de cabeza Torx M5X10.

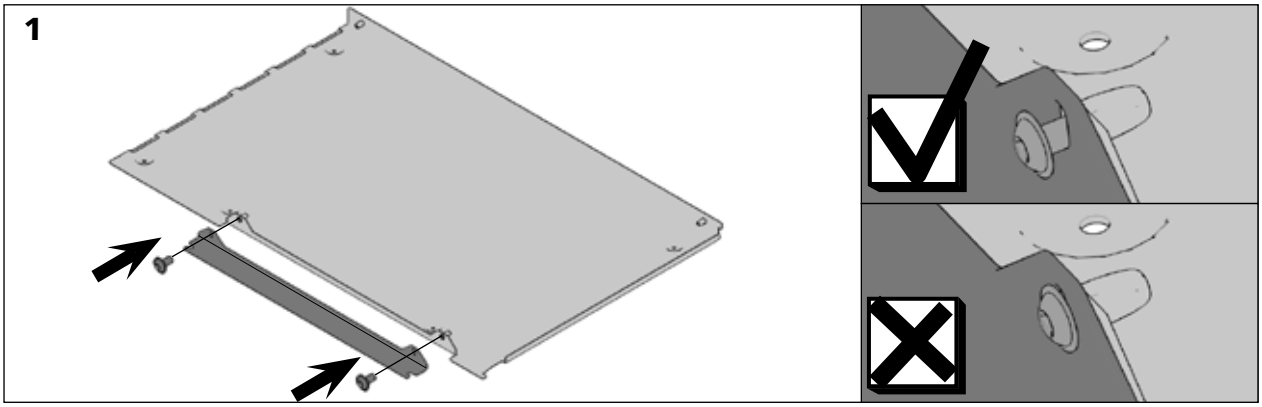

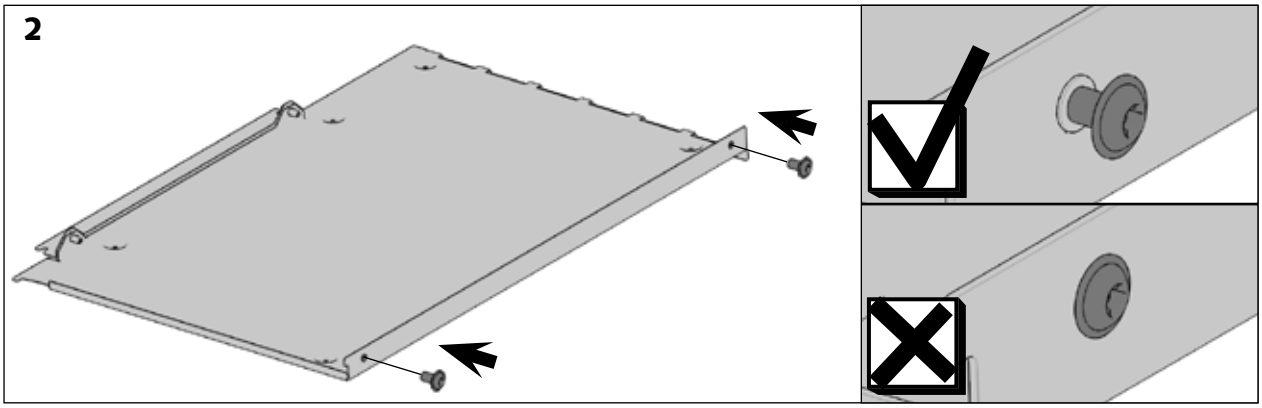

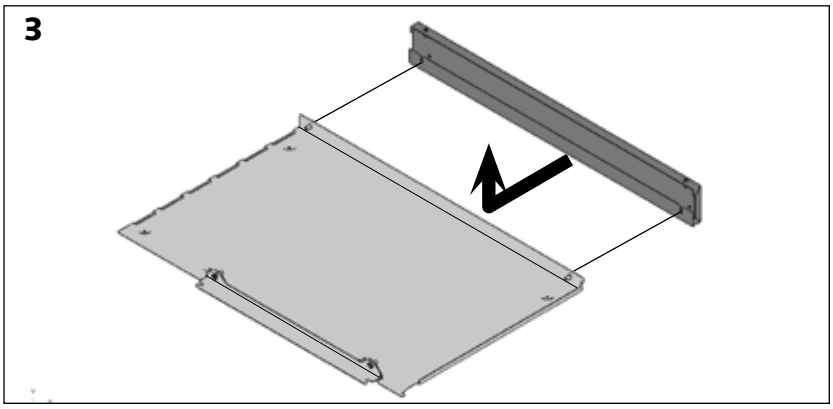

> Fijar el ángulo sin apretar el tornillo [esquema 1].

> Montar el tornillo del otro lado de la chapa sin apretarlo a fondo [esquema 2].

> Colocar el perfil vertical detrás [esquema 3] y apretar el tornillo a través de los cortes previstos a tal efecto [esquemas 4 y 5].

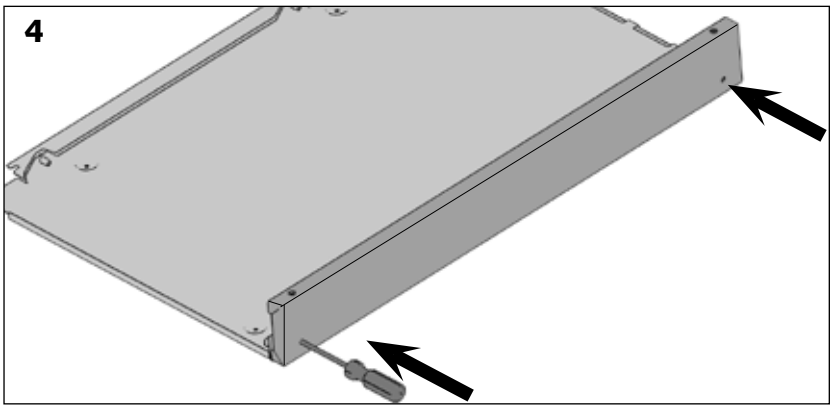

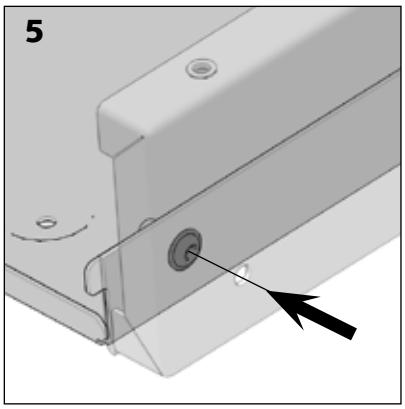

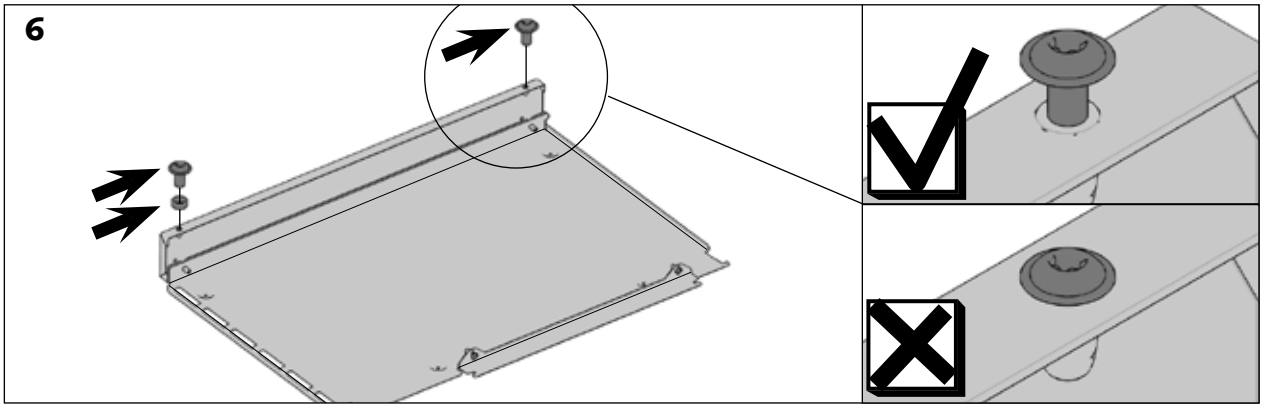

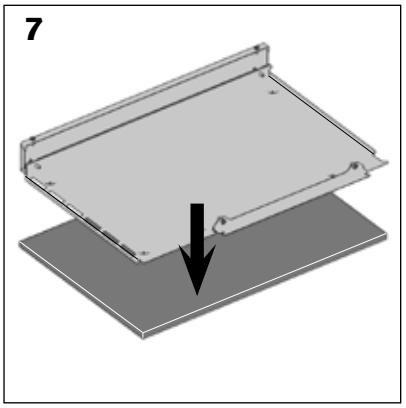

> Colocar los tornillos en el perfil vertical posterior. Colocar un tornillo y un espaciador dejajo y solo el tornillo en la parte de arriba [esquema 6].

> Colocar la chapa en el panel de acabado [esquema 7]. el pliegue ranurado debe estar colocado hasta el tope en el borde del panel y el lateral de la chapa debe estar alineado con el borde del panel [esquema 8].

> Fijar la chapa y el panel con ayuda del tornillo de madera [esquemas 9 y 10].

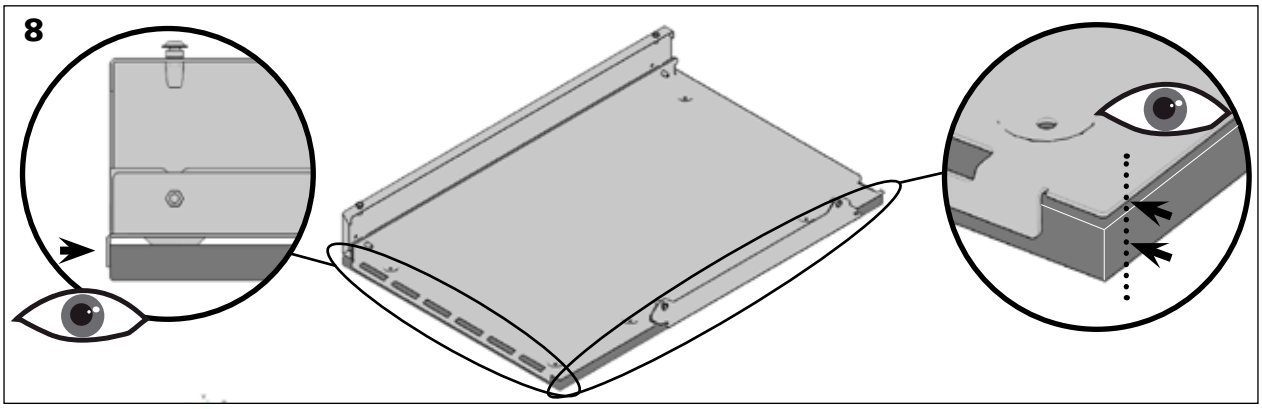

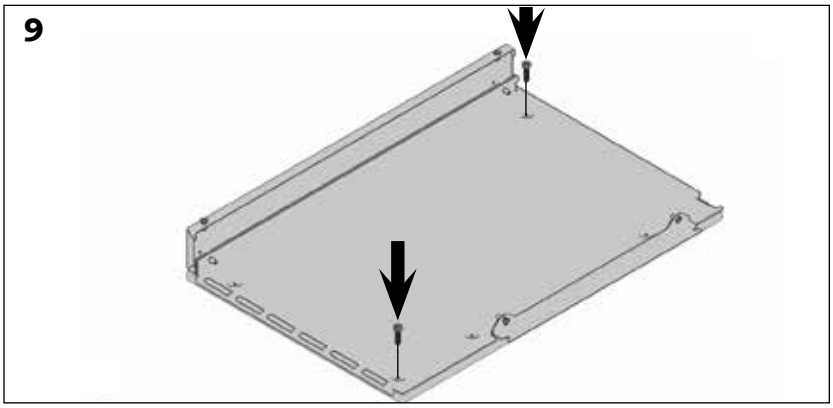

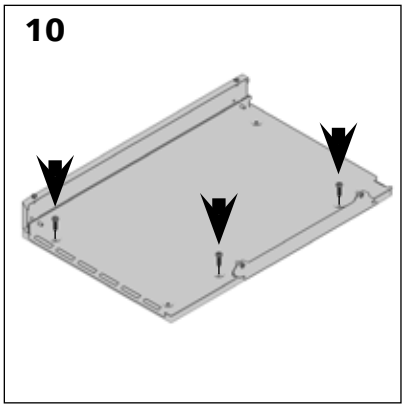

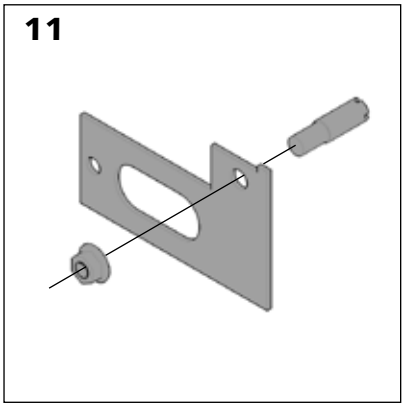

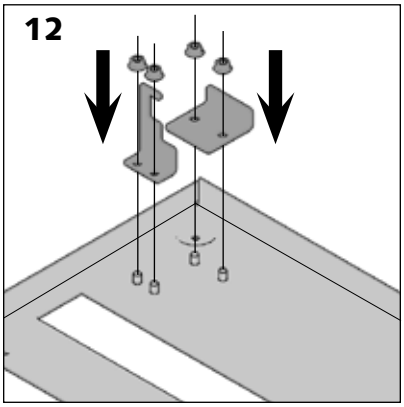

> Montar la leva en la plantilla[esquema 11].

> Fijar las patas para el bloqueo de la puerta [esquema 12].

> Colocar las plantillas en la chapa que se fijará en el panel de la puerta [esquemas 13 y 17].

> Alinear el borde de la plantilla con el pliegue de la chapa [esquema 14].

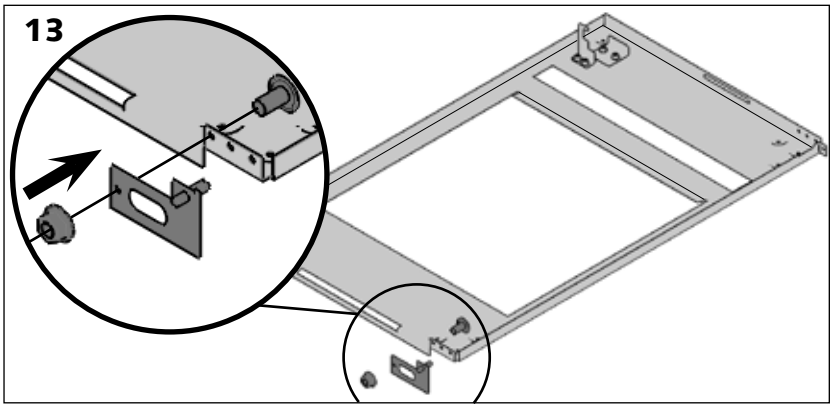

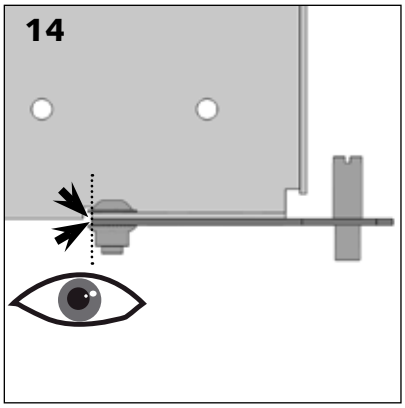

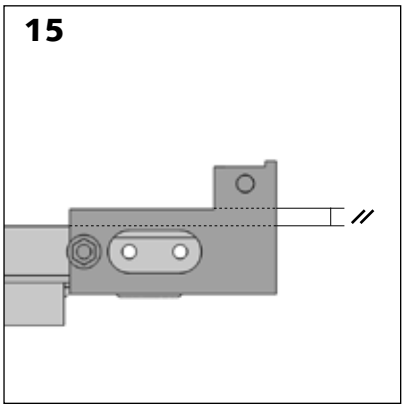

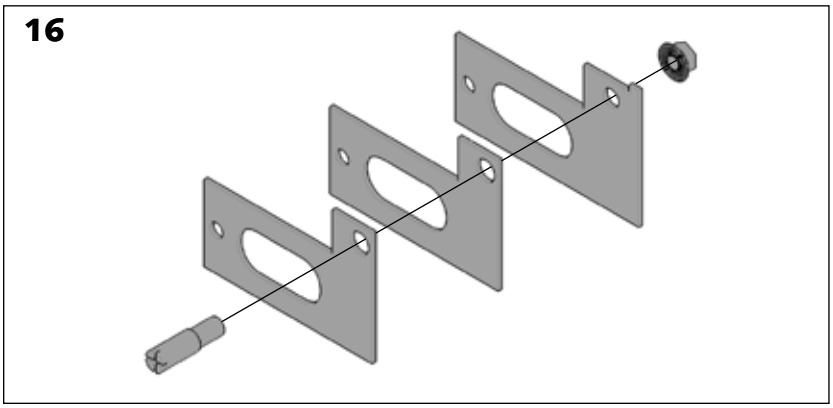

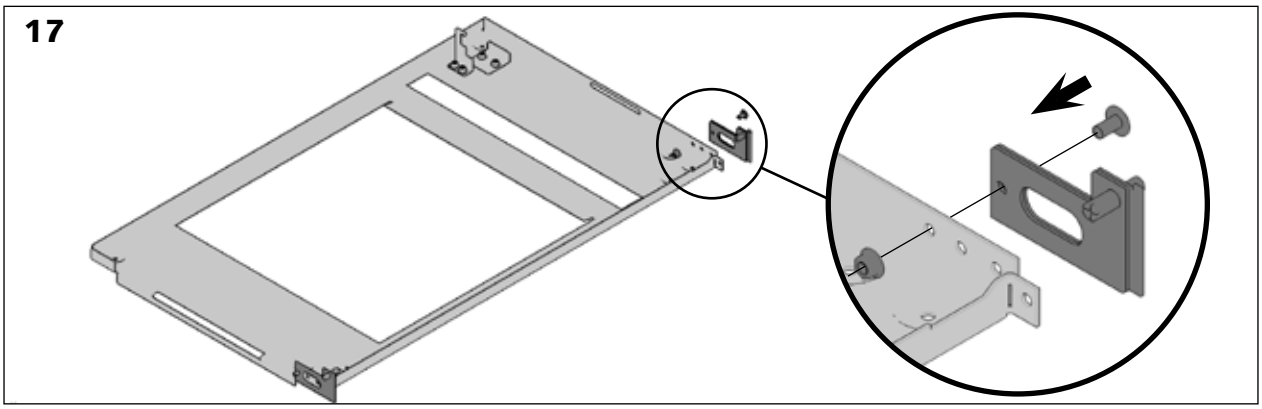

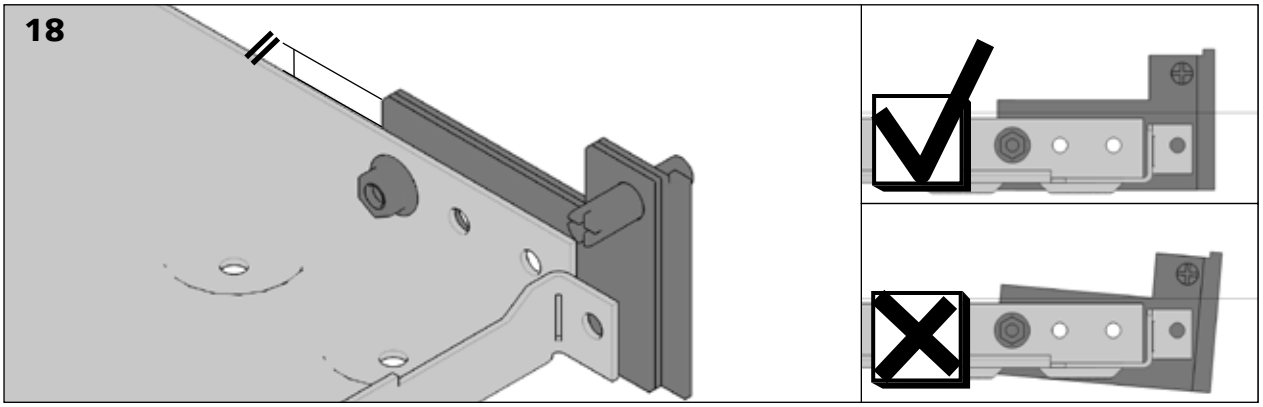

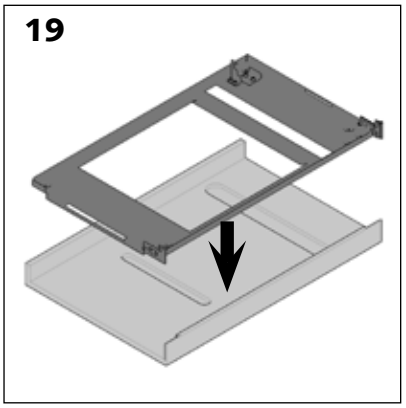

> Procurar que las plantillas estén paralelas al pliegue de la chapa [esquemas 15 y 18].

> Colocar la chapa en el panel de la puerta [esquema 19].

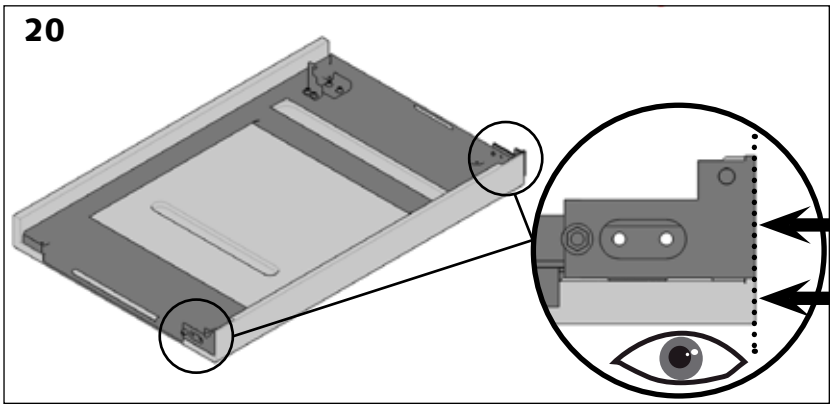

> Alinear el borde de la plantilla con el borde exterior del panel [esquema 20].

> Fijar la chapa en el panel con ayuda del tornillo de madera [esquema 21].

> Desenroscar la plantilla de instalación [esquema 22].

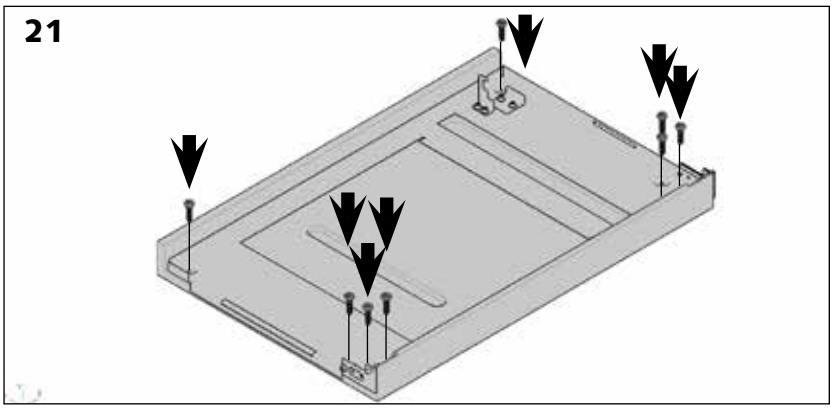

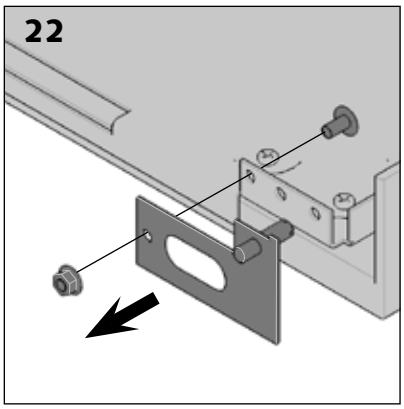

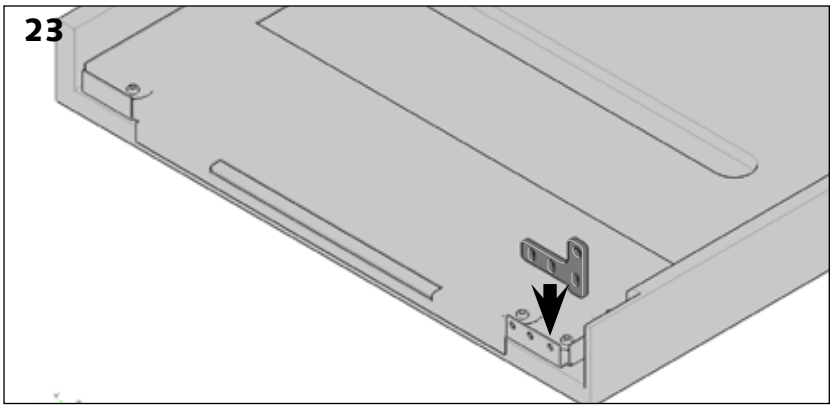

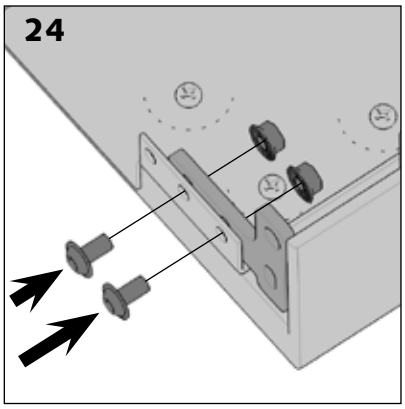

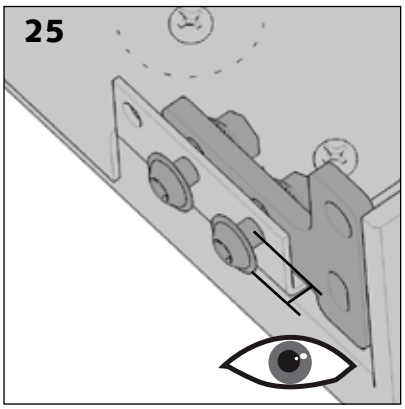

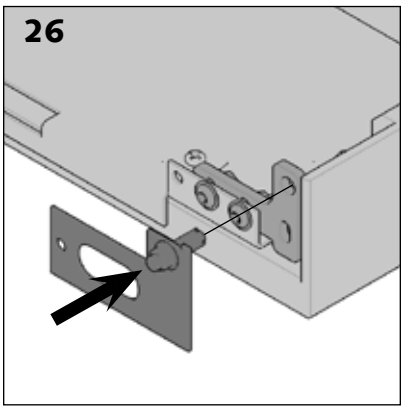

> Colocar la pieza que servirá de soporte en el eje de la puerta [esquema 23]. Colocar el tornillo pero no apretar para poder ajustar la posición de la pieza [esquemas 24 y 25].

> Volver a colocar la plantilla [esquema 26].

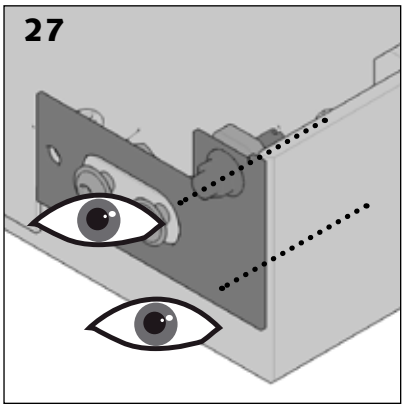

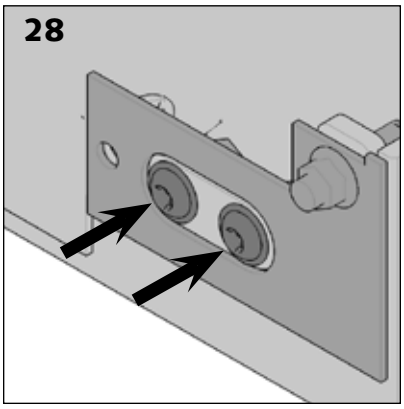

> Colocar la plantilla de de forma que esté alineada con la parte superior y el lateral del panel [esquema 27].

> Apretar el tornillo [esquema 28].

> Volver a colocar la plantilla [esquema 29].

> Répéter l'opération pour le côté supérieur.

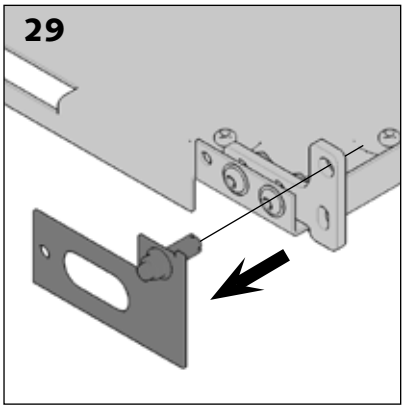

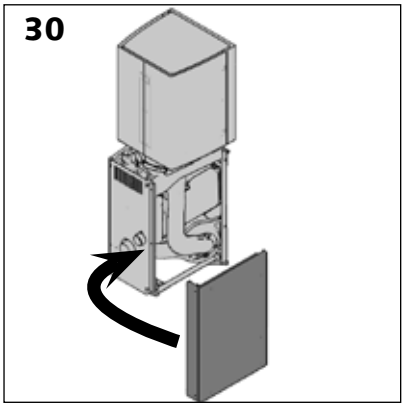

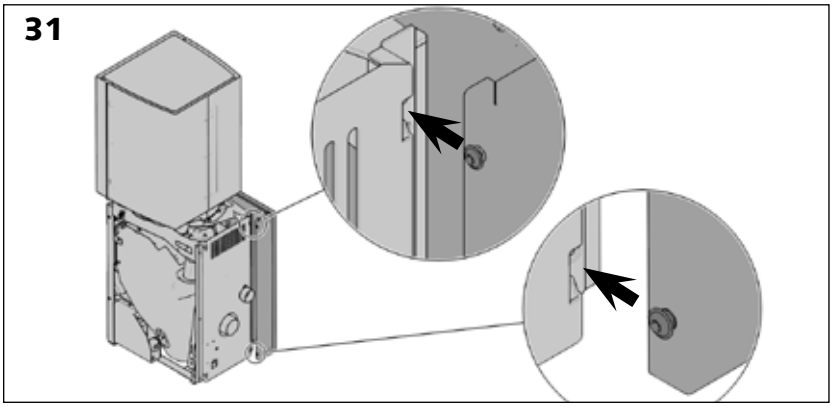

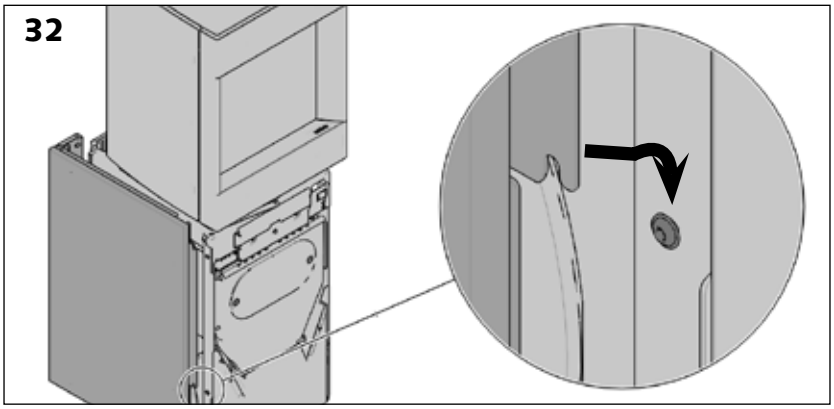

>Colocar los paramentos en los lados pasándolos por detrás [esquema 30]. Deslizar los cabezales de los tornillos en las muescas previstas a tal efecto [esquema 31].´

> Apoyar la parte delantera inferior del paramento en el tornillo [esquema 32].

> Enroscar el tornillo superior [esquema 33] y apretar el tornillo inferior.

> Repetir la operación para el segundo lado.

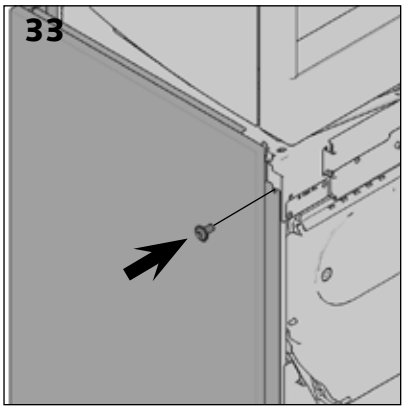

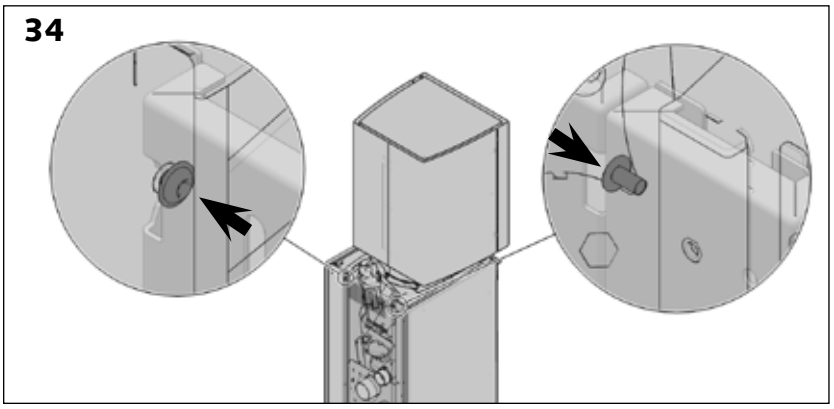

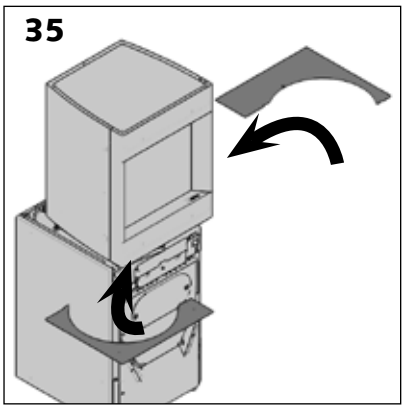

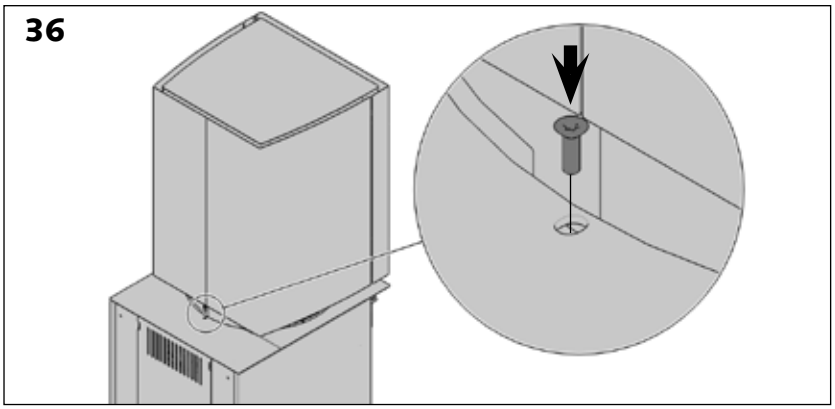

> Apretar los dos tornillos superiores detrás de los paramentos [esquema 34].

> Colocar las tabletas en el aparato empezando por delante [esquemas 35 y 36].

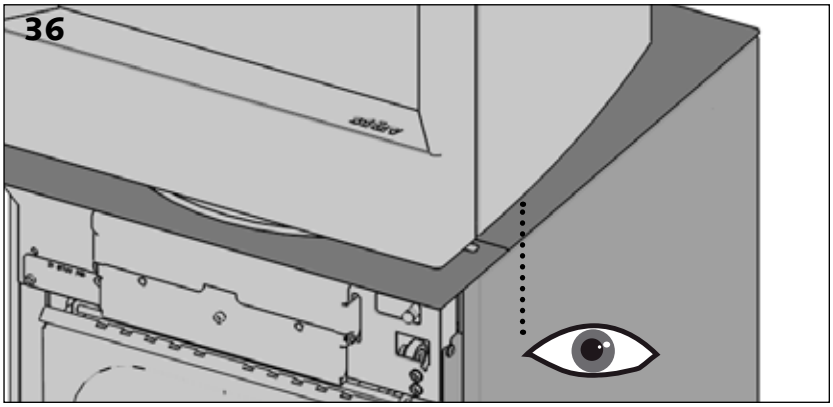

> Alinear el panel de lado con el borde de la tableta [esquema 36].

> Fijar la posición del panel apretando los tornillos que hay en el ángulo de ajuste [esquemas 37 y 39]. Para ello, levantar primero la chapa del capó [esquema 38].

> Volver a montar el capó [esquema 40].

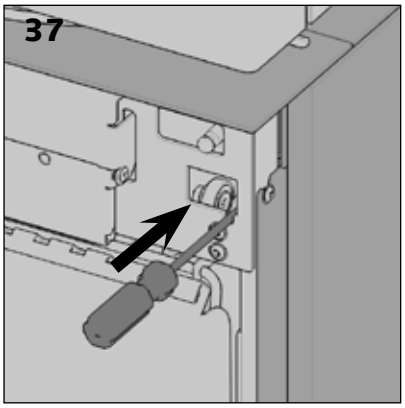

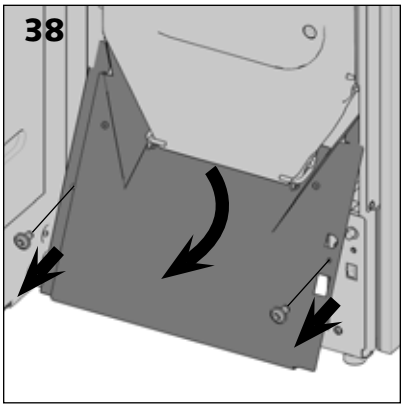

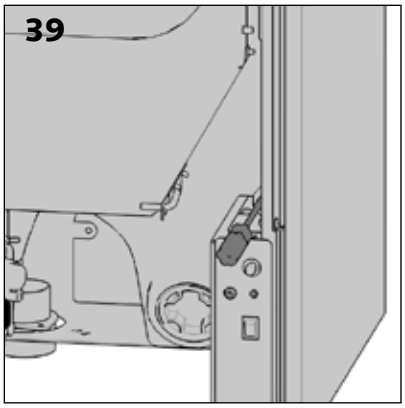

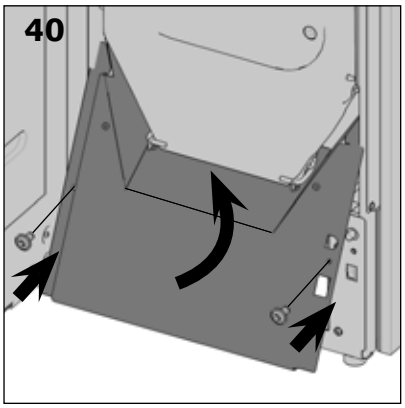

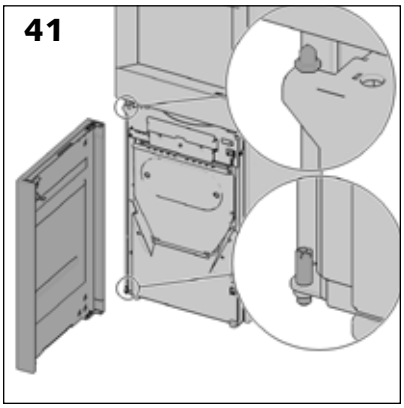

> Colocar la puerta en sus goznes [esquema 41].

> Colocar el eje para el compás de cierre de la puerta en la estructura del aparato [esquema 42].

> Colocar el compás en el eje [esquema 43].

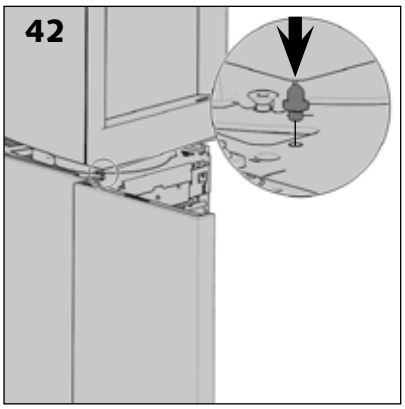

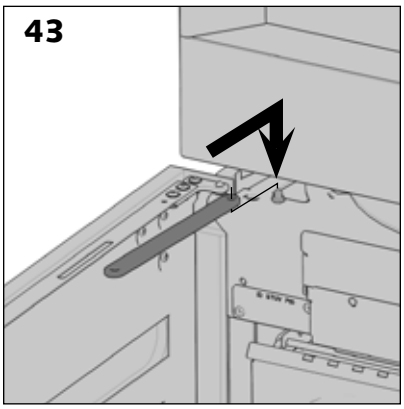

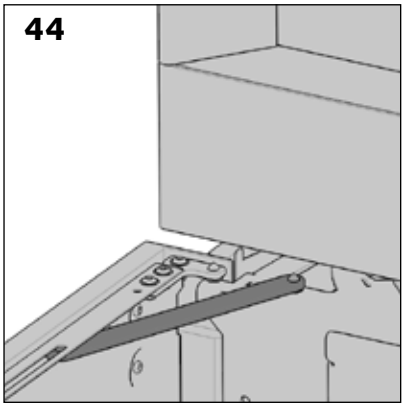

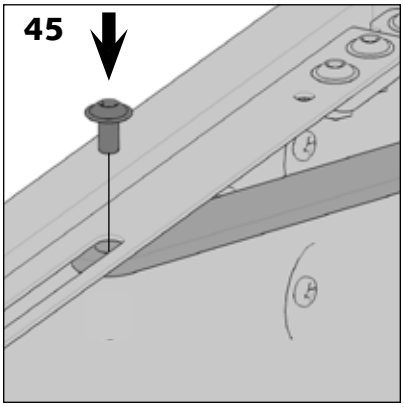

> Fijar el copás en la puerta con ayuda de un tornillo [esquemas 44 y 45].

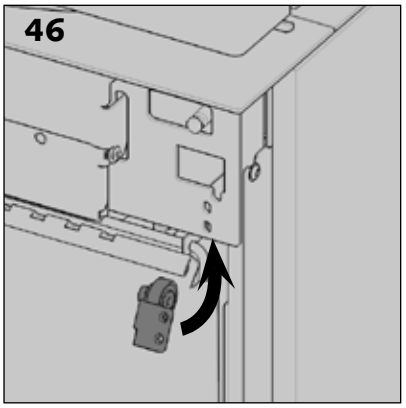

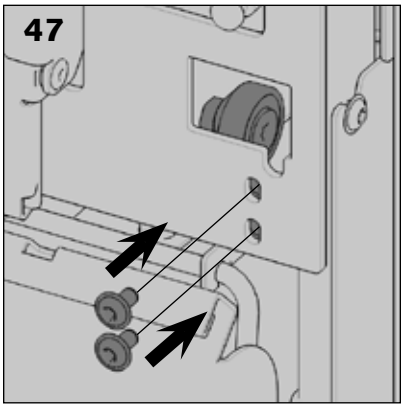

> Colocar el cojinete de soporte por debajo y fijarlo con ayuda de dos tornillos [esquemas 46 y 47].

> En la posición predeterminada del cojinete de soporte, la parte baja de la chapa de fijación está al ras en la parte inferior de la chapa de estructura [esquema 48].

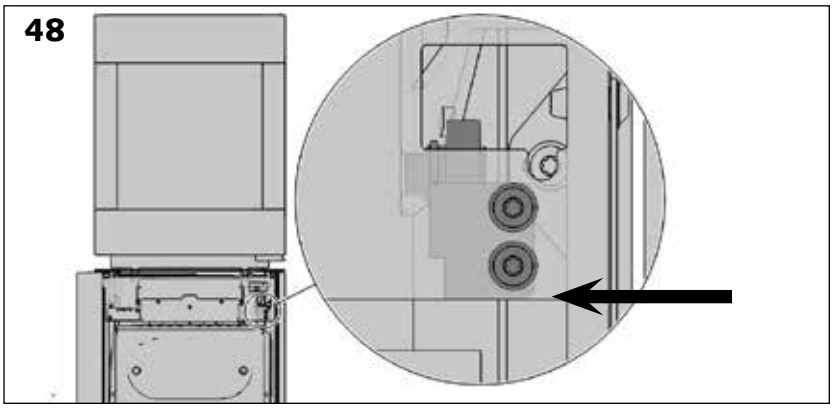

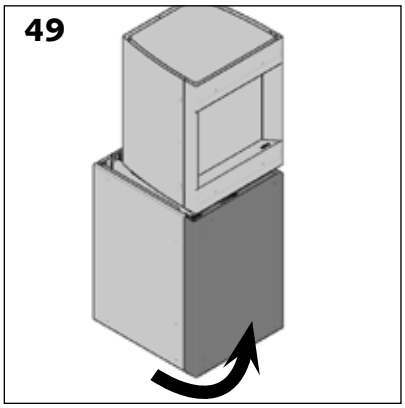

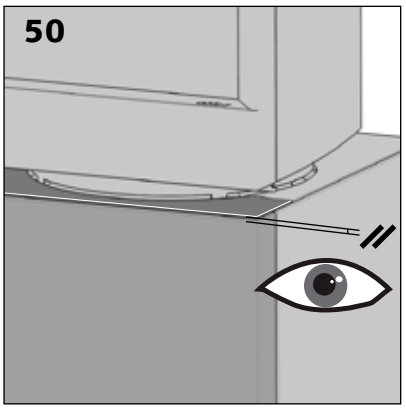

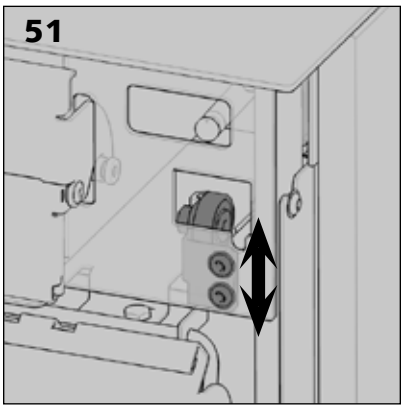

Si la junta hundida no es la misma entre la tableta y la parte superior de la puerta se puede jugar con la posición en altura del cojinete de soporte [esquema 50 y 51]

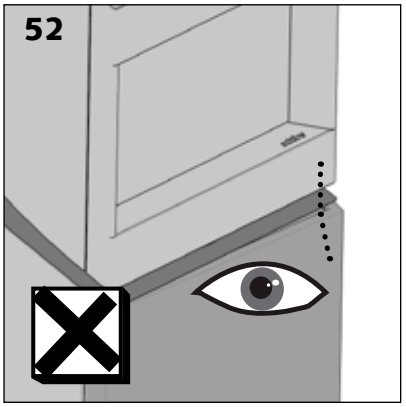

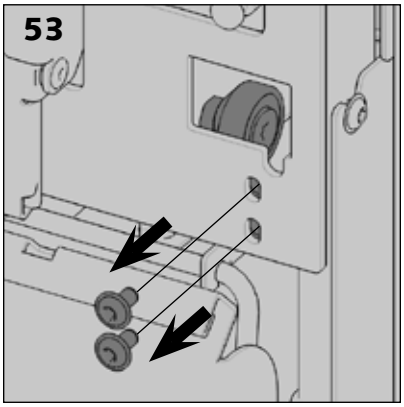

> Si la tableta y la puerta no están alineadas en la parte frontal [esquema 52] se puede jugar con la posición, en profundidad, del cojinete de soporte.

> Sacar el cojinete [esquemas 53 y 54].

> Aflojar el cojinete y modificar su posición antes de volver a apretarlo [esquemas 55 y 56].

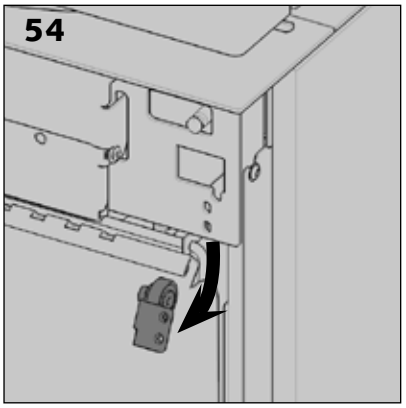

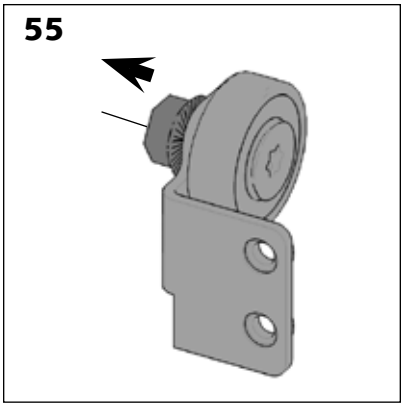

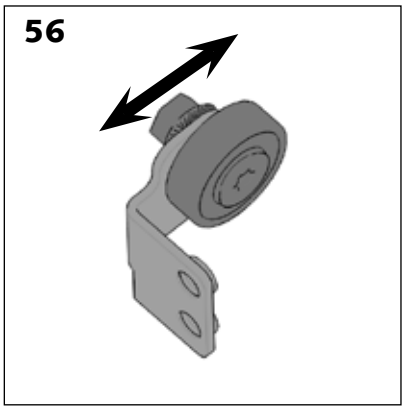

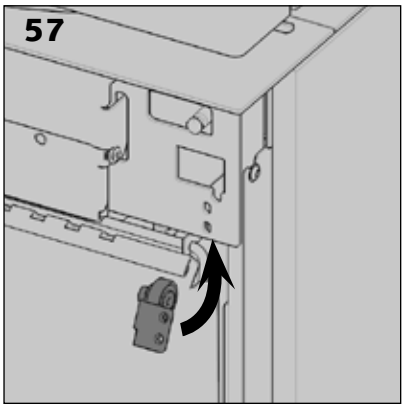

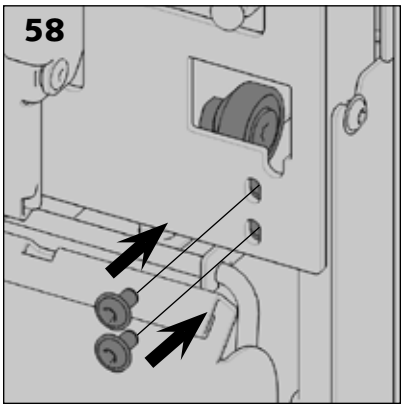

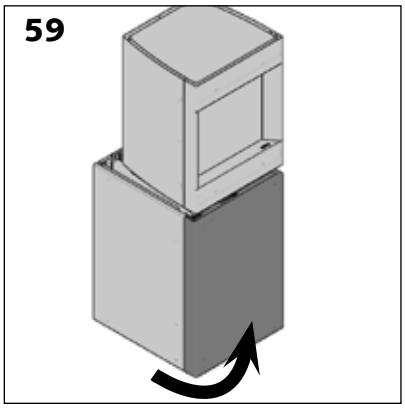

> Volver a montar el cojinete de soporte en el aparato [esquemas 57 y 58].

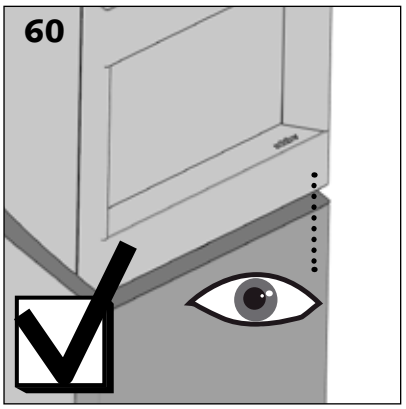

Carga del mando a distancia

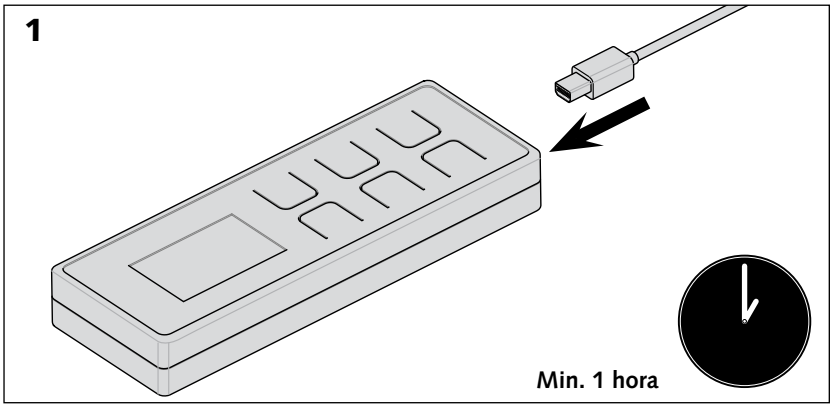

El mando a distancia debe estar enchufado un mínimo de 1 h para que se recargue completamente.

El mando funciona desde que se conecta a la alimentación.

Conexión del Stûv P-10

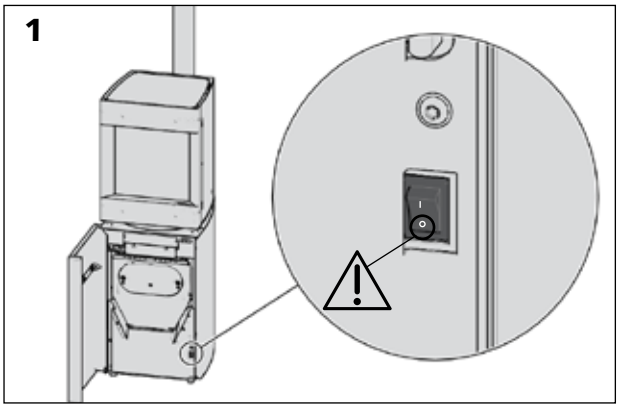

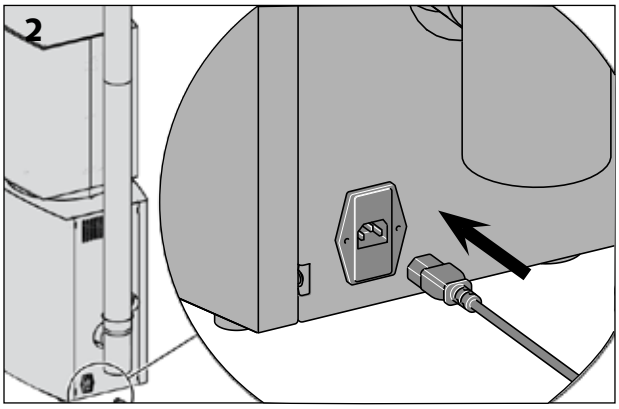

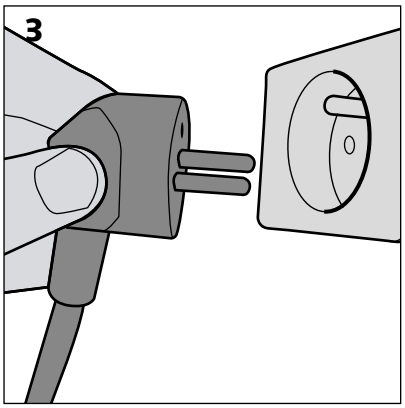

> Comprobar que el interruptor de emergencia en la parte delantera del aparato está en OFF.

> Enchufar el Stûv P-10.

Conexión del mando a distancia

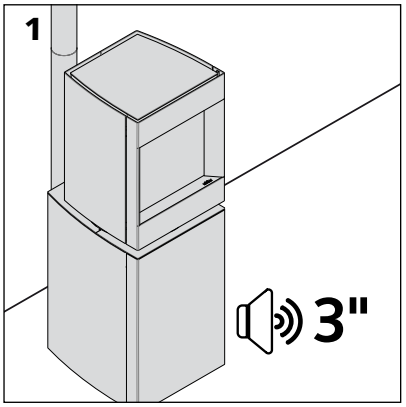

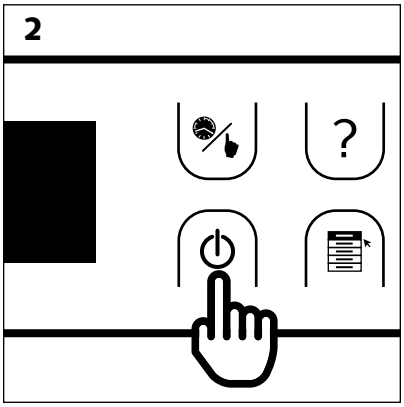

En el primer encendido del aparato, sonará una alerta audible que se mantiene durante 3 segundos. Este ruido indica el buen funcionamiento de la electrónica del aparato.

> Después de esta advertencia, pulse cualquier botón del mando a distancia.

> Cuando finalice el funcionamiento, el menú se visualiza en la pantalla del mando a distancia.

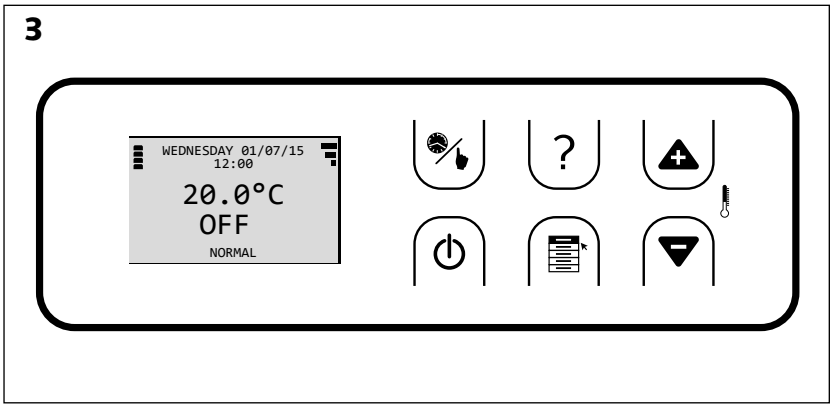

Rellenado del depósito de pellets

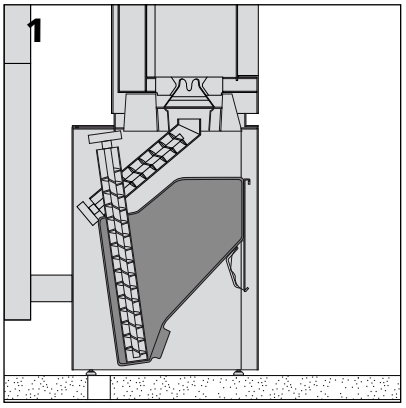

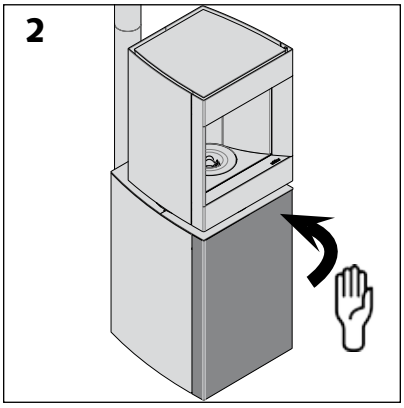

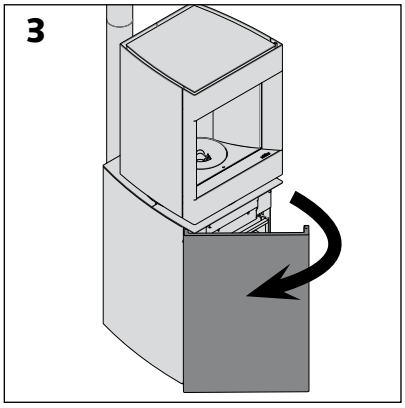

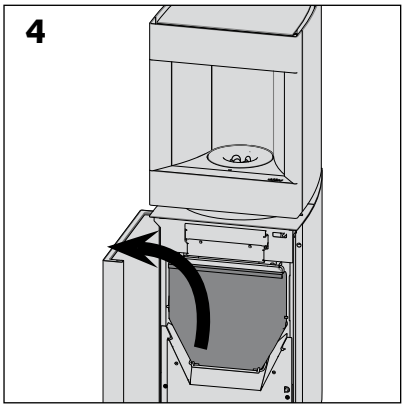

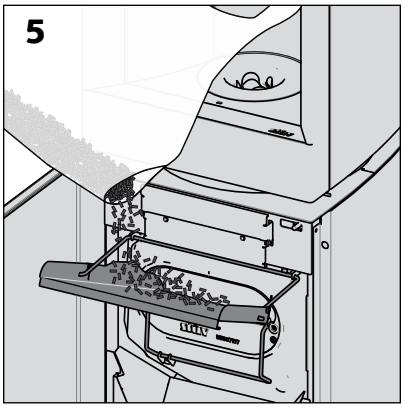

> Para abrir la puerta del aparato, apuntar a la estufa. La apertura se realiza con el botón «Push/Open».

¡Atención!
Antes de rellenar el depósito, comprobar que no haya objetos extraños en el interior. No intente quemar pellets húmedos. No verter polvo o trozos demasiado pequeños de pellets.

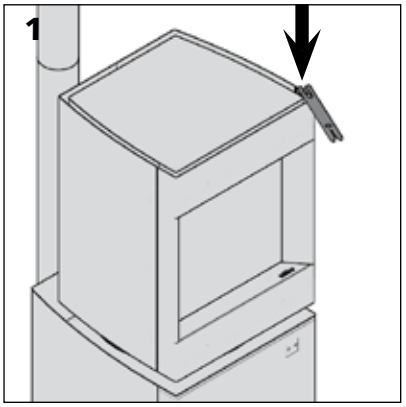

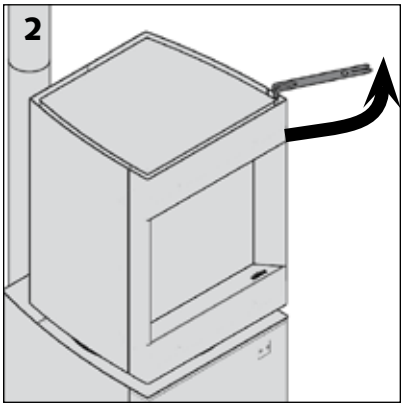

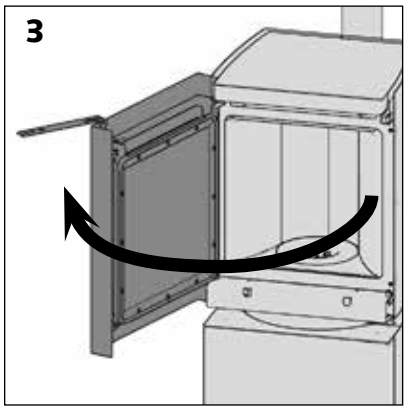

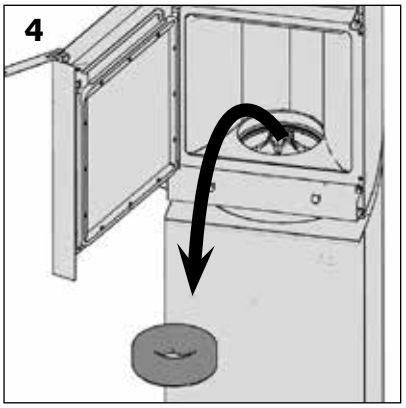

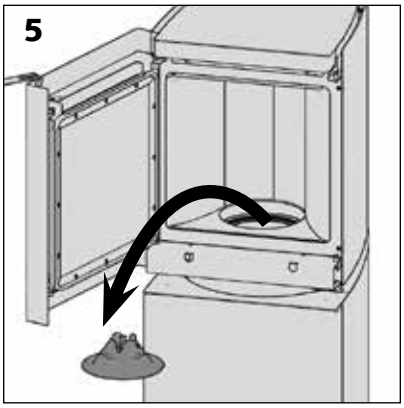

NOTA:
Cada hogar ha sido probado en la fábrica. La presencia de pellets en los tornillos es normal. Es importante realizar una verificación visual de las rejillas antes del encendido.

> Abrir la puerta de la cámara de combustión [esquemas 1, 2 y 3].

> Quitar el anillo de vermiculita [esquema 4].

> Quitar el modelador de llama [esquema 5].

> Observar que la rejilla esté correctamente colocada [esquemas 6 y 7].

> Verificar que la rejilla de extracción de cenizas se mueva correctamente manipulando el mando de extracción de cenizas [esquemas 8, 9 y 10].

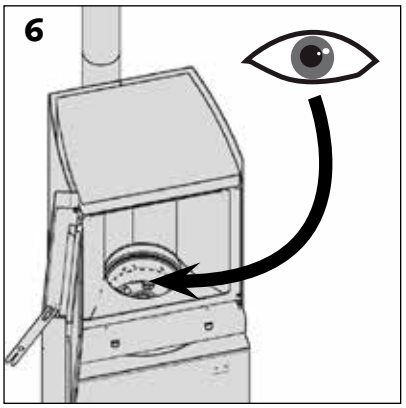

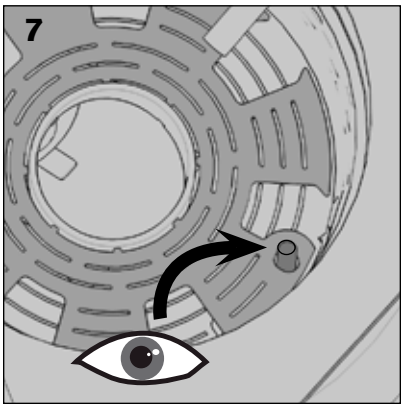

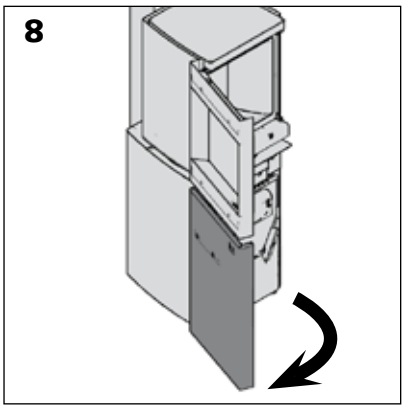

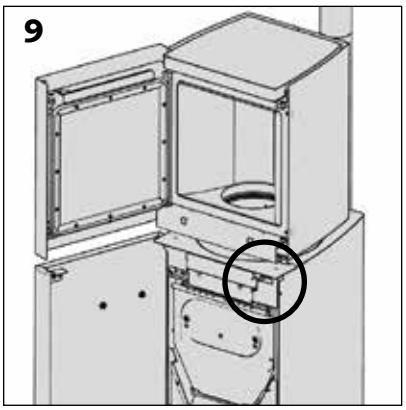

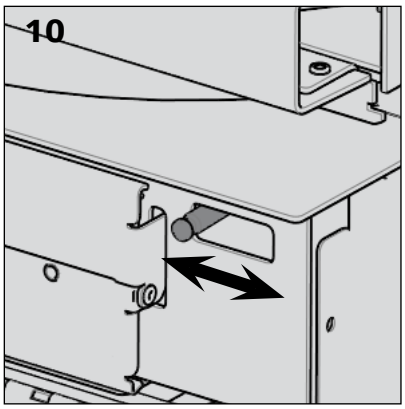

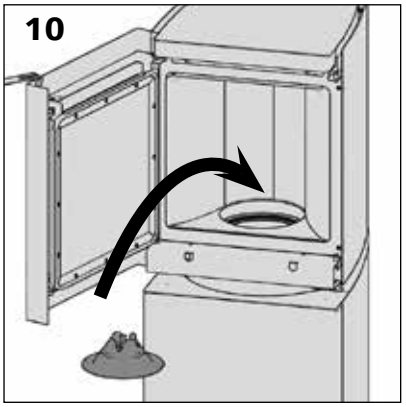

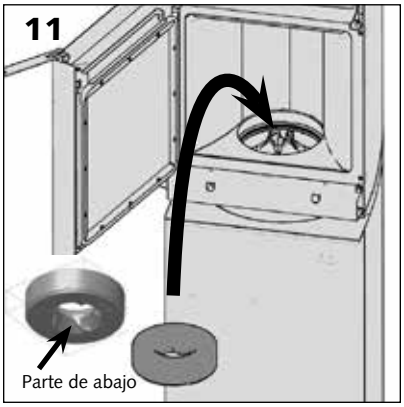

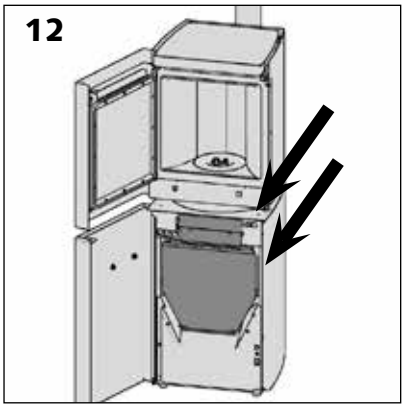

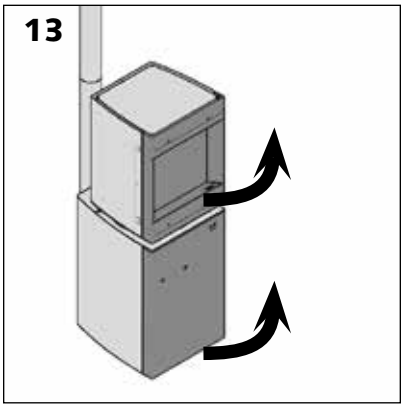

> Reposicionar correctamente las distintas piezas.

> Verificar que el cenicero, la trampilla del depósito y la puerta de la cámara de combustión estén bien bloqueados antes del encendido.

Encendido del Stûv P-10

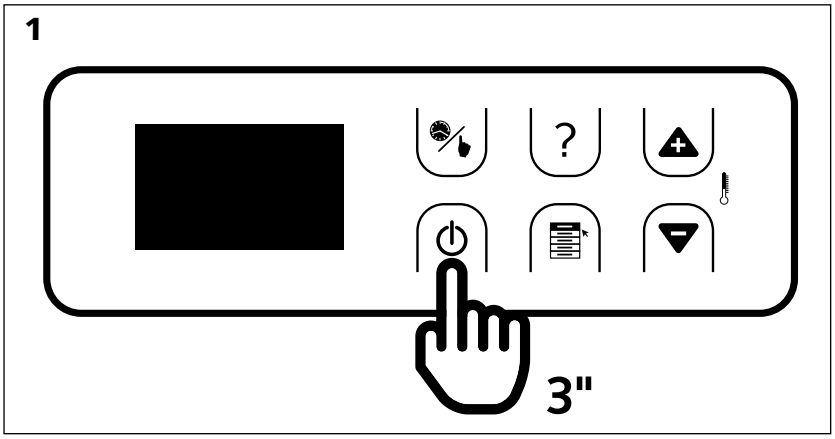

> Para encender su Stûv P-10, pulsar 3 segundos el botón ⏻

> El aparato va a pasar revista a sus diferentes sensores.

> El hogar pasa a continuación a la carga de los tornillos.

suficiente, se inician las fases de encendido.
La llama aparece a partir de este momento (10 - 12 minutos).

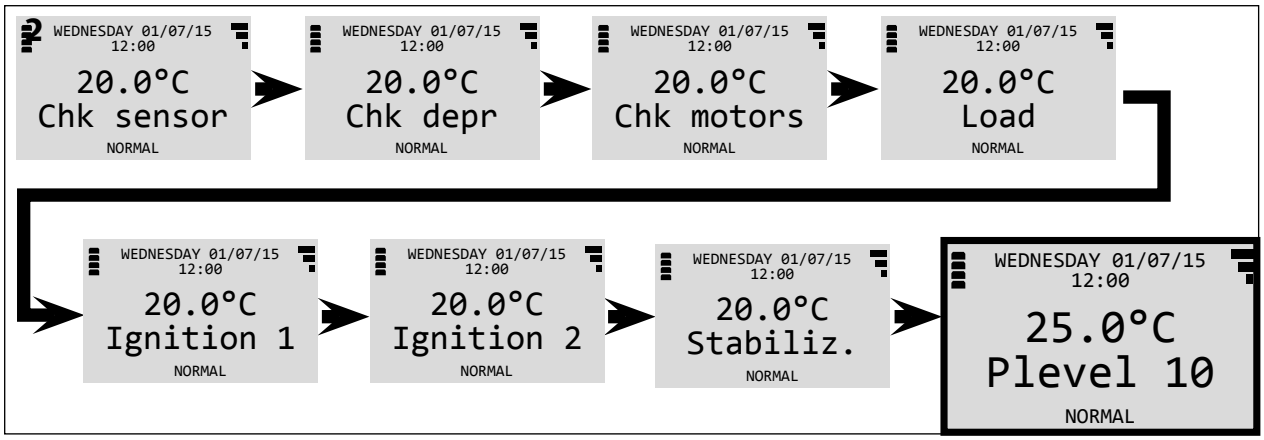

> Las etapas de encendido terminan cuando el nivel aparece en pantalla (20 - 25 minutos).

Une vez encendido el aparato...

Le recomendamos que deje funcionar el aparato unos minutos a fin de controlar su buen funcionamiento (ausencia de señal de alarma, buen comportamiento de la llama, etc.).

Para obtener más detalles sobre el funcionamiento del aparato, consulte el manual de utilización que se entrega como complemento de estas instrucciones de instalación.

Para cualquier pregunta o comentario, no dude en ponerse en contacto con nuestro servicio de atención al cliente a través de esta dirección de correo electrónico: info@stuv.com.

RECEPCIÓN DE LAS OBRAS

RELLENAR EN MAYÚSCULAS, POR FAVOR

EL COMPRADOR

APELLIDO .....
NOMBRE .....
DIRECCIÓN DE LAS OBRAS.....
CÓDIGO POSTAL .....
LOCALIDAD .....
PAÍS .....

EL INSTALADOR

SOCIEDAD .....

SU HOGAR STÛV 30-IN

N° DE SERIE .....
FECHA DE LA INSTALACIÓN .....

CARACTERÍSTICAS DEL CONDUCTO

ALTURA DEL CONDUCTO EN M.....
DIÁMETRO DEL CONDUCTO EN MM .....
TIPO DE CONDUCTO .....

CONTROL DE LOS AJUSTES DEL APARATO

CONTROL DE LA VACUIDAD DEL CONDUCTO .....
VALIDACIÓN DEL TIRO .....
CONTROL DE LA CALIDAD DE LOS PELLETS .....
OBSERVACIONES .....
.....
.....

CONSIGNAS DE SEGURIDAD

La utilización de este aparato debe estar conforme a las recomendaciones del instalador y a las consignas del fabricante que figuran en el folleto de utilización remitido al cliente con la factura y la presente acta de recepción.

El rendimiento y la longevidad del aparato están directamente relacionados con la calidad de los pellets utilizados.

EL INSTALADOR (nombre completo y firma)

EL CLIENTE (nombre completo y firma).....
☐ Folleto de utilización del aparato remitida al cliente / ☐ ficha de consejos de encendido remitida al cliente

CONTACTOS

Los hogares Stûv están concebidos y fabricados en Bélgica por:

Stûv sa
rue Jules Borbouse 4
B-5170 Bois-de-Villers (Bélgica)
info@stuv.com – www.stuv.com

Importador oficial para España:

Dovre Ibérica s.a.
P.I. V-2 Vulpellac
C/ Dels Homs, 4 - 17111 Forallac
T 972 64 03 03 - F 972 64 67 99

stuv@dovre.es
www.dovreiberica.com

Stûv se reserva el derecho de efectuar modificaciones sin previo aviso.
Este folleto se ha elaborado con todo cuidados : declinamos cualquier responsabilidad
por cualquier error que hayamos podido cometer.
Editor responsable : Gérard Pitance – Rue Jules Borbouse 4 – 5170 Bois-de-Villers – Bélgica

[nl] [de] [it] [es] [pt] [cz] [en] [fr] >
Este documento está disponible en otros idiomas :
consulte con su distribuidor o en www.stuv.com